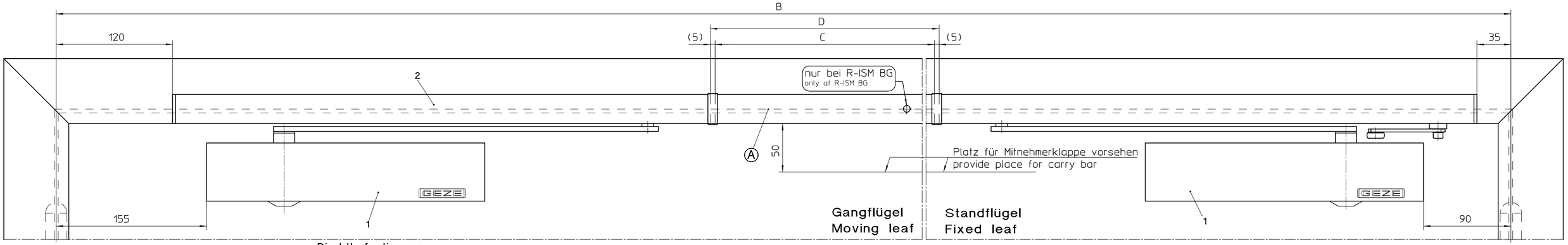

Direktbefestigung/direct mounting

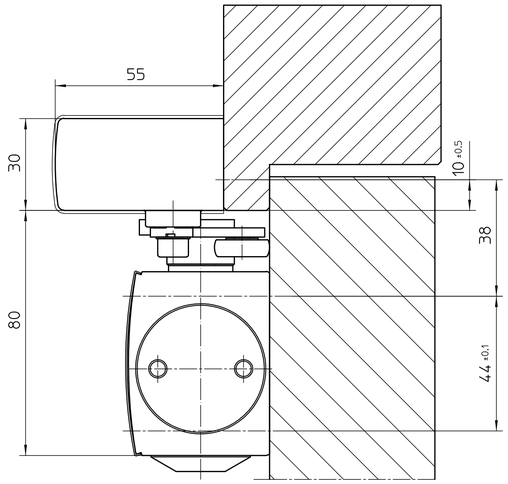

Befestigung mit Montageplatte/ mounting with mounting plate

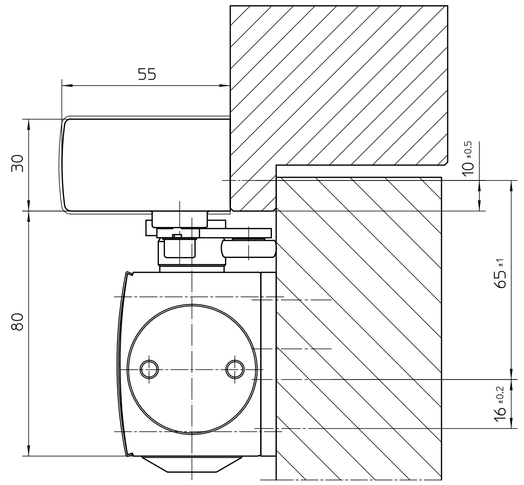

Anschlagmaße für Tür mit Rechtsflügel (Gangflügel)
Fitting dimensions for doors with right leaf (moving leaf)

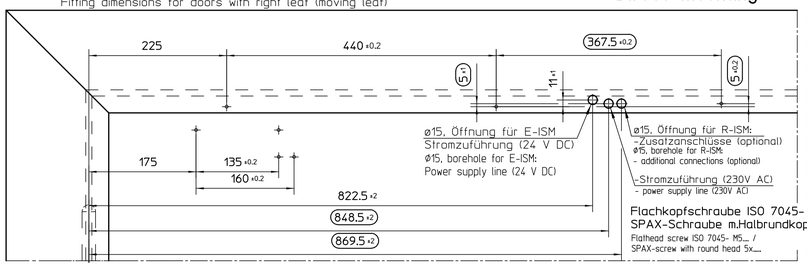

Direktbefestigung
Direct mounting

Anschlagmaße für Tür mit Linksflügel (Standflügel)
Fitting dimensions for doors with left leaf (fixed leaf)

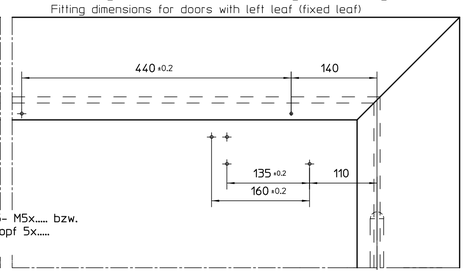

Anschlagmaße für Tür mit Rechtsflügel (Standflügel)
Fitting dimensions for doors with right leaf (fixed leaf)

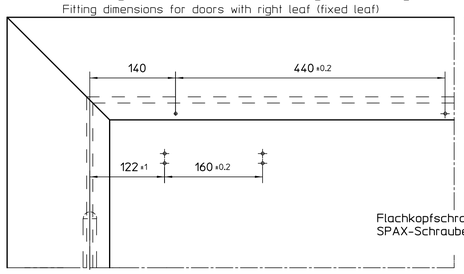

Befestigung mit Montageplatte
Fixing with mounting plate

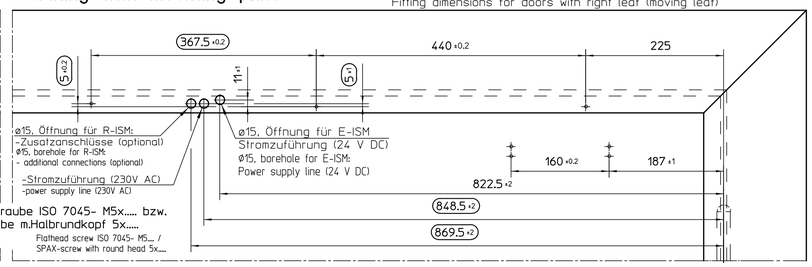

Anschlagmaße für Tür mit Linksflügel (Gangflügel)
Fitting dimensions for doors with right leaf (moving leaf)

Anschlagmaße für Tür mit Linksflügel (Standflügel)
Fitting dimensions for doors with left leaf (fixed leaf)

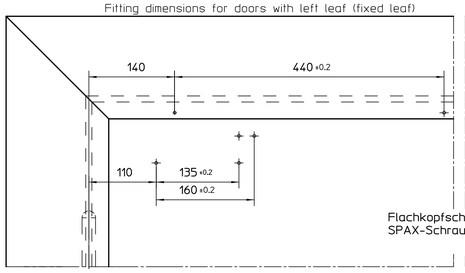

Direktbefestigung
Direct mounting

Anschlagmaße für Tür mit Rechtsflügel (Gangflügel)
Fitting dimensions for doors with right leaf (moving leaf)

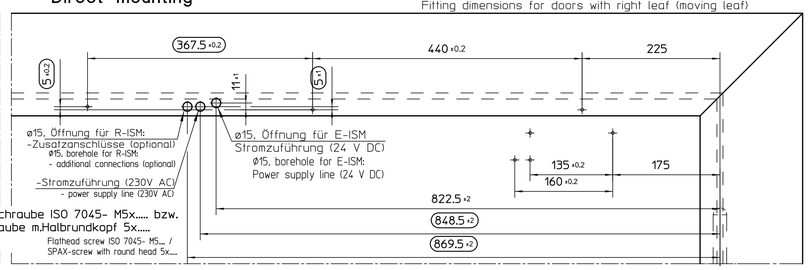

Anschlagmaße für Tür mit Linksflügel (Gangflügel)
Fitting dimensions for doors with right leaf (moving leaf)

Befestigung mit Montageplatte
Fixing with mounting plate

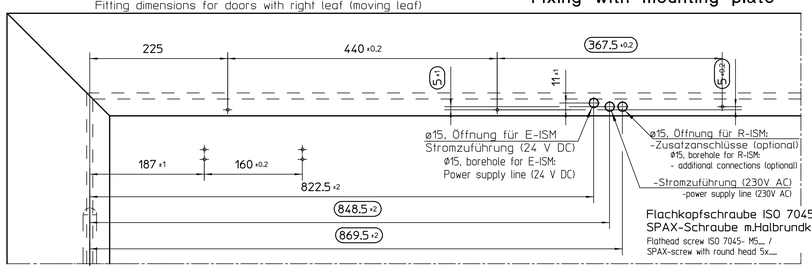

Anschlagmaße für Tür mit Rechtsflügel (Standflügel)
Fitting dimensions for doors with right leaf (fixed leaf)

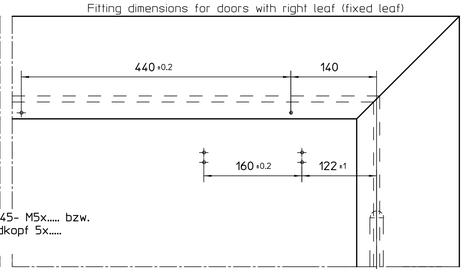

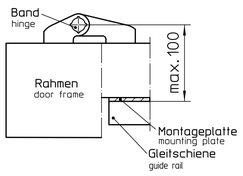

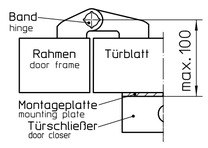

Achtung:

max.Türöffnungswinkel durch Türstopper begrenzen!

max. door opening angle has to be limited with door stopper

Türöffnungswinkel (bei x-Schiene = 100 mm) =90°

Door opening angle (x-guide rail = 100 mm) = 90°

		TS 5000 ISM TS 5000 E-ISM	TS 5000 R-ISM
B	Kleinste Türbreite Smallest door width	1445 mm	1645mm
	Größte Türbreite Biggest door width	2800 mm	2800mm
	ablängbares Mittelteil centerpiece cut to length	Ⓐ	
C	Mittelteillänge Waist length	= B–1274mm = D–10mm	= B–1274mm = D–10mm

Maße im ◯ für TS 5000 R-ISM
Dimensions in ◯ for TS 5000 R-ISM

Pos.	Anzahl/ number	Bezeichnung/identification
2	1	ISM/E-ISM/R-ISM – Gleitschiene BG guide rail BG
1	2	GEZE TS 5000 L ohne Gleitschiene without guide rail

02	30.07.15	tbl8	*	
01	22.06.10	tbl7	X	
00	20.07.09	tbl7	X	
Änderungen Modifications	Datum date	Name name	Änderungs-Nr. Doc. change no.	

GEZE GmbH
P.O. Box 13 63
71226 Leonberg
Germany

Benennung / designation: GEZE TS 5000 ISM/E-ISM/R-ISM BG VP
auf 2-Flueg. flaechenb. Holztuer

	Datum / date	Name / name
erstellt / drawn	30.07.15	tbl8
gepr. / checked		
Ersatz für: subst. for:		
Ersetzt durch: subst. with:		

Blatt / von sheet / of: 1/–
Maßstab scale: —
Material-Nr. ID-no.
Sprache / language: D
Zeichnungs-Nr. / document-no.: 20540-0-23

Diese Zeichnung entspricht den Entwicklungsstand des Zeichnungsdatums bzw. der letzten Änderungseintragung. Aus der Benützung der Zeichnung können keine Ansprüche, gleich welcher Art, einschließlich Schadenersatzansprüche, abgeleitet und gegen GEZE geltend gemacht werden. Die Zeichnung bleibt unser Eigentum und ist Dritten nur für die Vertragszwecke zur Benützung überlassen. Sämtliche sich aus der Zeichnung ergebenden Ansprüche stehen ausschließlich GEZE zu. Ohne vorherige Zustimmung von GEZE darf diese Zeichnung weder vervielfältig noch Dritten zugänglich gemacht werden.
This drawing shows the actual state of product development at the date of the drawing or the revision date. No claims or damages in any form can be made against GEZE as a result of the interpretation of this drawing. This drawing remains the property of GEZE and let made available to third parties only for the contract purposes. Exclusively GEZE is entitled to all claims arising from this drawing. This drawing may not be copied or handed over to third parties without the express content of GEZE.