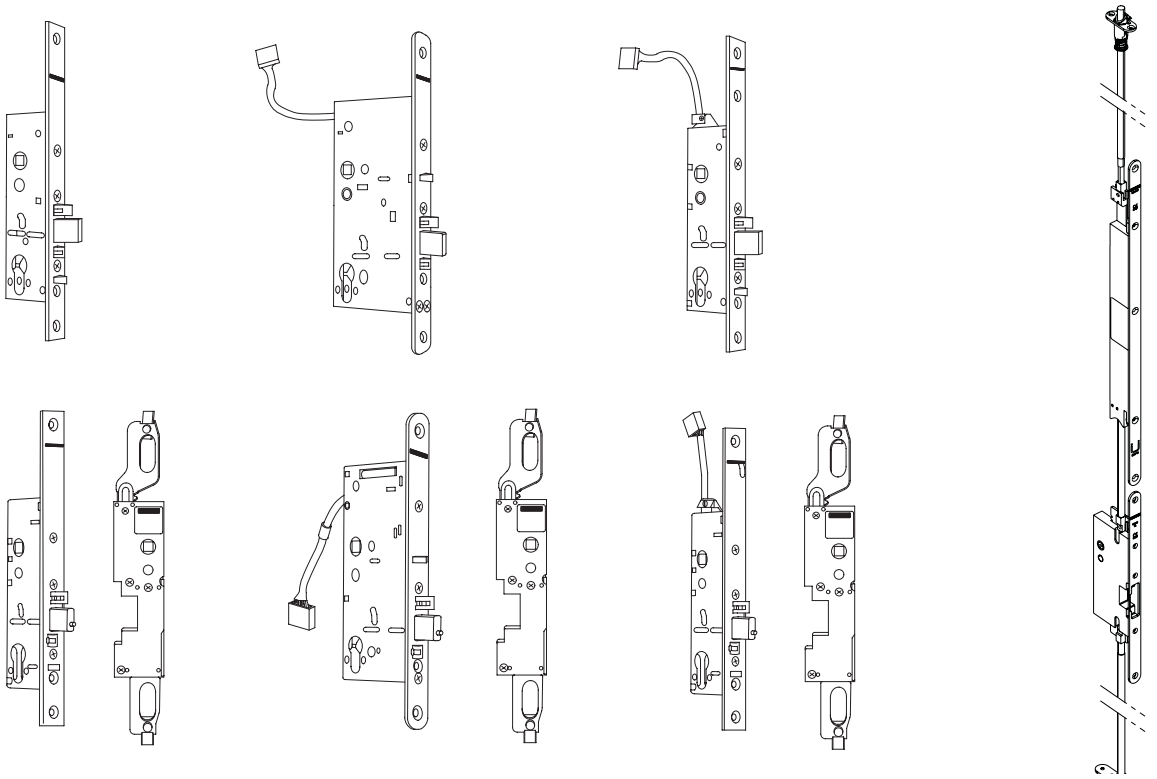

IQ lock – broaște antipanică cu blocare proprie pentru uși cu 1 și cu 2 canaturi

IQ lock AUT

IQ lock EL / IQ lock EL DL

IQ lock EM / IQ lock EM DL

IQ lock C / IQ lock C DL

IQ lock M / IQ lock M DL

RO Instrucțiuni de montaj

212673-06

GEZE

Cuprins

Explicația simbolurilor 3

Denumirea produsului 3

Răspundere pentru produs 3

Abrevieri 3

1 Indicații de siguranță 3
1.1 Utilizarea conform destinației 3
1.2 Siguranță tehnică 4
1.3 Lucrul responsabil din punct de vedere al siguranței 4
1.4 Curățare și îngrijire 5
1.5 Accesorii 5
1.6 Montarea și instalarea 5
1.7 Utilizarea încuietorilor cu motor IQ lock EL / IQ lock EL DL la uși rezistente la foc și de protecție antifum 5

2 Contribuția dumneavoastră la protecția mediului 6

3 Funcții și caracteristici 7
3.1 Prezentare generală a funcțiilor 7
3.2 Explicații ale noțiunilor, funcții și caracteristici 7

4 Montaj 9
4.1 Broască pentru uși cu 1 canat și cu 2 canaturi (ușă / canat activ) 9
4.2 Pozarea cablurilor pentru IQ AUT, IQ lock EL, IQ lock EM și IQ lock C 10
4.3 Tablă de închidere (toc de ușă) 10
4.4 Contrabroască (canat pasiv 2 canaturi) 12
4.5 Mecanism de acționare cu tijă IQ AUT 21
4.6 Accesorii 29
4.7 Feronerii 40
4.8 Verificări funcționale după montarea componentelor mecanice 40

5 Ce să fac dacă? 41

6 Revizia 45

Explicația simbolurilor

Pentru a clarifica operarea corectă, informațiile importante și indicațiile tehnice sunt evidențiate.

Simbol	Semnificație
	semnifică „Indicație importantă“
	semnifică „Informație suplimentară“
▶	Simbol pentru o acțiune: Aici trebuie să faceți ceva.
	valabil numai pentru IQ lock pentru uși cu 1 canat
	valabil numai pentru IQ lock DL pentru uși cu 2 canat

Denumirea produsului

Tip broască de ușă	1 canat	2 canaturi
Încuietoare cu motor antipanică electrică		IQ lock AUT
Încuietoare cu motor electrică	IQ lock EL	IQ lock EL DL
Încuietoare cu mâner electromecanică	IQ lock EM	IQ lock EM DL
Încuietoare cu contact mecanică	IQ lock C	IQ lock C DL
Broască mecanică	IQ lock M	IQ lock M DL

Răspundere pentru produs

Conform răspunderii producătorului pentru produsele sale definite în Legea răspunderii pentru produs, informațiile incluse în această broșură (informații despre produs și utilizarea conform destinației, utilizarea eronată, performanța produsului, revizia produsului, obligații de informare și instrucție) trebuie respectate. Nerespectarea exonerează producătorul de obligația sa de răspundere.

Abrevieri

VB	Foaie de ușă plină	SB	Lățimea contraplăcii plate
RR	Cadru tubular	DM	Distanța dornului
SA	Distanța între bare	DMA	Adaptor pentru distanța dornului

1 Indicații de siguranță

1.1 Utilizarea conform destinației

Broaștele antipanică cu blocare proprie sunt parte componentă a sistemului de închidere utilizate pentru ușile de ieșire de urgență/ușile de ieșire antipanică aflate în căile de evacuare.
În momentul utilizării broaștelor antipanică cu blocare proprie trebuie respectate datele tehnice și condițiile de mediu ambiant ale acestor instrucțiuni de montaj și de operare.
Caracteristicile de securitate ale acestor produse sunt esențiale pentru conformitatea cu EN 179 și EN 1125.
Cu excepția modificărilor descrise în aceste instrucțiuni, nu sunt permise alte modificări indiferent de ce natură.

- ▶ Exploatați broaștele numai în tipul de montaj specific broaștei, adică vertical cu zăvor care se închide orizontal.
- ▶ Exploatați broaștele întotdeauna astfel încât funcția antipanică să fie asigurată în direcția de evacuare.

- ▶ Utilizați aceste broaște la uși de ieșire de urgență conform EN 179 și uși de ieșire antipanică conform EN 1125 numai în legătură cu feroneriile autorizate pentru acestea (a se vedea certificatele de durabilitate a performanței, capitolul 7).
  Broaștele antipanică cu blocare proprie sunt adecvate pentru utilizarea la uși antipanică cu unul și cu două canaturi.

- Utilizarea la uși batante bidirecțional nu este prevăzută.
- Utilizarea în tehnica de transport (transport de persoane și transport de mărfuri pe străzi, șine, aer și în apă) trebuie coordonată cu producătorul.

Produsul trebuie încorporat sau trebuie instalat, în așa fel încât să fie asigurat un acces fără efort la produs în cazul eventualelor lucrări de reparație și/sau întreținere cu un efort redus proporțional și eventuale costuri de demontare nu trebuie să fie disproporționate față de valoarea produsului.



Funcționarea ireproșabilă a broaștelor poate fi garantată numai dacă sunt montate o clapetă de antrenare și un sistem de amortizor conform EN 1158 cu reglarea succesiunii la închidere.

Înainte de montarea închizătoarelor ușilor de evacuare trebuie să se garanteze că ușa este fixată ferm și că nu prezintă nicio deformare.

- ▶ Instalați închizătoarele ușilor de evacuare numai la uși cu miez gol care sunt concepute de producător pentru aceasta.

Bara antipanică orizontală trebuie montată astfel încât să se obțină o lungime a barei eficientă optim.

- ▶ Evitați riscurile de securitate în cazul instalării închizătoarelor de ieșire de urgență cu acționare cu clanță (în special la uși cu suprafețe în trepte; prinderea degetelor și îmbrăcămintei).
- ▶ Dacă este cazul, adaptați montajul la majoritatea utilizatorilor:
  - Înălțime de montaj pentru copii mai mică de 900–1000 mm
  - Montajul amortizorului astfel încât copiii, persoanele vârstnice și afectate să nu fie împiedicate

Pentru uși de ieșire de urgență și uși de ieșire antipanică trebuie utilizate numai dispozitive conforme standardelor pentru menținerea închisă.
Este permisă utilizarea doar a clanțelor sprijinite pe arc.



În conformitate cu prevederile legislației germane de reglementare a construcțiilor, o închidere de tip VS A conform EN 179, respectiv EN 1125 (închidere numai pentru uși cu 1 canat) poate fi folosită și în canatul principal al unei uși cu 2 canaturi atunci când:
a) închiderea canatului pasiv este asigurată împotriva utilizării greșite, și
b) lățimea de trecere a canatului activ este suficientă ca lățime a căii de evacuare.

1.2 Siguranță tehnică

- Ca urmare a lucrărilor de instalare și de întreținere sau a reparațiilor necorespunzătoare pot să rezulte pericole semnificative pentru utilizator. Lucrările de instalare și de întreținere sau reparațiile au voie să fie executate numai de către GEZE și specialiștii ei autorizați.
- Deteriorările la GEZE IQ locks pot periclita siguranța dumneavoastră. Verificați acestea cu privire la daune vizibile. Nu puneți niciodată în funcțiune o broască de ușă deteriorată.
- Drepturile de garanție se pierd dacă broasca de ușă nu este reparată de GEZE sau de un partener de service autorizat.
- Numai la piese de schimb originale GEZE, GEZE garantează că cerințele de siguranță sunt îndeplinite. Componentele defecte trebuie să fie înlocuite numai cu astfel de piese.
- Broaștele antipanică cu blocare proprie GEZE nu trebuie să fie deschise.

1.3 Lucrul responsabil din punct de vedere al siguranței

Lucrările la echipamentul electric (IQ AUT, IQ lock EL, IQ lock EL DL, IQ lock EM, IQ lock EM DL, IQ lock C, IQ lock C DL) trebuie să fie efectuate numai de către un electrician calificat. Pentru informații suplimentare consultați „Instrucțiuni pentru conexiunea electrică și pentru punerea în funcție" nr. ID 156328.
Montajul broaștelor trebuie să fie executat de un specialist al lotului de lucrări respectiv (lăcătuș, tâmplar etc.).
Utilizați numai piese originale GEZE sau accesorii autorizate de GEZE.
Pentru conexiunea ulterioară a altor accesorii luați legătura cu firma GEZE.

- Demontați broasca de ușă înainte de găurirea punctelor de fixare ale feroneriilor.
- Nu introduceți vaseline, lubrifianți sau ulei în broasca de ușă. Evitați pătrunderea apei în cutia închizătorii sau formarea condensului.
- Pentru lubrifierea componentelor exterioare (zăvor, limbă) utilizați numai lubrifianții autorizați de GEZE, a se vedea capitolul 1.4.
- Nu dați cu pensula niciodată pe contraplaca plată a broaștei sau pe alte piese ale broaștelor cu vopsea sau lac.
- Demontați broasca de ușă înaintea lucrărilor de zugrăvit.
- Știftul clanței nu trebuie să fie bătut cu forță prin suportul de mâner.
- Foaia de ușă nu trebuie să fie transportată de clanță.

1.4 Curățare și îngrijire

Broaștele antipanică cu blocare proprie GEZE trebuie să fie unse sau să fie lubrifiate numai cu lubrifianți autorizați de GEZE.

Lubrifiant	Producător	Observație
Klübersynth LI 44-22	Klüber Lubrication	umeziți ușor încuietorile în cruce/zăvorul de comandă și zăvoarele de broască
Fin Lube TF	Interflon	pulverizați din exterior pe încuietorile în cruce/zăvorul de comandă și zăvoarele de broască

1.5 Accesorii

Broaștele antipanică cu blocare proprie GEZE trebuie utilizate numai cu accesoriile prevăzute de GEZE.

- ▶ Utilizați exclusiv accesorii originale GEZE.
- Dacă se montează sau se încorporează alte componente, se pierd drepturile din garanție și/sau răspunderea pentru produs.

1.6 Montarea și instalarea

În momentul montării și instalării broaștelor antipanică cu blocare proprie GEZE trebuie să fie luate în considerare necondiționat anumite reguli de siguranță. Acestea trebuie să fie respectate, altfel aparatul se poate deteriora sau pot să rezulte pericole pentru utilizator:

- ▶ În momentul montării broaștelor țineți cont de respectarea prevederilor din partea organului de supraveghere a construcțiilor și specificațiile eventuale ale producătorului ușii!
- La broasca de ușă nu este permisă efectuarea modificărilor.
- Broasca și tabla de închidere originală (1 canat), precum și broasca și contrabroasca originală (2 canaturi) formează o unitate. O funcționare ireproșabilă este asigurată numai în combinație.
- În cazul montajului greșit sau neprofesionist se stinge orice drept de garanție și de răspundere față de producător.

1.7 Utilizarea încuietorilor cu motor IQ lock EL / IQ lock EL DL la uși rezistente la foc și de protecție antifum

Încuietorile cu motor GEZE, IQ lock EL pentru uși rezistente la foc și de protecție antifum cu 1 canat și IQ lock EL DL pentru cele cu 2 canaturi pot fi utilizate în toate regimurile de funcționare (cu deblocare permanentă, mod de zi securizat, regim nocturn). În acest sens, trebuie să se garanteze că la regimurile de funcționare „cu deblocare permanentă" și „mod de zi securizat" în cazul unui incendiu, activarea electrică a broaștei nu mai este posibilă, broasca nu mai poate fi deblocată și atât încuietoarea în cruce, cât și zăvorul se angrenează oricând sigur în tabla de închidere.
Pentru a întrerupe această activare electrică în cazul unui incendiu, trebuie utilizate detectoare de incendiu autorizate cu unitate de declanșare conform directivelor DIBt pentru instalații de blocare în poziție.
În cazul utilizării încuietorilor cu motor la uși rezistente la foc și de protecție antifum pot să apară trei exemple de montaj diferite. În acest sens, trebuie respectate următoarele capitole.

1.7.1 Declanșare prin instalație de alarmă la incendiu de la fața locului

Conexiunea unei instalații de alarmă la incendiu de la fața locului (BMA) la sistemul de comandă cu broască motorizată (MST 210).
Acest racord are loc prin intrarea prevăzută tocmai pentru acest scop „senzor de fum". În acest sens, este necesar un contact cu potențial zero sau un contact conectat la potențial de la BMA.
Proiectarea pentru montarea senzorilor de fum are loc la fața locului. Trebuie să se sublinieze faptul că în cazul utilizării încuietorilor cu motor trebuie utilizați senzori de fum conform liniei directoare menționate mai sus.

Formarea fumului trebuie să fie depistată pe ambele părți ale ușii de către BMA.

1.7.2 Declanșare prin dispozitivul de declanșare de la instalații de blocare în poziție

Conform liniilor directoare DIBt pentru instalații de blocare în poziție, luând în considerare abaterea reprezentată pentru utilizarea regimului de funcționare „cu deblocare permanentă" și „mod de zi securizat" se aplică următoarele:

Înălțimea plafonului peste muchia inferioară a buiandrugului ≤ 1 m
sunt necesare 2 detectoare de plafon

Abatere de la linia directoare DIBt:
Aplicarea unui singur senzor montat în buiandrug nu este permisă în acest caz, deoarece se poate detecta incendiul numai pe o singură parte când ușa este închisă.

Înălțimea plafonului peste muchia inferioară a buiandrugului > 1 m
sunt necesare 2 detectoare de plafon și 1 senzor montat în buiandrug Aceasta corespunde a 2 detectoare de plafon și 1 centrală de comutatoare antifum.
Centrala de comutatoare antifum (RSZ 5, respectiv RSZ 6, conține adaptor electric + 1 senzor montat în buiandrug) este conectată conform planului de conectare direct la MST.

1.7.3 Încuietoare cu motor în regim de funcționare „regim nocturn"

Încuietoarea cu motor este utilizată numai în regimul de funcționare „regim nocturn". În regimul de funcționare „regim nocturn" urmează la fiecare închidere a ușii lungimea automată de ieșire a zăvorului de 20 mm. Accesul controlat este reglementat, de exemplu, prin controlul accesului GEZE. Astfel, zăvorul este retras și se poate trece prin ușă contra direcției de evacuare.
La sistemul de comandă cu broască motorizată MST 210 pot fi setați timpi de autorizare diferiți printr-un comutator DIP.

Setarea timpului de autorizare
Timp de deschidere „x" = 1 s
Posibilități de setare a timpului de autorizare:

Comutator	Poziția de comutare	Timp de autorizare
1	PORNIT	x + 1 s
2	PORNIT	(x) + 2 s
3	PORNIT	(x) + 5 s
4	PORNIT	(x) + 10 s

Exemplu:
timp de autorizare setat = 9 s

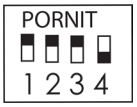

Pentru a garanta că broasca se blochează mecanic singură (mai ales în cazul protecției împotriva incendiilor), timpul de menținere a poziției deschis nu trebuie să depășească 4 secunde. Prin urmare, la comutatorul DIP trebuie să fie activi numai comutatorul 1 și 2.
În cazul ușilor rezistente la foc trebuie să se garanteze că ușa nu crapă prin presiunea de etanșare.

2 Contribuția dumneavoastră la protecția mediului

- În momentul eliminării broaștelor antipanică cu blocare proprie, separați materialele diferite și predați-le spre reciclare.
- În momentul eliminării broaștelor antipanică cu blocare proprie, respectați prevederile legale.
- Broaștele antipanică cu blocare proprie GEZE sunt certificate cu declarația de mediu conform ISO 14025 de către Institut Bauen und Umwelt e.V. Această aprobare descrie performanța de mediu specifică a IQ lock și atestă că familia de broaște GEZE promovează construcțiile compatibile cu mediul și cu sănătatea.

3 Funcții și caracteristici

3.1 Prezentare generală a funcțiilor

Funcție/caracteristică	IQ lock AUT *	IQ lock EL/ EL DL	IQ lock EM/ EM DL	IQ lock C/ C DL	IQ lock M/ M DL
Funcție antipanică	☑	☑	☑	☑	☑
Cu blocare proprie mecanică	☑	☑	☑	☑	☑
Siguranță electrică împotriva deschiderii	☑	☑	–	–	–
Aprobare pentru uși de evacuare	☑	☑	☑	☑	☑
Aprobare pentru uși rezistente la foc	☑	☑	☑	☑	☑
Resistance Class (RC) 3	–	IQ lock EL	IQ lock EM	IQ lock C	IQ lock M
Mod de zi securizat cu funcție de contra-placă	☑ **	☑ **	–	–	–
Deblocare motorizată	☑	☑	–	–	–
Cu deblocare permanentă	☑	☑	–	–	–
Mâner exterior cuplabil electric	–	–	☑	–	–
Blocare (încuiere) automată în cazul căderii de curent	☑ ***	☑	–	–	–
Resetare automată a autorizării după nerealizarea deschiderii ușii	☑	☑	–	–	–
Intrare pentru instalație de alarmă la incendiu (blocare, încuiere)	☑	☑	–	–	–
Deblocare cu cheie	☑ ****	☑	☑	☑	☑
Tensiune de funcționare	24 V	12–24 V	12 V, 24 V, 48 V	–	–
Contacte de stare pentru stările broaștei	☑	☑	☑	☑	–
La alegere, monitorizarea antiefracție sau contact cu cilindru	☑	☑	☑	☑	–
Utilizabilă dreapta și stânga	☑	☑	–	☑	☑
Dimensiuni de montaj identice pentru toate IQ locks	☑ *****	☑	☑	☑	☑
Distanța dornului 35, 40, 45, 55, 60, 65, 70, 80, 100	☑	☑	☑	☑	☑
Distanță de centrare 72, 74, 78, 92, 94	☑	☑	☑	☑	☑
suport mâner 9 mm					
▫ continuu	☑	☑	–	☑	☑
▫ împărțit	–	–	☑	–	–
Testat conform EN 1125	☑	☑	☑	☑	☑
Testat conform EN 179	☑	☑	☑	☑	☑
Testat conform EN 1634	☑	☑	☑	☑	☑
Recunoaștere VdS	–	IQ lock EL	IQ lock EM	IQ lock C	IQ lock M

☑ disponibil
– nu este posibil
* mecanism de acționare cu tijă IQ AUT și IQ lock EL DL = IQ lock AUT
** canat activ la IQ lock DL
*** în legătură cu o IO 420 și o acumulare tip tampon a curentului de avarie
**** deblocare prin canatul activ
***** IQ AUT 42 × 400 × 15,5 mm

3.2 Explicații ale noțiunilor, funcții și caracteristici

Funcție antipanică
Prin acționarea clanței/barei antipanică în direcția de evacuare este asigurată o deblocare a broaștei în orice moment.

Feronerii
Conform EN 179, respectiv EN 1125 feroneriile trebuie testate împreună cu broasca de ușă. Găsiți feroneriile testate în certificatele pentru durabilitatea performanței la www.geze.com/geze/downloads.

Reblocare mecanică
Prin acționarea limbii auxiliare se activează blocarea în poziție a ambelor încuietori în cruce.
Blocarea în poziție a ambelor încuietori în cruce se realizează doar după angrenarea și poziționarea în tabla de închidere. Lungimea de ieșire a zăvorului are loc doar după poziționarea încuietorii în cruce în tabla de închidere.

Siguranță electrică împotriva deschiderii
Pe durata timpului de autorizare curent sunt ignorate încercările de manipulare la limba auxiliară prin unitatea de comandă și zăvorul rămâne retractat.
După expirarea timpului de autorizare reglabil, zăvorul sare în afară în momentul acționării limbii auxiliare. Prin interogarea poziției ușii, unitatea de comandă identifică încercarea de manipulare și retractează zăvorul din nou cu ajutorul motorului.

Mod de zi securizat cu funcție de contraplacă
În regimul diurn reglabil (a se vedea punere în funcțiune și instrucțiunile de conexiune nr. ID 156328), zăvorul rămâne retractat, chiar și atunci când ușa s-a închis, și ambele încuietori în cruce sunt blocate în poziție.
Prin ușă nu se poate trece de la partea exterioară, din interior este posibilă evacuarea oricând prin funcția antipanică.
În legătură, de exemplu, cu un control al accesului se obțin acum durate de deschidere cât de scurte posibil cu mult sub o secundă, după cum se cunoștea până acum numai de la contraplăci.
Excepție: În caz de incendiu, ușa va fi blocată complet. În acest scop, unitatea de comandă a încuietorii cu motor este controlată direct de instalația de alarmă la incendiu (a se vedea capitolul 1.7).

Cu deblocare permanentă
Pe lângă reblocarea automată (regim de funcționare regim nocturn) și regimul diurn securizat (regim de funcționare mod de zi securizat) este posibil un al treilea regim de funcționare – cu deblocare permanentă (a se vedea punere în funcțiune și instrucțiuni de conexiune nr. ID 156328).
În acest sens, zăvorul este retractat și încuietorile în cruce sunt labile. Ușa se poate deschide sau se închide ușor cu mâna în orice moment.
Excepție: În caz de incendiu, ușa va fi blocată complet după închiderea canatului.
În acest scop, unitatea de comandă a încuietorii cu motor este controlată direct de instalația de alarmă la incendiu.

Clanță exterioară cuplabilă electric
Dacă se aplică tensiunea de alimentare la broască, clanța exterioară se cuplează și rămâne cuplată cât timp curge curentul electric (principiul curentului de regim).
De îndată ce tensiunea nu mai este aplicată, clanța exterioară funcționează în gol și ușa nu mai poate fi deschisă din exterior prin clanță. Funcția antipanică rămâne menținută.

Prin comutarea integrată în toate broaștele noastre, broasca poate fi deschisă cu ajutorul cheii potrivite (de exemplu, prin pompieri).

Blocare (încuiere) automată în cazul căderii de curent
În cazul căderii de curent, motorul poate fi controlat prin condensatorul integrat în unitatea de comandă, astfel încât tija cu clichet din broască poate adopta poziția regim nocturn. Prin aceasta, când ușa este închisă, zăvorul este închis anticipat automat.
Dacă în acest moment ușa mai este încă deschisă, lungimea de ieșire a zăvorului este controlată prin limba auxiliară în momentul închiderii ușii.

Intrare pentru instalație de alarmă la incendiu
Prin intrarea pentru instalația de alarmă la incendiu pe unitatea de comandă a încuietorii cu motor se activează blocarea (încuierea) automată a încuietorii cu motor în caz de incendiu.
Acest lucru are loc indiferent de regimul de funcționare selectat actualmente, precum regim nocturn, mod de zi securizat sau cu deblocare permanentă.

Contacte de stare pentru stările broaștei:
Numărul și tipul mesajelor, precum și încărcarea maximă a contactelor de comutare pot fi consultate în punerea în funcțiune și instrucțiunile de conexiune nr. ID 156328.

Monitorizare antiefracție
Cablul de conexiune este monitorizat cu privire la întreruperea liniei electrice. În plus, capacul sistemului de comandă cu broască motorizată poate fi integrat în această monitorizare cu ajutorul contactului de ridicare a capacului.

4 Montaj

4.1 Broască pentru uși cu 1 canat și cu 2 canaturi (ușă / canat activ)

- ▶ Toate lucrările de montaj trebuie executate de către un specialist:
  - montajul electric de către un electrician calificat
  - montajul mecanic, de exemplu, de către producătorul ușii, un constructor de construcții metalice sau un tâmplar
- ▶ Asigurați-vă că ușa nu se poate închide sau nu este închisă în timpul montajului, deoarece ușa poate fi deschisă numai cu cheia din exterior în etapa de montaj. Menținerea deschisă a ușii cu zăvorul extins nu este permisă!
- Pentru lucrări la foaia de ușă, de exemplu găurire și frezare, broasca trebuie să fie îndepărtată de la foaia de ușă!
- Frezarea locașului broaștei trebuie realizată conform desenului cu cote de mai jos.
- Locașul trebuie dimensionat, astfel încât broasca să poată fi împinsă ușor înăuntru și să poată fi înșurubată fără tensiuni în unghi cu foaia de ușă.

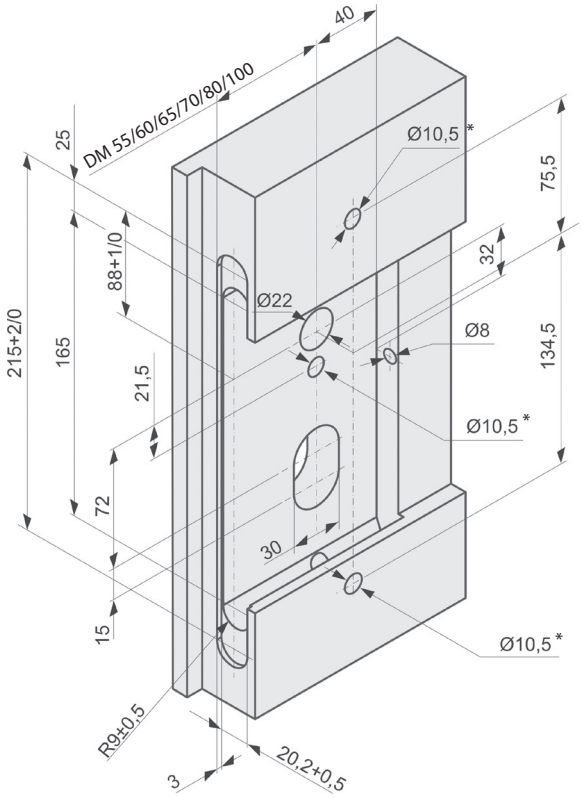

Frezare canat plin (ușă din lemn)

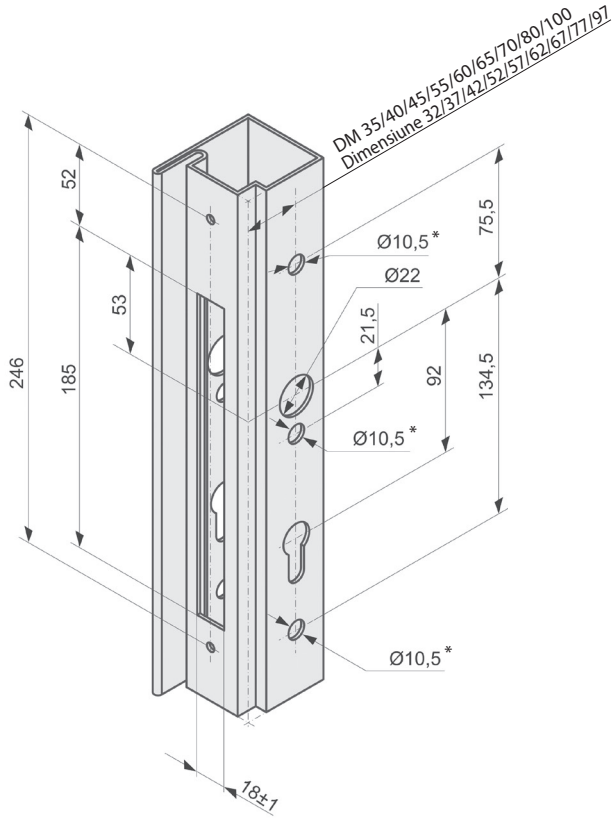

Frezare cadru tubular (ușă metalică)

* pregătire pentru montajul șildului lung

4.2 Pozarea cablurilor pentru IQ AUT, IQ lock EL, IQ lock EM și IQ lock C

- ▶ Aveți în vedere în momentul scurtării cablului de conexiune că pentru o montare și o demontare a broaștei este necesar eventual un cablu de conexiune mai lung. Recomandăm cel puțin 15 cm în plus, pentru a putea desface și fixa conectorul fără probleme.
- ▶ Asigurați-vă că trecerea pentru cabluri are un diametru interior minim de 10 mm și o lungime corespunzătoare gradului de deschidere a ușii. Recomandăm trecerile pentru cabluri GEZE.

Bucle de cablu pentru revizie

- ▶ Respectați dimensiunile conectorului de cuplare.
- ▶ Rotunjiți colțurile și muchiile în jurul cărora trebuie ghidat cablul pentru a nu-l deteriora.

În cazul ușilor cu foaie de ușă plină, evacuarea cablului GEZE IQ lock EL/EM/C are loc orizontal spre spate. Prin aceasta, adâncimea frezării rezultă din dimensiunea pentru adâncimea cutiei închizătorii plus circa 25 mm pentru o buclă de cablu.
În cazul ușilor cu cadru din profile, ieșirea cablului are loc vertical în sus la GEZE IQ lock EL/EM/C. Aici trebuie împinsă bucla de cablu într-o cameră de profil adecvată.

Ghidajul pentru cablu
Cablul de conexiune al broaștelor antipanică GEZE trebuie tras în foaia de ușă de la partea broaștei spre partea balamalelor. Pentru aceasta, respectați următoarele puncte:
- ▶ În funcție de posibilitate, pozați pentru cablu un tub gol cu un diametru interior de cel puțin 10 mm în foaia de ușă.
- ▶ Realizați trecerea de la foaia de ușă spre toc cu o trecere pentru cabluri flexibilă.
- ▶ Conectați fix trecerea pentru cabluri cu ajutorul materialului de fixare alăturat cu foaia de ușă și tocul ușii.

4.3 Tablă de închidere (toc de ușă)

Fiecărei broaște de ușă îi este atașată tabla de închidere potrivită, testată conform EN 179 și EN 1125. Pentru decupaje în tocul de ușă la uși, care nu sunt supuse acestor standarde, vă rugăm să respectați următoarele indicații.

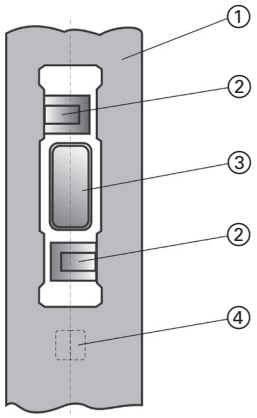

1 Tablă de închidere
2 Încuietoare în cruce
3 Zăvor
4 Limbă auxiliară

- ▫ Limba și limba auxiliară a broaștei trebuie acționate de la aceeași muchie a opritorului de capăt.
- ▫ Distanța dintre tabla de închidere și contraplaca plată trebuie să fie de 3 mm până la 7 mm.
- ▫ În momentul închiderii ușii, limba și limba auxiliară trebuie să poată să alunece nerestricționat peste o suprafață netedă în poziția de închidere:
  - ▫ Nervurile sau nuturile existente ale profilului trebuie nivelate prin tabla de închidere.
- ▫ În zona de intrare a limbii auxiliare nu trebuie să se afle găuri, adâncituri sau denivelări pe tabla de închidere:
- ▶ În momentul montajului tablei de închidere, acordați atenție ca limba auxiliară să nu se poată fixa în decupajul pentru încuietoarea în cruce/zăvor!

Tipuri speciale de tablă de închidere la cerere

4.3.1 Indicație de montaj

Tablă de închidere montată corect

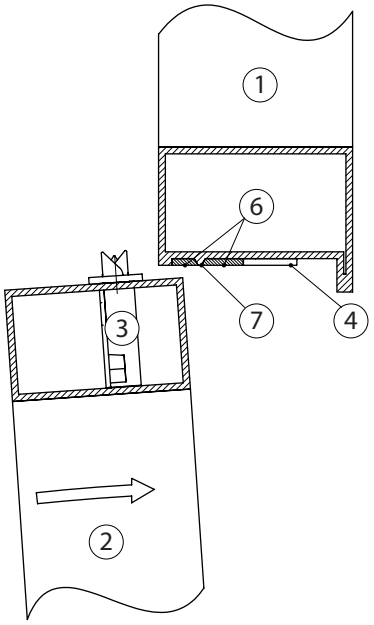

Tablă de închidere montată greșit

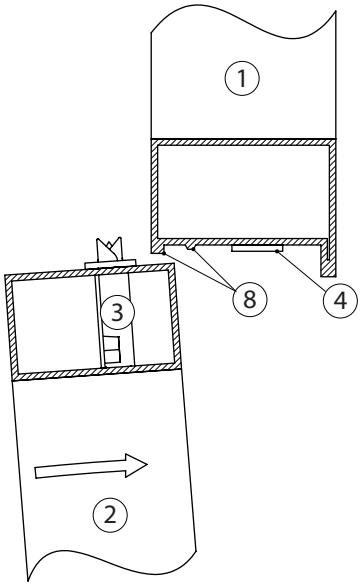

Soluție cu tablă de închidere specială

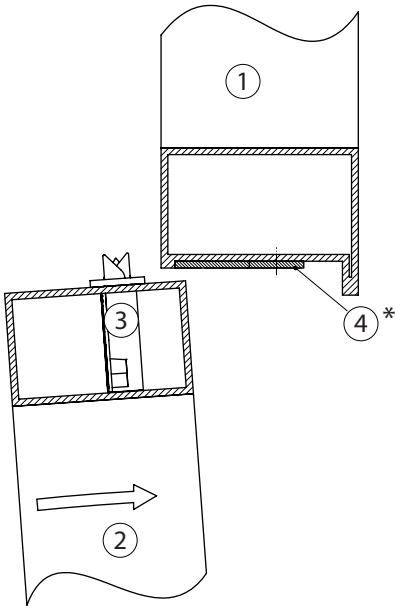

Poziția încuietorilor în cruce și a zăvorului în tabla de închidere

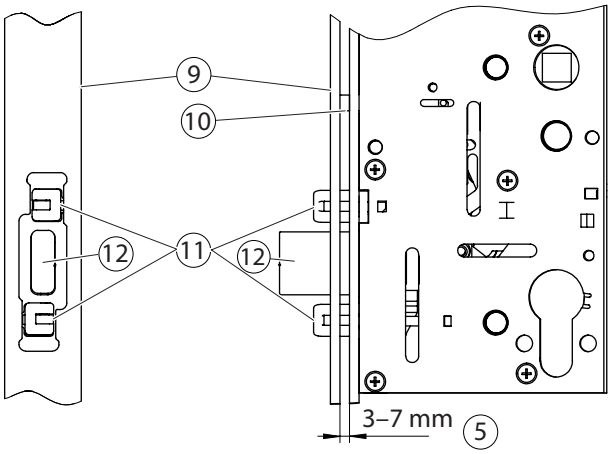

1 Tocul ușii
2 Ușă
3 Broască IQ lock
4 Tablă de închidere plată
5 Distanța șpaltului 3-7 mm
6 Spațiile goale din profil trebuie să fie umplute
7 asigurați suprafețe de intrare netede
8 Broasca nu intră
funcția de evacuare nu este garantată
9 Tablă de închidere
10 Zăvor de comandă
11 Încuietoare în cruce
12 Zăvor (trebuie să ruleze liber)

* tablă de extensie contraplacă cu posibilitate de scurtare (tablă de închidere plată cu posibilitate de scurtare pe lățime)

- Când ușa este închisă, distanța șpaltului trebuie să fie de 3-7 mm între contraplaca plată și tabla de închidere
- Muchiile de intrare trebuie să fie rotunjite
- Asigurați o intrare netedă a încuietorilor în cruce

4.4 Contrabroască (canat pasiv 2 canaturi)

Pentru fiecare broască există o contrabroască potrivită, care este autorizată conform EN 179 și EN 1125. De asemenea, se poate selecta o contraplacă plată corespunzătoare.

Denumirea contraplăcii plate se orientează după direcția DIN a canatului pasiv.
Exemplu:
Dacă la o ușă cu două canaturi, canatul activ este DIN dreapta, atunci canatul pasiv este DIN stânga. Așadar, capătul care poate fi scurtat al extensiei contraplăcii este orientat spre stânga, dacă se privește contraplaca plată montată în canatul pasiv.

- ▶ În momentul plasării comenzii indicați corect direcția DIN a canatului pasiv.

- Limba și limba auxiliară a broaștei trebuie acționate de la aceeași muchie a opritorului de capăt.
- Distanța dintre contrabroască și contraplaca plată trebuie să fie de 3 mm până la 7 mm.
- În momentul închiderii ușii, limba și limba auxiliară trebuie să poată să alunece nerestricționat peste o suprafață netedă în poziția de închidere:
  - Nervurile sau nuturile existente ale profilului trebuie nivelate.
- În zona de intrare a limbii auxiliare nu trebuie să se afle găuri, adâncituri sau denivelări:

- ▶ În momentul montării contrabroaștei, acordați atenție ca limba auxiliară să nu se poată fixa în decupajul pentru încuietoarea în cruce/zăvor!

- ▶ În momentul montării contraplăcii plate pe contrabroască strângeți șuruburile M4 x 6 cu un cuplu de torsiune maxim de 1,4 Nm.
- ▶ În momentul demontării și remontării contraplăcii plate pe contrabroască înșurubați șuruburile cu siguranță pentru șuruburi (se aplică și în cazul utilizării suporturilor din tablă).

4.4.1 Dimensiune de montare cadru tubular

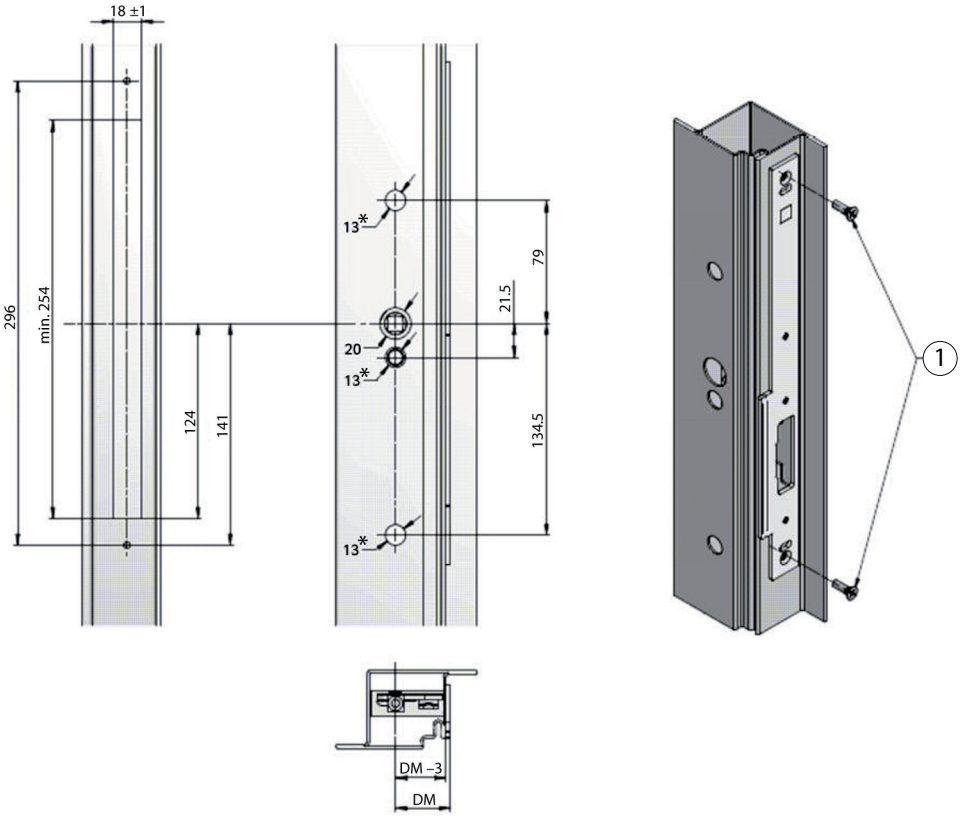

1 M5 × max. 16 mm, cuplu de strângere 3,1 Nm

* Pregătire pentru montajul șildului lung

Pentru ușile cu cadru din profile

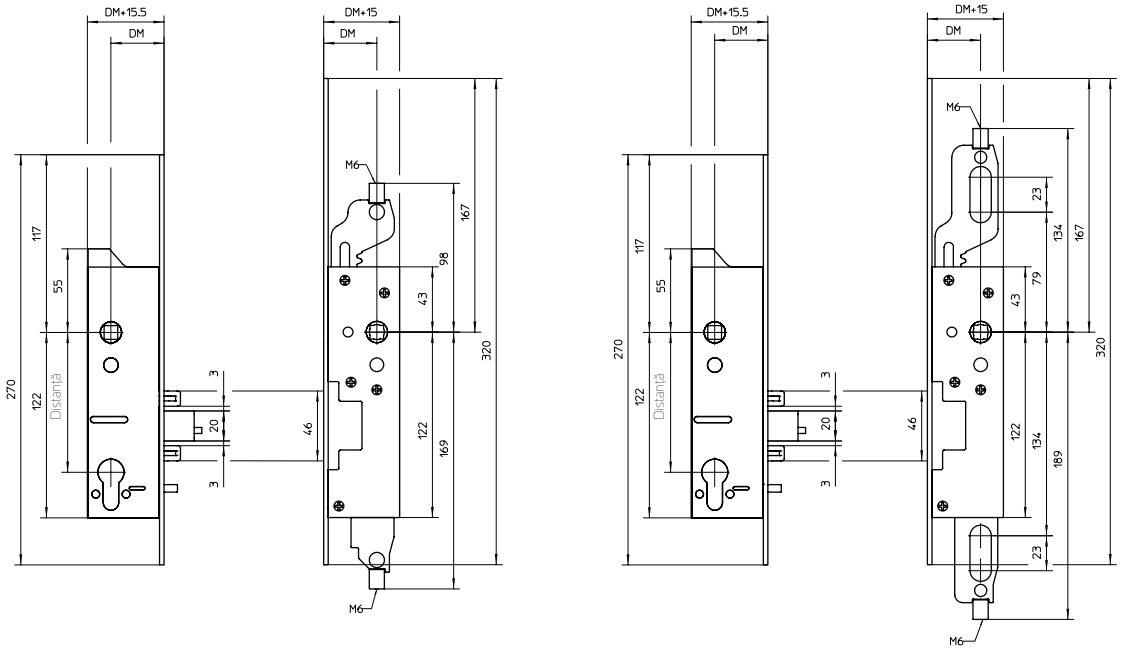

Contrabroască cadru tubular scurt

Contrabroască cadru tubular lung

▶ Pentru toate variantele de accesorii pentru IQ lock DL pentru uși cu cadru din profile cu 2 canaturi consultați capitolul 4.6.2.

4.4.2 Dimensiuni de montaj foaie de ușă plină

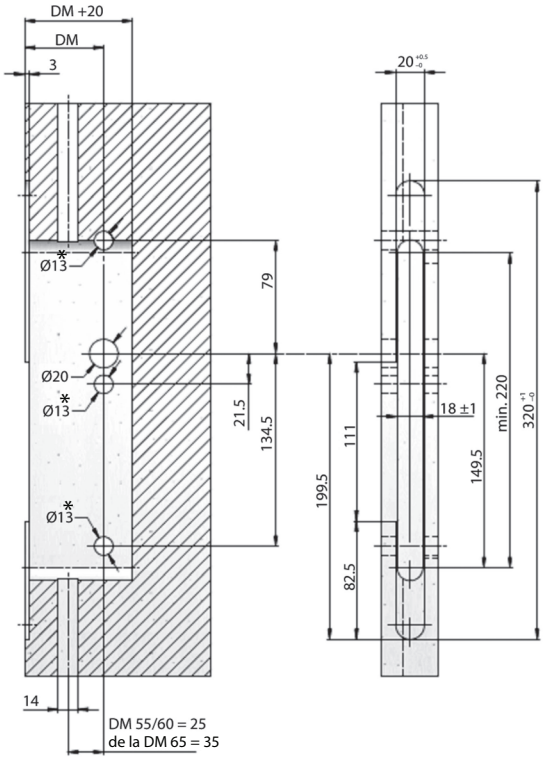

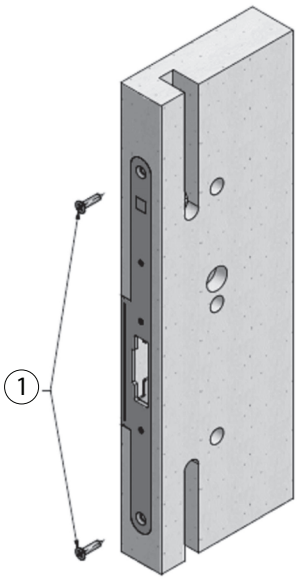

1 Șurub cu cap înecat M5 × max. 20 mm

* Pregătire pentru montajul șildului lung

Pentru uși cu foaie de ușă plină

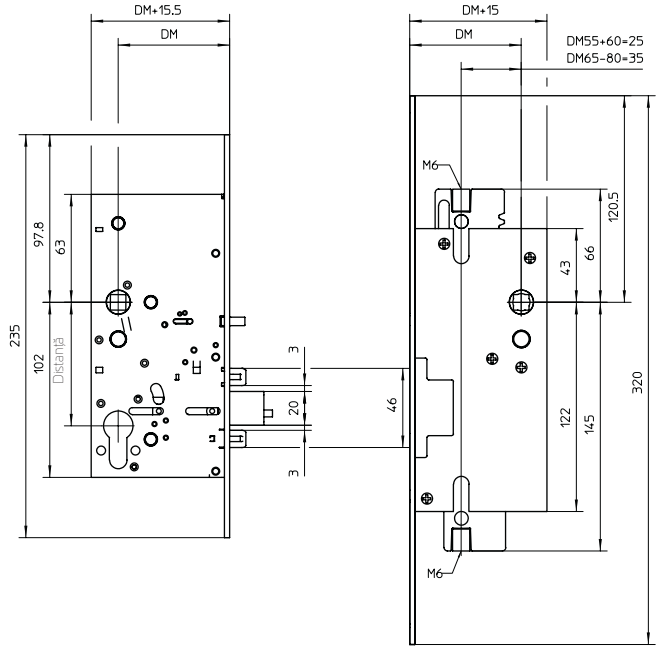

Contrabroască foaie de ușă cu foaie de ușă plină

▶ Pentru toate variantele de accesorii pentru IQ lock DL pentru uși cu foaie de ușă plină cu 2 canaturi consultați capitolul 4.6.2.

4.4.3 Scurtarea barei (fără mecanism de acționare cu tijă IQ AUT)

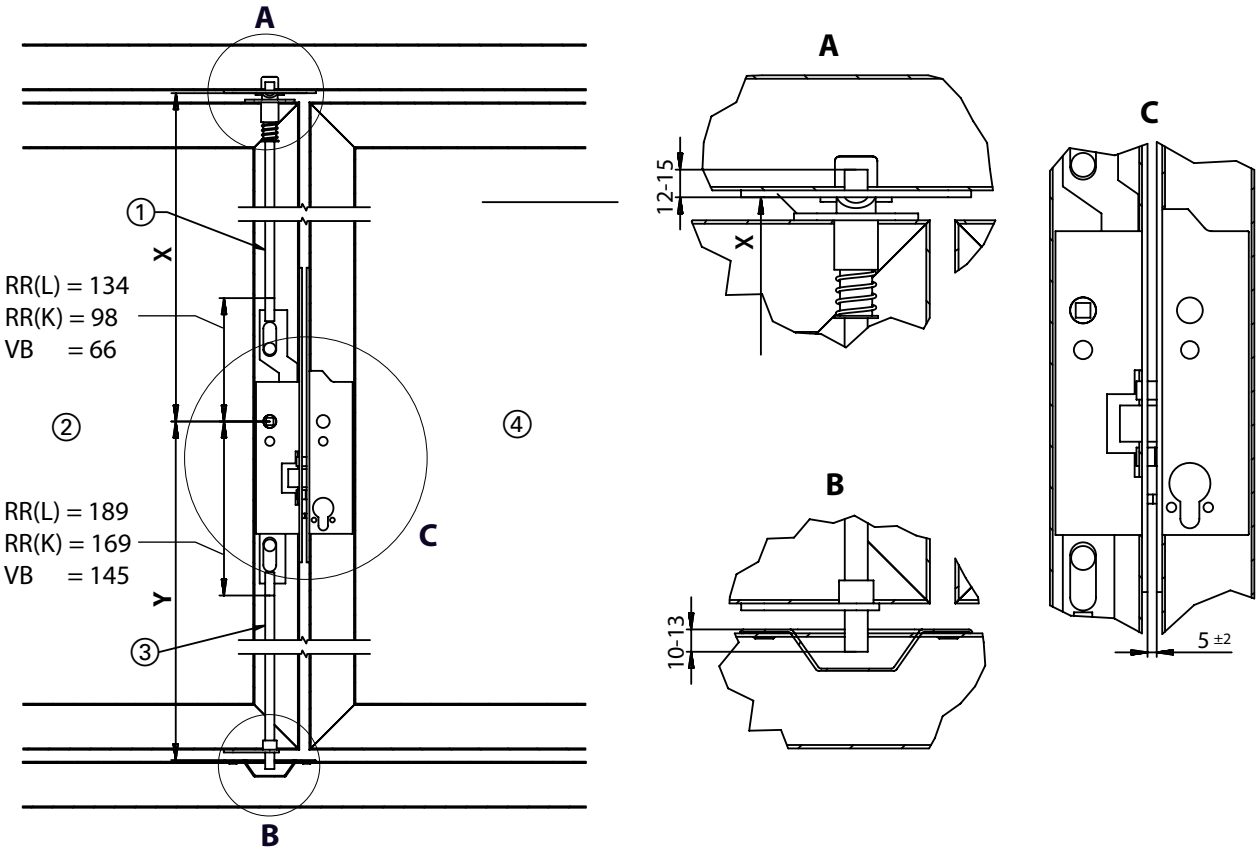

1 Tub sus
2 Canat pasiv
3 Bară jos
4 Canat activ
RR Tip de ușă: Cadru tubular
VB Tip de ușă: Uși cu foaie de ușă plină
(L) Contrabroască lungă
(K) Contrabroască scurtă

Scurtarea barei rotunde sus

Formulele **nu** se aplică pentru mecanismul de acționare cu tijă IQ AUT.

Stabilirea dimensiunii **x** (vezi desen):
- Broască superioară tablă de extensie contraplacă (sus) închisă mijloc dorn de clanță

▶ Calculul lungimii barei:
- Cadru tubular (contrabroască lungă): L_x = **x** – 110 mm
- Cadru tubular (contrabroască scurtă): L_x = **x** – 74 mm
- Foaie de ușă plină: L_x = **x** – 42 mm

▶ Debitați bara la lungimea calculată L_x.

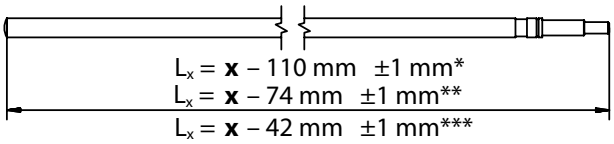

Scurtarea barei rotunde jos

▶ Stabilirea dimensiunii **y** (vezi desen):
- Canelură de închidere pe pardoseală față de mijlocul dornului clanței

▶ Calculul lungimii barei:
- Cadru tubular (contrabroască lungă): L_y = **y** – 168 mm
- Cadru tubular (contrabroască scurtă): L_y = **y** – 148 mm
- Foaie de ușă plină: L_y = **y** – 124 mm

▶ Debitați bara la lungimea calculată L_y.

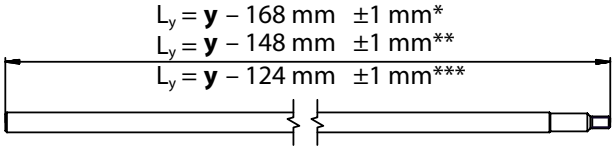

* Cadru tubular (contrabroască lungă)
** Cadru tubular (contrabroască scurtă)
*** Foaie de ușă plină

Dacă în locul barei rotunde se folosește jos o bară cu mișcare planetară, trebuie să se aibă în vedere imperativ ca aceasta să fie poziționată la 20 mm deasupra ghidajului pentru bara cu mișcare planetară. În caz contrar, acționarea contrabroaștei poate să aibă drept consecință că bara cu mișcare planetară este ridicată prea mult și ușa este suspendată. În acest caz, contrabroasca nu se mai poate bloca.

4.4.4 Accesorii în asamblare

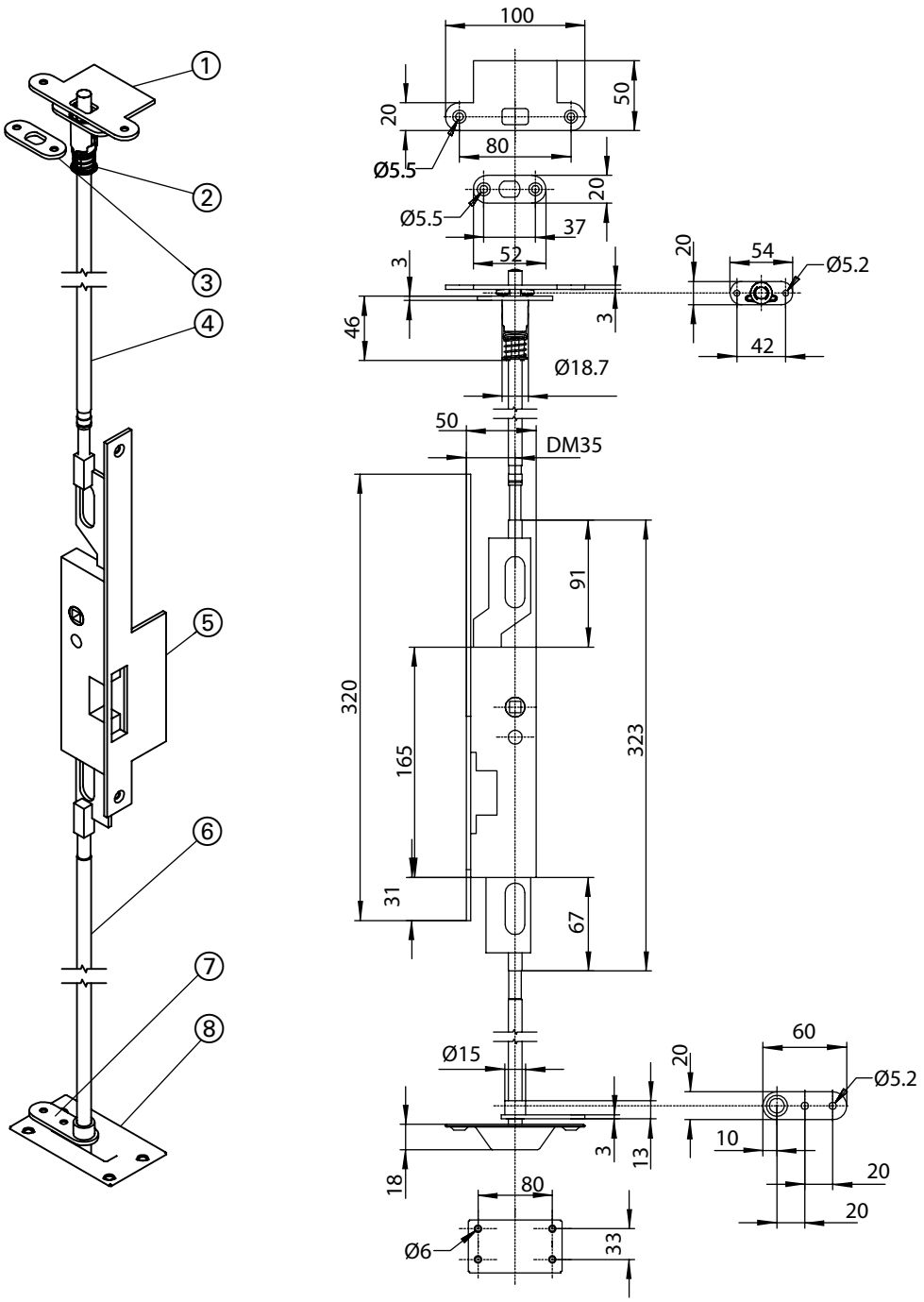

1 Tablă extensie contraplacă sus (nr. ID 133920)
2 Broască superioară sus (nr. ID 133922)
3 Tablă de închidere plată sus (nr. ID 133921) *
4 Bară rotundă sus (nr. ID 133917)
5 Extensie contraplacă (DIN dreapta, oțel, nr. ID 133909)
6 Bară rotundă jos (nr. ID 133916)
7 Ghidare cu tijă (nr. ID 133918)
8 Canelură de închidere pe pardoseală (nr. ID 133919)

* În cazul tablei de închidere plate, bara rotundă trebuie să se sprijine în lemn.
Tabla de extensie pentru contraplacă este de preferat.

4.4.5 Ajustarea aerisirii prin fantă

Stabilirea aerisirii prin fantă când ușile sunt închise (contraplacă plată - contraplacă plată)

- În funcție de aerisirea prin fantă stabiliți în ce poziție trebuie montată placa elementului de împingere:
  - 3-5 mm: Montați capacul conform figurii 1 (rotit la 180° față de starea la livrare)
  - ≥ 5 mm: Capac montat conform figurii 2. Aceasta corespunde stării la livrare.

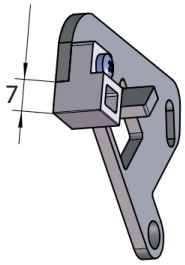

Figura 1

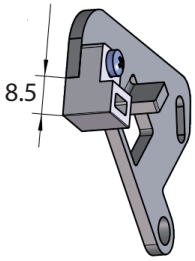

Figura 2

Următoarele etape sunt necesare numai când distanța șpaltului este < 5 mm.

- Îndepărtați șurubul (1).
- Îndepărtați placa elementului de împingere (2).
- Rotiți placa elementului de împingere la 180°.
- Montați placa elementului de împingere pe elementul de împingere (3) și utilați șurubul cu siguranță pentru șurub și strângeți-l.
- Testați funcția canatului pasiv în funcționare (blocarea barelor, funcție antipanică la ambele canaturi).

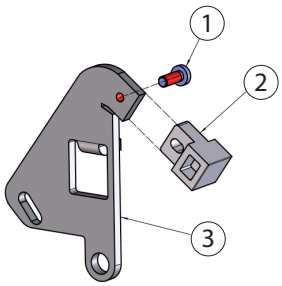

1 Șurub
2 Placa elementului de împingere
3 Element de împingere

- Respectați lungimea și cuplul de strângere ale șuruburilor de montaj și ale șuruburilor pentru contrabroască.
- Se va folosi o placă de distanțare (nr. ID 133913).
- Reglați placa elementului de împingere înainte de montajul complet al contrabroaștei.
  Demontarea plăcii elementului de împingere nu este posibilă după montarea contrabroaștei în ușă. Prin urmare, utilizați distanța șpaltului conform desenului de montaj/desenului ușii.

4.4.6 Montarea tablei de închidere reglabile

Componente

1 Suport din tablă
2 Adaos reglabil
3 Magnet
4 Tablă de închidere

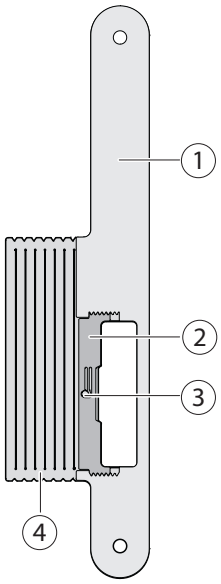

Descriere

Cu tabla de închidere reglabilă poate fi reglată o ușă, astfel încât în stare închisă să fie poziționată fără joc în tocul de ușă. Adaosul (2) poate fi reglat în pași de 0,8 m și este ținut la tabla de închidere (4) cu magnetul (3).

Montarea tablei de închidere reglabile

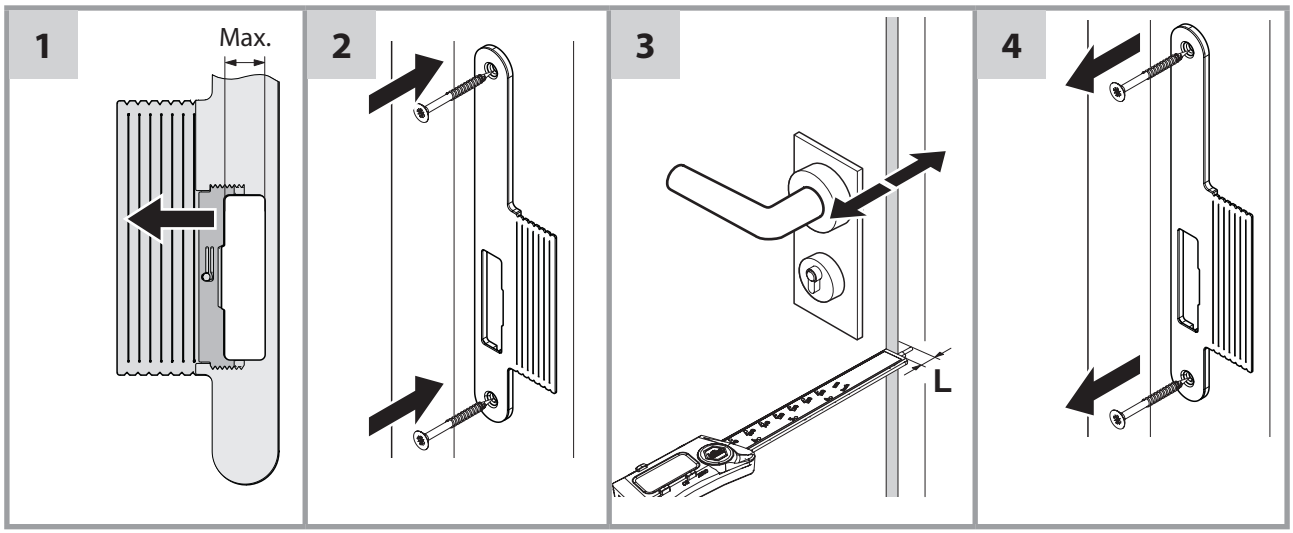

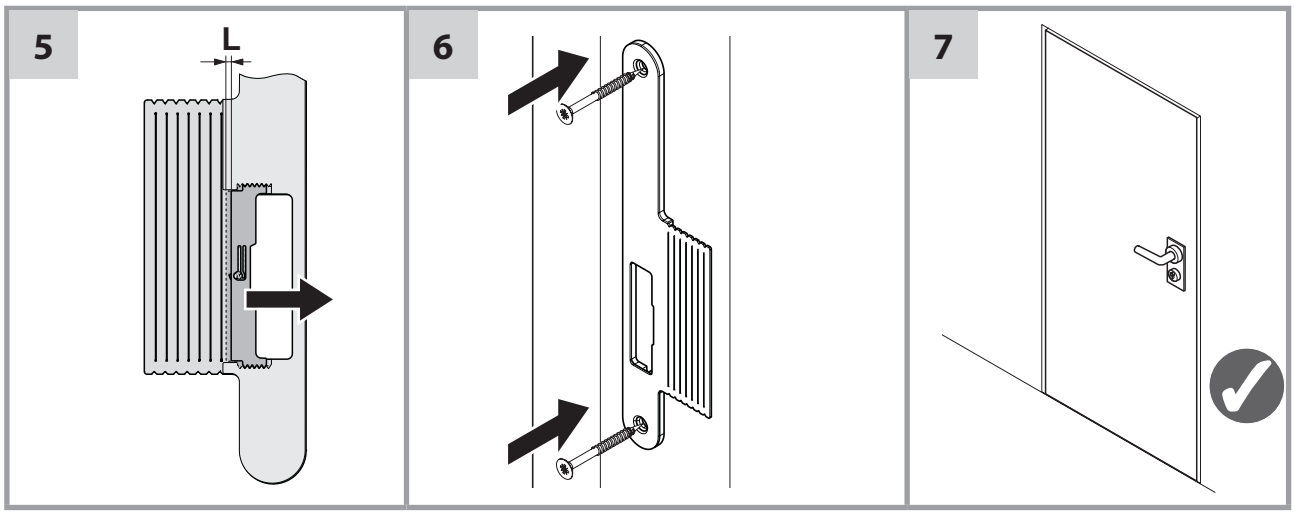

Interval de reglare decupaj pentru încuietoare

	Ajustarea L [mm]	Decupaj pentru încuietoare [mm]
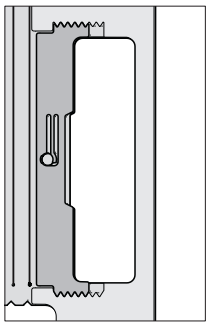	0	14,7 (max.)
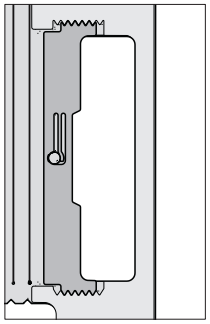	1,6	13,1
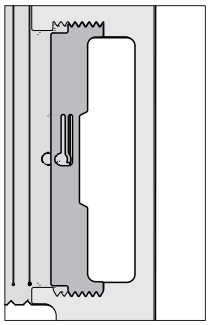	3,2	11,5

	Ajustarea L [mm]	Decupaj pentru încuietoare [mm]
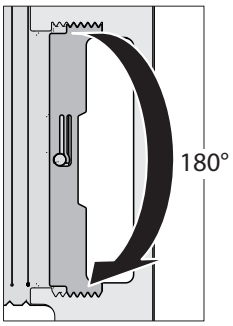		
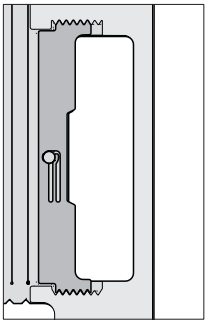	0,8	13,9
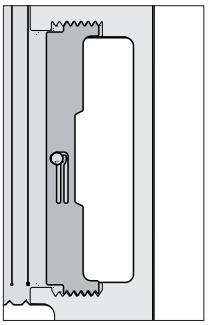	2,4	12,3

4.5 Mecanism de acționare cu tijă IQ AUT

4.5.1 Pregătirea canatului de ușă

Condiție preliminară

Pentru a proteja componentele broaștei de așchiile care cad în timpul prelucrării canatului pasiv:

▶ Demontați contrabroasca și bara rotundă sus și jos.

Decupaj canat pasiv

La decupajul canatului pasiv aveți în vedere:

- Tipul de ușă (cadru tubular sau foaie de ușă plină)
- Utilizați dimensiunile și distanțele de găurire evidențiate jos în funcție de tipul de ușă.
- Dimensiuni de frezare ale tablei de închidere la foaia de ușă plină.
- Pozarea cablurilor pentru mecanismul de acționare cu tijă IQ AUT trebuie să fie prevăzută.

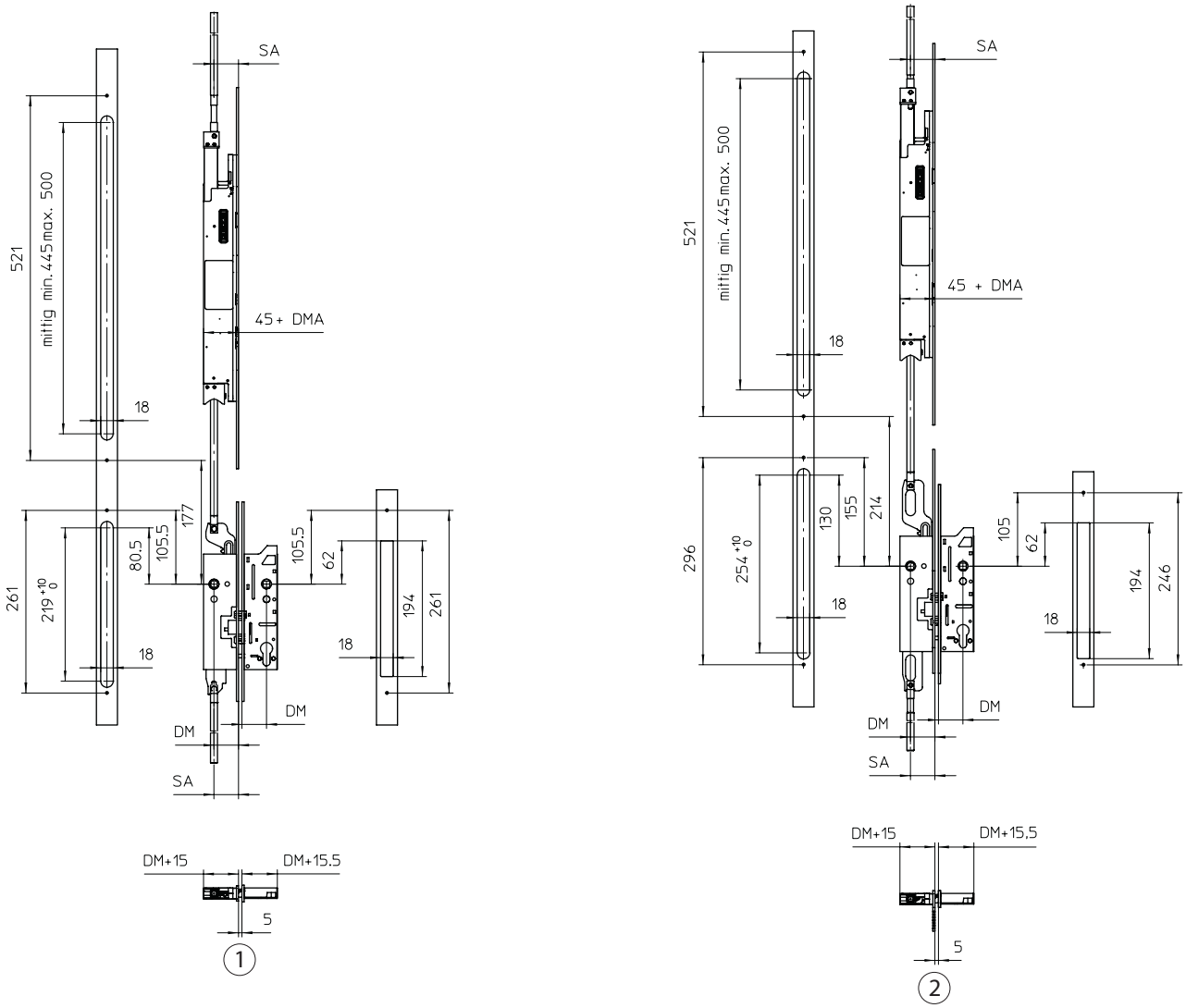

1 Frezare pentru tipul de ușă: Cadru tubular (Contrabroască scurtă)
2 Frezare pentru tipul de ușă: Cadru tubular (Contrabroască lungă)

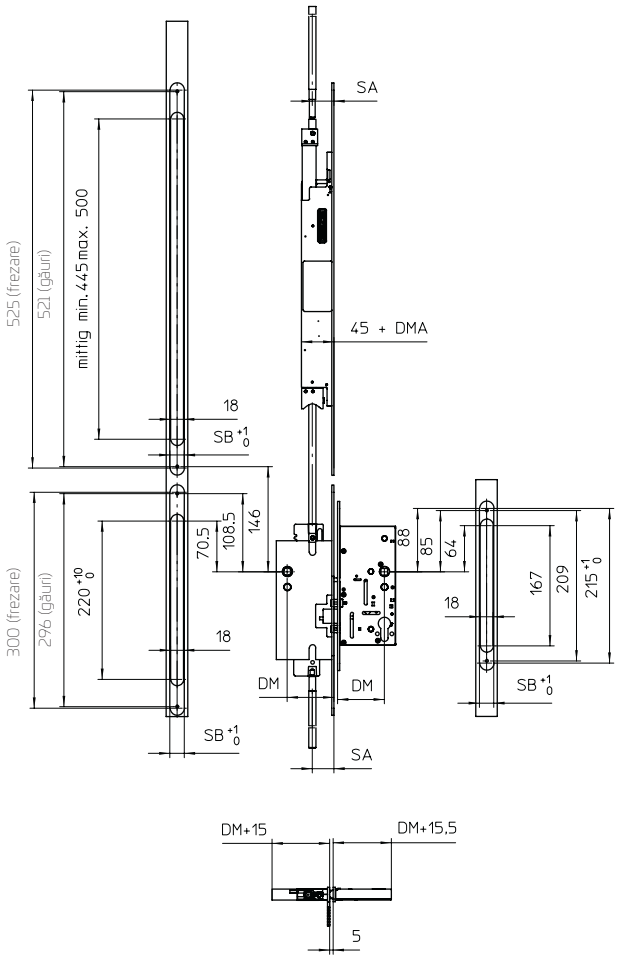

3

3 Frezare pentru tipul de ușă: Foaie de ușă plină (adâncime de frezare conform distanței dornului)

▶ **Montați contrabroasca (1), extensia de contraplacă pentru contrabroască (2) și bara rotundă inferioară.**

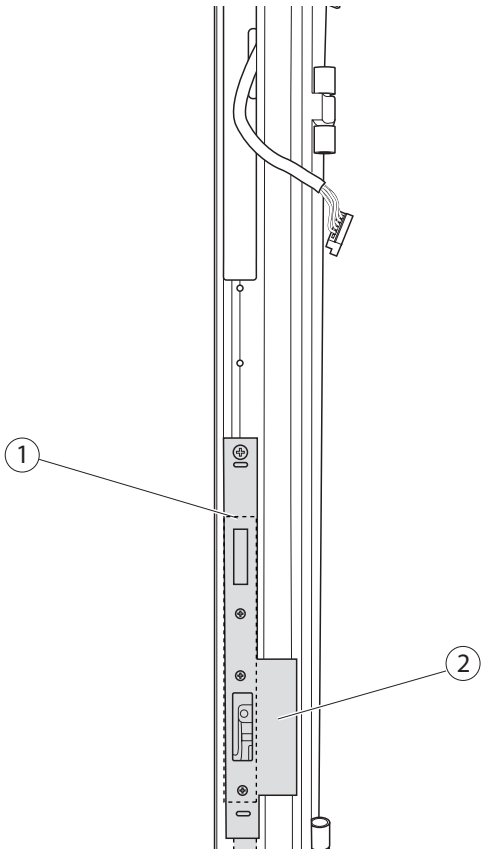

4.5.2 Montarea mecanismului de acționare cu tijă IQ AUT

- Introduceți și înșurubați tija de conducere (1) (nr. ID 152112).

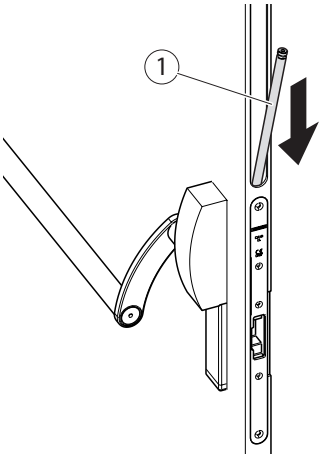

- Cablați cablurile conform planului de conectare cu conectorul și branșați IQ AUT cu conectorul pregătit (2).

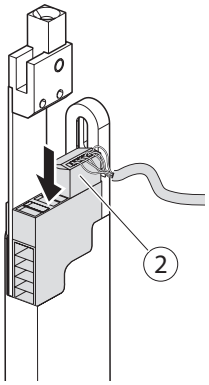

Racorduri

X1 - racord pentru alimentator, intrări și ieșiri

Racord	Culoarea conductorilor	Semnal	Funcție
x1.1	blue – BU	Alimentare cu tensiune	GND in
X1.3	red – RD		24 V (c.c. in)
X1.2	–	–	24V c.c.
X1.5	brown – BN	Intrare	Autorizare
X1.20	white – WH	Ieșire 1	Ieșire 1 (blocată)
X1.21	grey – GY		Com
X1.22	pink – PK	Ieșire 2	Deblocat
X1.21	grey – GY		Com

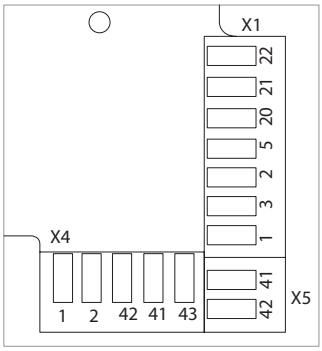

Intrare

La pinul X1.2 și X1.5 trebuie legat un contact cu potențial zero (închizător). În cazul în care se acționează contactul, IQ AUT se deplasează la poziția deblocată, unde rămâne până la expirarea timpului de menținere a poziției deschis. Timpul se scurge doar când contactul este separat.

Ieșire

IQ AUT ofertă două ieșiri cu potențial, care este conectat la pinul X1.21. Ieșirea 1 este reglabilă, în setarea din fabrică pe „Blocat" (a se vedea meniu de service).
Ieșirea 2 „Deblocat" este închisă, dacă bara de acționare se află în poziția deblocată.

X5 - racord pentru magistrala GEZE (de ex.: IO 420)

Racord	Culoarea conductorilor	Semnal	Funcție
X5.42	yellow – YE	Magistrală GEZE	RS485-A
X5.41	green – GN		RS485-B

Comutator DIP (partea din spate a plăcii de circuite)

- Cu comutatorul DIP (1) poate fi conectată și deconectată rezistență la închidere pentru RS485.
- Dacă există mai mult de doi participanți Bus, rezistența trebuie conectată în primul și în ultimul aparat.

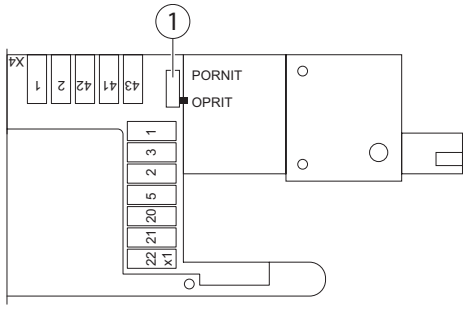

Introducerea IQ AUT

▶ Introduceți mecanismul de acționare cu tijă IQ AUT (1) în decupaj.

▶ Introduceți bara adaptorului (3) complet în pâlnie. Bara adaptorului (3) trebuie să atingă complet opritorul de capăt, astfel încât șurubul cu cap hexagonal înecat (2) să poată fi fixat prin gaura alungită.

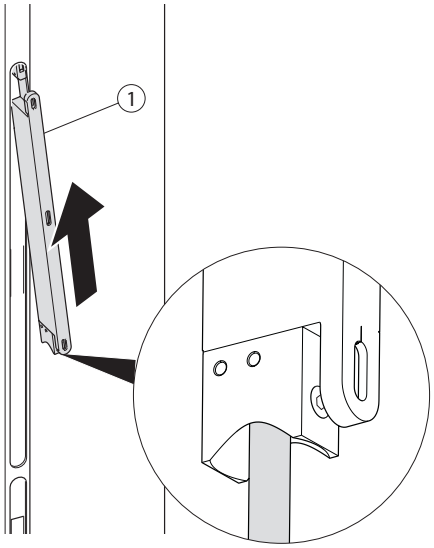

▶ Strângeți șurubul cu cap hexagonal înecat (2) în pâlnie prin gaura alungită frontală.

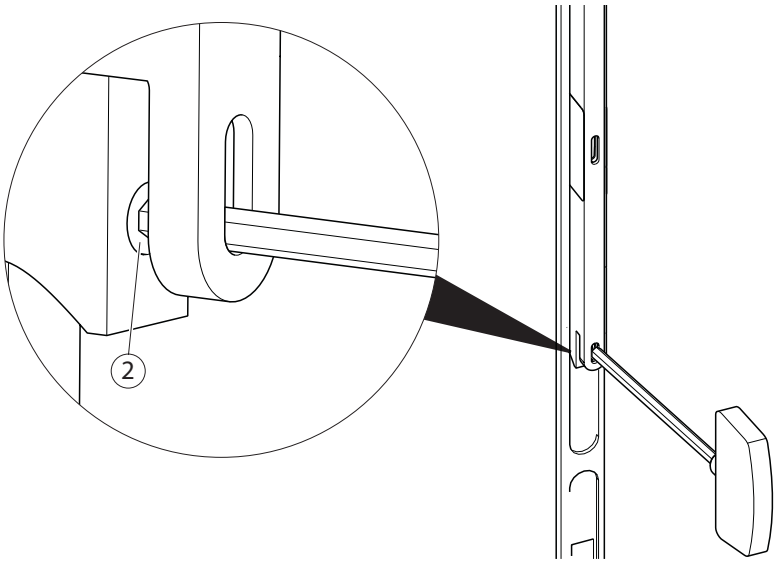

Introducerea adaptorului pentru distanța dornului
În funcție de distanța dornului trebuie introdus un număr corespunzător de adaptoare pentru distanța dornului (4) (a se vedea tabelul).

Tip de ușă cadru tubular:

Distanța dornului	Număr
35	1
40	2
45	3
55	5
60	6
70	8

Tip de ușă foaie de ușă plină:

Distanța dornului	Număr
55	0
60	1
65	0
70	1
80	3
100	7

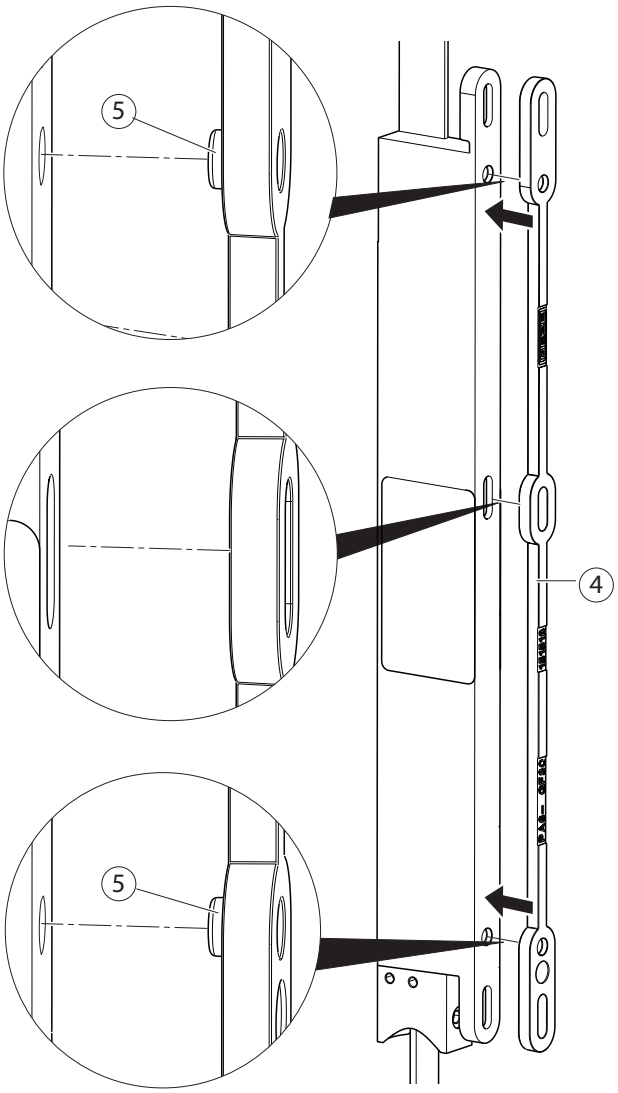

▶ Ciocurile (5) adaptorului pentru distanța dornului (4) trebuie să fie fixate complet.

Montarea contraplăcii place

- Aplicați contraplaca plată (1) la IQ AUT.
- Înfiletați cele trei șuruburi centrale (2).
  Încă nu strângeți șuruburile, deoarece IQ AUT trebuie să se mai poată mișca vertical în găurile alungite de la greutatea proprie.
- Înfiletați cele două șuruburi exterioare (3) la ușă și strângeți-le ferm.

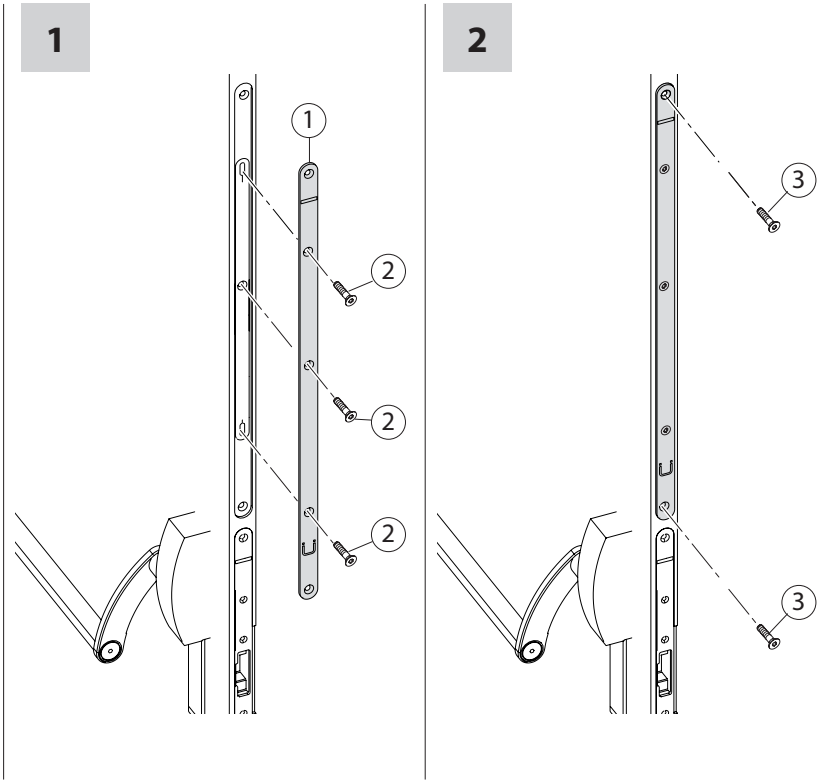

Aveți în vedere lungimea diferită a șuruburilor în funcție de numărul adaptoarelor pentru distanța dornului.

Numărul adaptoarelor pentru distanța dornului	Pungă șuruburi (nr. ID)	Șuruburi cu cap înecat ISO 10642 A2
0	152717	M5 × 10
1	152718	M5 × 16
2	152719	M5 × 20
3	152720	M5 × 25
5	152721	M5 × 35
6	161997	M5 × 40
7	152722	M5 × 45
8	161998	M5 × 50

Scurtarea barei rotunde sus și introducerea

- Feroneria pentru uși antipanică trebuie să fie acționată (deblocată).

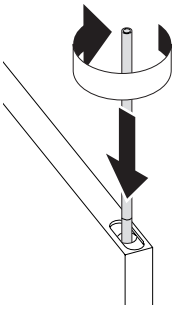

- ▶ Dacă este cazul, scurtați bara rotundă sus, în prealabil, pentru a introduce bara rotundă sus drept în profil.
- ▶ Înfiletați bara rotundă sus în IQ AUT.
- ▶ Montați broasca superioară.

- ▶ Marcați bara rotundă sus la lungimea corectă (marcare în stare deblocată direct deasupra plăcii de la broasca superioară).

Reprezentare dreapta în stare blocată după scurtare.
20 mm cu dop PVC (ieșire în consolă circa 5 mm).

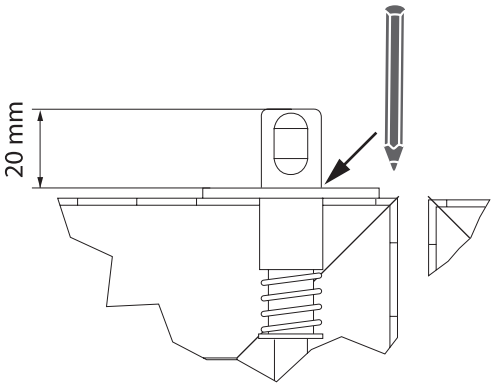

- ▶ Rotiți bara rotundă sus din nou din profil.

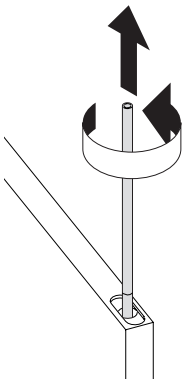

- ▶ Scurtați bara rotundă sus la marcaj și introduceți sus dopul în bara rotundă superioară.

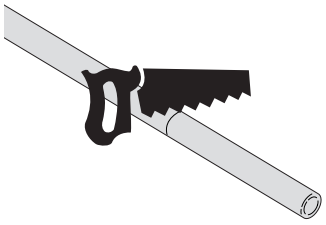

- ▶ Înfiletați din nou bara rotundă sus.

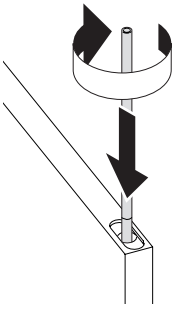

- ▶ Închideți ușa.
- ▶ Lăsați feroneria antipanică să se blocheze în tocul de ușă și aduceți în poziția opritorului de capăt.

- ▫ Feroneria antipanică nu este permis să fie acționată (blocată).

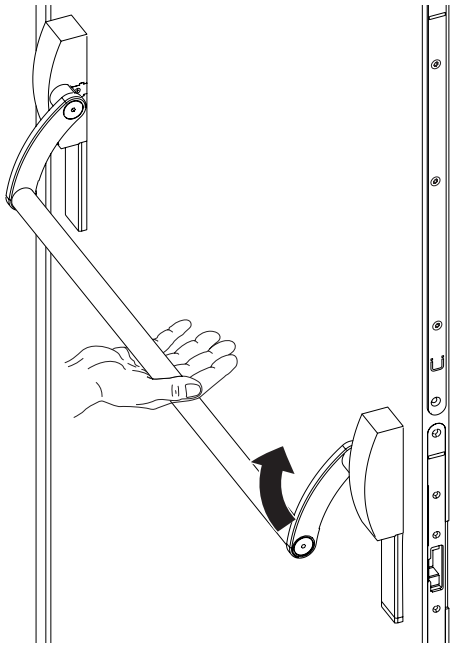

- ▶ Strângeți ferm cele trei șuruburi centrale.

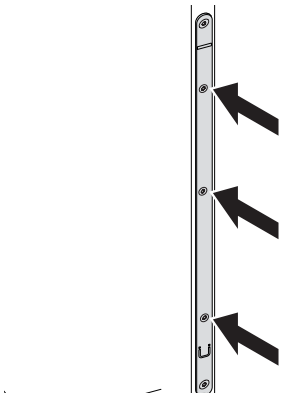

Control de închidere

- ▶ Apăsați în jos bara antipanică.

- ▶ Asigurați-vă că feroneria antipanică se deblochează și se blochează în siguranță (a se vedea capitolul 6 Întreținere).

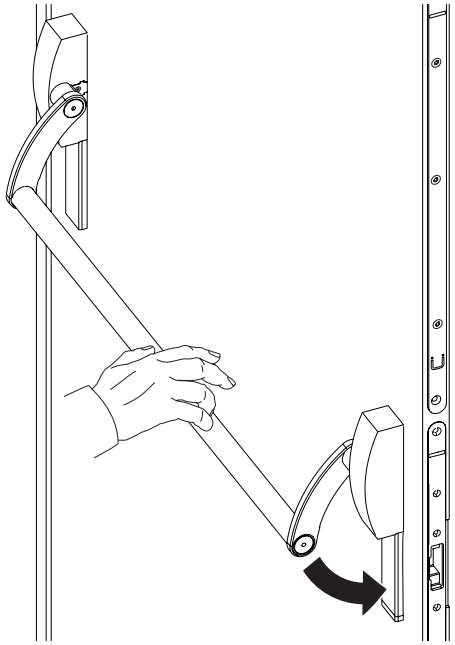

4.6 Accesorii

4.6.1 IQ lock 1 canat

Contraplacă plată broască (canat de ușă)

Denumirea produsului	Tip de ușă	Descriere (direcție DIN, L × Î × A)
Contraplacă plată	RR	DIN stânga/dreapta, 22 × 285 × 3 mm
Contraplacă plată	RR	DIN stânga/dreapta, 24 × 270 × 3 mm
Contraplacă plată	RR	DIN stânga/dreapta, 28 × 270 × 3 mm
Contraplacă plată	VB	DIN stânga/dreapta, 20 × 235 × 3 mm
Contraplacă plată	VB	DIN stânga/dreapta, 24 × 235 × 3 mm

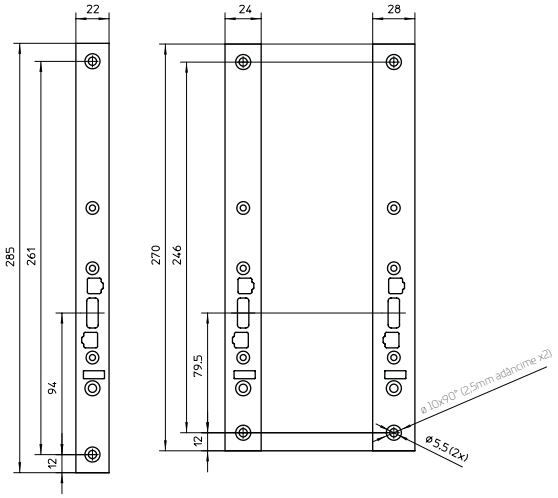

Contraplacă plată (cadru tubular)

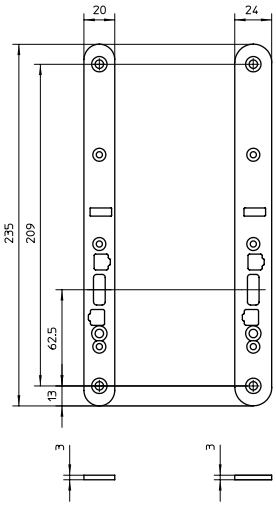

Contraplacă plată (foaie de ușă plină)

Configurabil prin nr. ID 187045.

Table de închidere (toc de ușă)

Nr. ID	Denumirea produsului	Tip de ușă	Descriere (direcție DIN, L × Î × A)
103656	Tablă de închidere plată	RR	DIN stânga/dreapta, 24 × 270 × 3 mm (set de livrare standard la distanță de centrare 92)
161953	Tablă de închidere plată	RR	DIN stânga/dreapta, 22 × 285 × 3 mm
122626	Tablă extensie contraplacă, cu posibilitate de scurtare	RR	DIN stânga, 24 × 270 × 3 mm
125201	Tablă extensie contraplacă, cu posibilitate de scurtare	RR	DIN dreapta, 24 × 270 × 3 mm
168588	Tablă extensie contraplacă ajustabilă	RR	DIN stânga, 24 × 270 × 4 mm
168587	Tablă extensie contraplacă ajustabilă	RR	DIN dreapta, 24 × 270 × 4 mm
122628	Tablă de închidere U	RR	DIN stânga/dreapta, 49 × 270 × 9 mm
103657	Tablă de închidere tip cornier, scurtă	VB	DIN stânga/dreapta, 20 × 235 × 8 mm (set de livrare standard la distanță de centrare 72)
122627	Tablă de închidere tip cornier, lungă	VB	DIN stânga/dreapta, 20 × 270 × 20 mm
103658	Tablă extensie contraplacă	VB	DIN stânga/dreapta, 50 × 235 × 3 mm
139167	Tablă extensie contraplacă, cu posibilitate de scurtare	VB	DIN stânga, 20 × 235 × 3 mm
139166	Tablă extensie contraplacă, cu posibilitate de scurtare	VB	DIN dreapta, 20 × 235 × 3 mm
169758	Tablă extensie contraplacă ajustabilă	VB	DIN stânga, 20 × 235 × 4 mm
166757	Tablă extensie contraplacă ajustabilă	VB	DIN dreapta, 20 × 235 × 4 mm
168678	Tablă extensie contraplacă ajustabilă	VB	DIN stânga, 24 × 235 × 4 mm
168589	Tablă extensie contraplacă ajustabilă	VB	DIN dreapta, 24 × 235 × 4 mm
148822	Tablă extensie contraplacă	VB	DIN stânga/dreapta, 50 × 235 × 3 mm, FN9-32
148823	Tablă extensie contraplacă	VB	DIN dreapta, 27 × 235 × 3 mm, FN9
148824	Tablă extensie contraplacă	VB	DIN stânga, 27 × 235 × 3 mm, FN9
148825	Tablă extensie contraplacă	VB	DIN dreapta, 42 × 235 × 3 mm, FN24
148826	Tablă extensie contraplacă	VB	DIN stânga, 42 × 235 × 3 mm, FN24

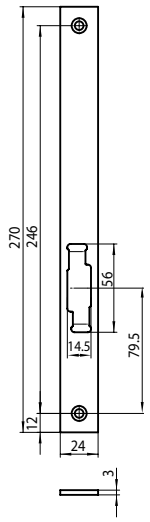

103656

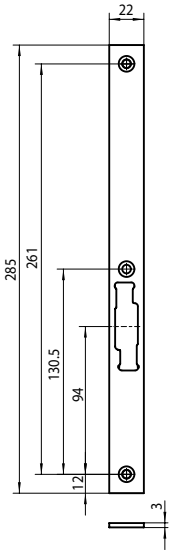

161953

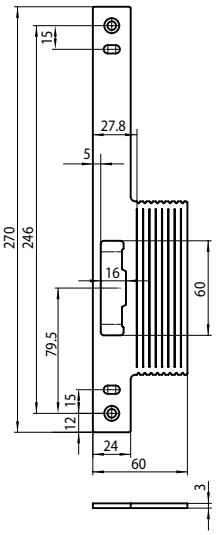

122626 - DIN stânga
125201 - DIN dreapta

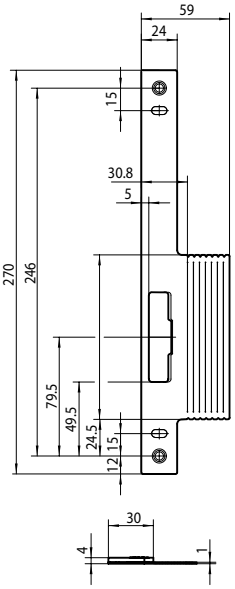

168588 - DIN stânga
168587 - DIN dreapta

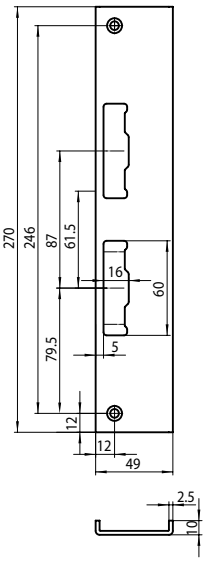

122628

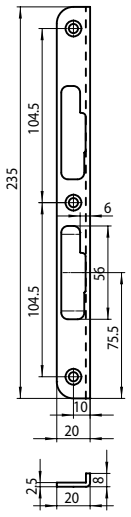

103657

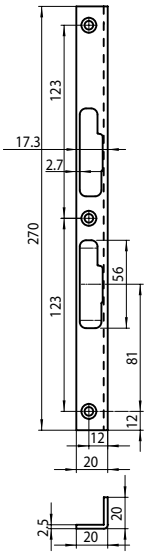

122627

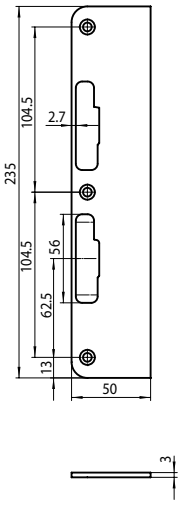

103658

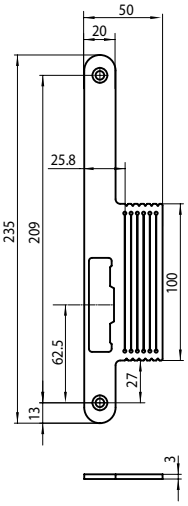

139167 - DIN stânga
139166 - DIN dreapta

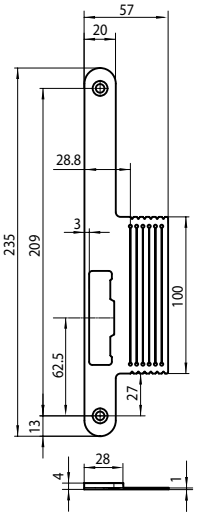

169758 - DIN stânga
169757 - DIN dreapta

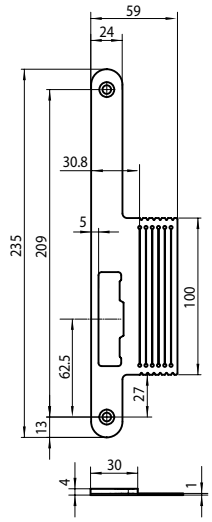

168678 - DIN stânga
168589 - DIN dreapta

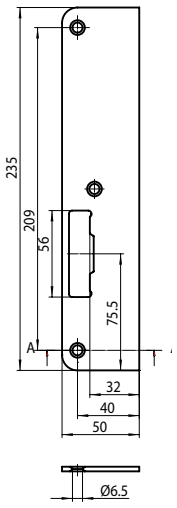

148822

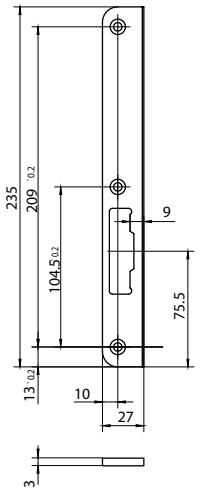

148824 - DIN stânga
148823 - DIN dreapta

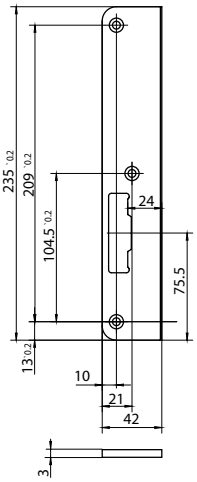

148826 - DIN stânga
148825 - DIN dreapta

Suport din tablă broască (canat de ușă)

Nr. ID	Denumirea produsului	Descriere (direcție DIN, L × Î × A)
122629	Suport din tablă broască de ușă	DIN stânga/dreapta, 270 × 24 × 3 mm
152999	Suport din tablă broască de ușă	DIN stânga/dreapta, 270 × 28 × 3 mm
161535	Suport din tablă broască de ușă	DIN stânga/dreapta, 270 × 28 × 1,5 mm

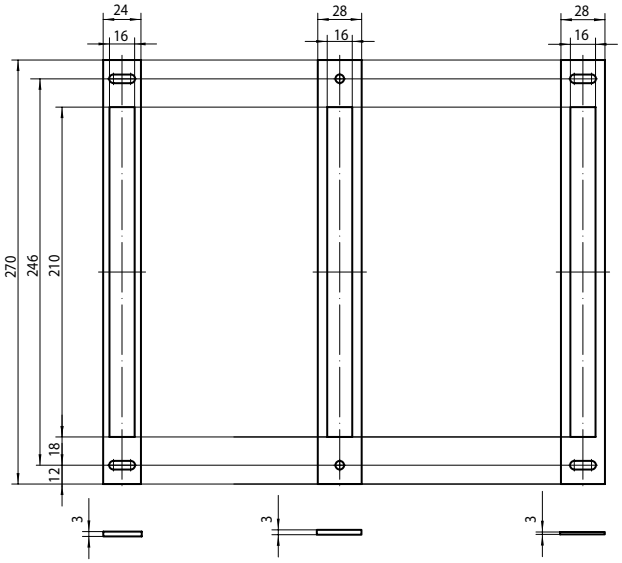

122629 152999 161535

4.6.2 IQ lock DL 2 canaturi

Contraplacă plată broască (canat activ)

Denumirea produsului	Tip de ușă	Descriere (direcție DIN, L × Î × A)
Contraplacă plată	RR	DIN stânga/dreapta, 22 × 285 × 3 mm
Contraplacă plată	RR	DIN stânga/dreapta, 24 × 270 × 3 mm
Contraplacă plată	RR	DIN stânga/dreapta, 28 × 270 × 3 mm
Contraplacă plată	VB	DIN stânga/dreapta, 20 × 235 × 3 mm
Contraplacă plată	VB	DIN stânga/dreapta, 24 × 235 × 3 mm

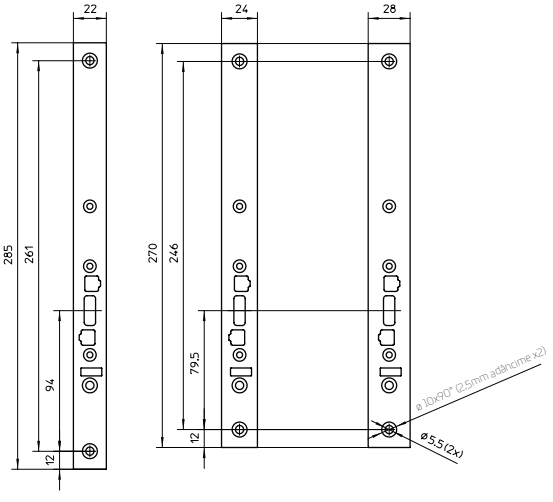

Contraplacă plată (cadru tubular)

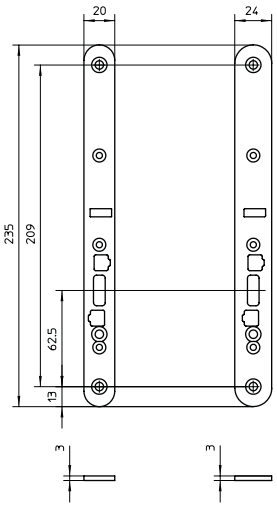

Contraplacă plată
(foaie de ușă plină)

Configurabil prin nr. ID 187045.

Placă contrabroască (canat pasiv)

În cazul extensiilor de contraplacă ajustabile aveți în vedere că șuruburile se echipează în momentul montării plăcii pe contrabroască (și după demontare pentru reglarea decupajului pentru încuietoare) cu o siguranță pentru șuruburi. Reglarea decupajului pentru încuietoare a extensiei de contraplacă are loc identic ca la tablele de extensie contraplacă ajustabile (a se vedea capitolul 4.4.6).

Nr. ID	Denumirea produsului	Tip de ușă	Descriere (direcție DIN, L × Î × A)
148845	Contraplacă plată	RR	DIN stânga/dreapta, 22 × 285 × 3 mm
152998	Contraplacă plată	RR	DIN stânga/dreapta, 28 × 320 × 3 mm
168591	Extensie contraplacă, ajustabilă	RR	DIN stânga, 24 × 320 × 4 mm
168590	Extensie contraplacă, ajustabilă	RR	DIN dreapta, 24 × 320 × 4 mm
133910	Extensie contraplacă	RR	DIN stânga, 24 × 320 × 3 mm
133909	Extensie contraplacă	RR	DIN dreapta, 24 × 320 × 3 mm
161536	Extensie contraplacă	RR	DIN stânga, 28 × 320 × 3 mm
161537	Extensie contraplacă	RR	DIN dreapta, 28 × 320 × 3 mm
133912	Extensie contraplacă	VB	DIN stânga, 20 × 320 × 3 mm
133911	Extensie contraplacă	VB	DIN dreapta, 20 × 320 × 3 mm
148842	Extensie contraplacă	VB	DIN stânga, 25,5 × 320 × 3 mm, FN9
148841	Extensie contraplacă	VB	DIN dreapta, 25,5 × 320 × 3 mm, FN9
148844	Extensie contraplacă	VB	DIN stânga, 40,5 × 320 × 3 mm, FN24
148843	Extensie contraplacă	VB	DIN dreapta, 40,5 × 320 × 3 mm, FN24
148958	Extensie contraplacă	VB	DIN stânga, 24 × 320 × 3 mm
148957	Extensie contraplacă	VB	DIN dreapta, 24 × 320 × 3 mm
168662	Extensie contraplacă, ajustabilă	VB	DIN dreapta, 20 × 320 × 4 mm
168663	Extensie contraplacă, ajustabilă	VB	DIN stânga, 20 × 320 × 4 mm
169759	Extensie contraplacă, ajustabilă	VB	DIN dreapta, 24 × 320 × 4 mm
169760	Extensie contraplacă, ajustabilă	VB	DIN stânga, 24 × 320 × 4 mm

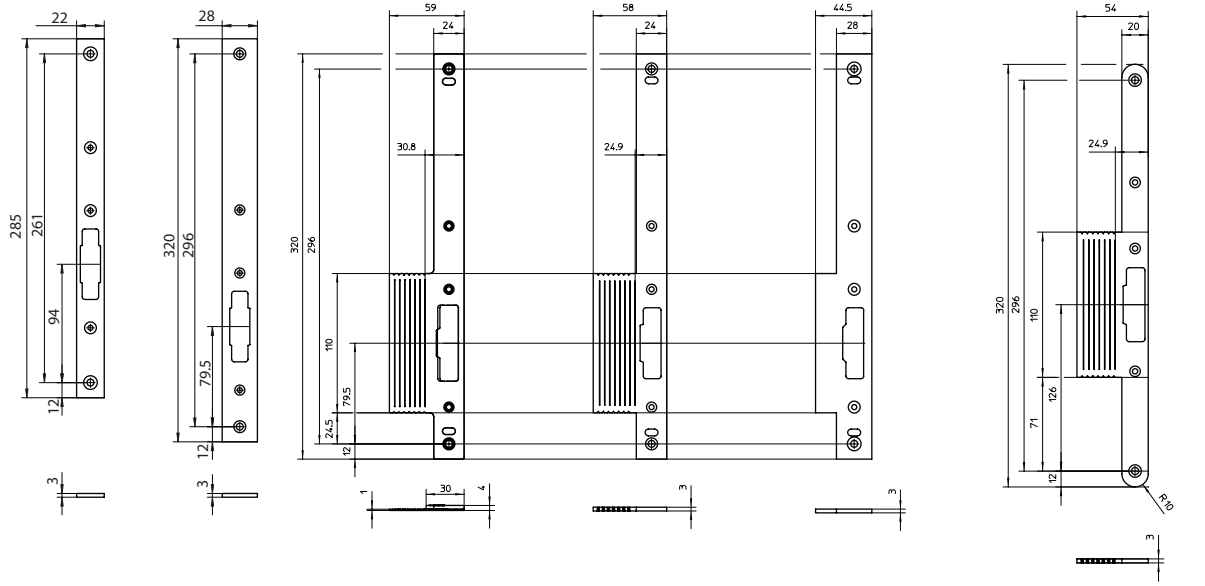

148845 | 152998 | 168591 - DIN stânga 168590 - DIN dreapta | 133910 - DIN stânga 133909 - DIN dreapta | 161536 - DIN stânga 161537 - DIN dreapta | 133912 - DIN stânga 133911 - DIN dreapta

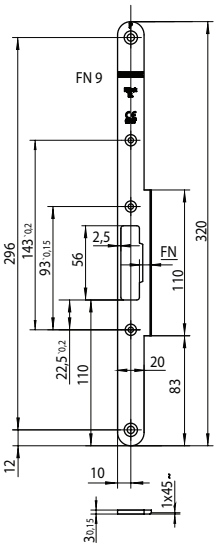

148842 - DIN stânga

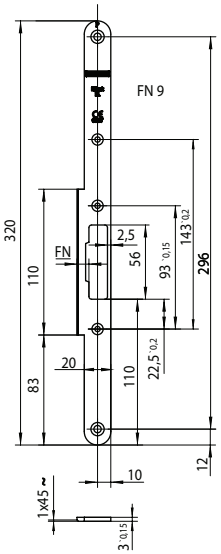

148841 - DIN dreapta

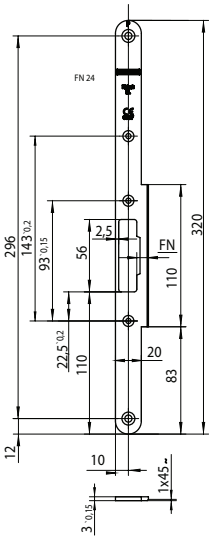

148844 - DIN stânga
148843 - DIN dreapta

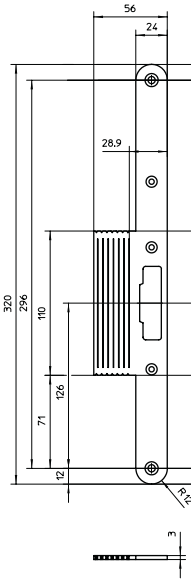

148958 - DIN stânga
148957 - DIN dreapta

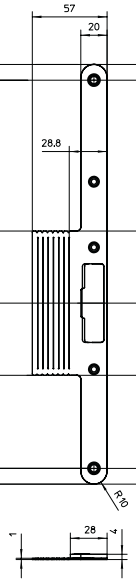

168663 - DIN stânga
168662 - DIN dreapta

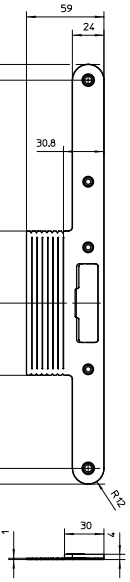

169760 - DIN stânga
169659 - DIN dreapta

Suport din tablă broască (canat activ)

Nr. ID	Denumirea produsului	Descriere (direcție DIN, L × Î × A)
122629	Suport din tablă broască de ușă	DIN stânga/dreapta, 24 × 270 × 3 mm
152999	Suport din tablă broască de ușă	DIN stânga/dreapta, 28 × 270 × 3 mm
161535	Suport din tablă broască de ușă	DIN stânga/dreapta, 24 × 270 × 1,5 mm

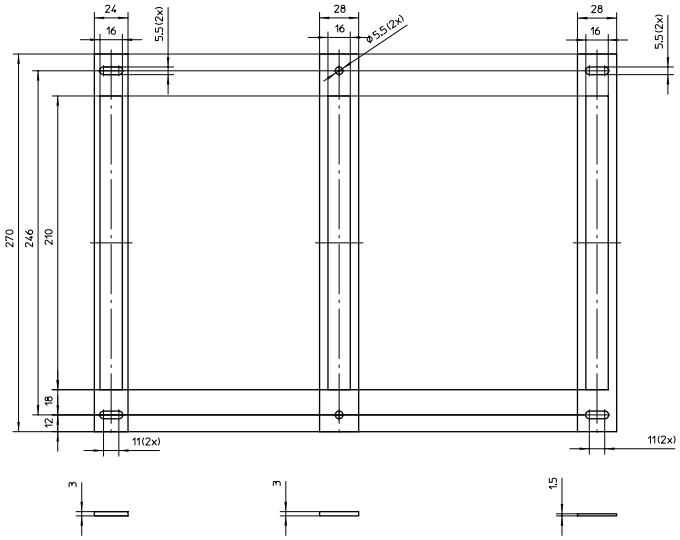

122629 152999 161535

Suport din tablă contrabroască (canat pasiv)

Nr. ID	Denumirea produsului	Tip de ușă	Descriere (direcție DIN, L × Î × A)
161365	Suport din tablă contrabroască	RR	DIN stânga/dreapta, 24 × 285 × 3 mm
133914	Suport din tablă contrabroască	RR	DIN stânga/dreapta, 24 × 320 × 3 mm pentru profile cu contraplacă plată U de 6 mm
153000	Suport din tablă contrabroască	RR	DIN stânga/dreapta, 28 × 320 × 3 mm
161538	Suport din tablă contrabroască	RR	DIN stânga/dreapta, 28 × 320 × 1,5 mm
133913	Tablă de distanțare contrabroască	RR	DIN stânga/dreapta, 24 × 320 × 2 mm

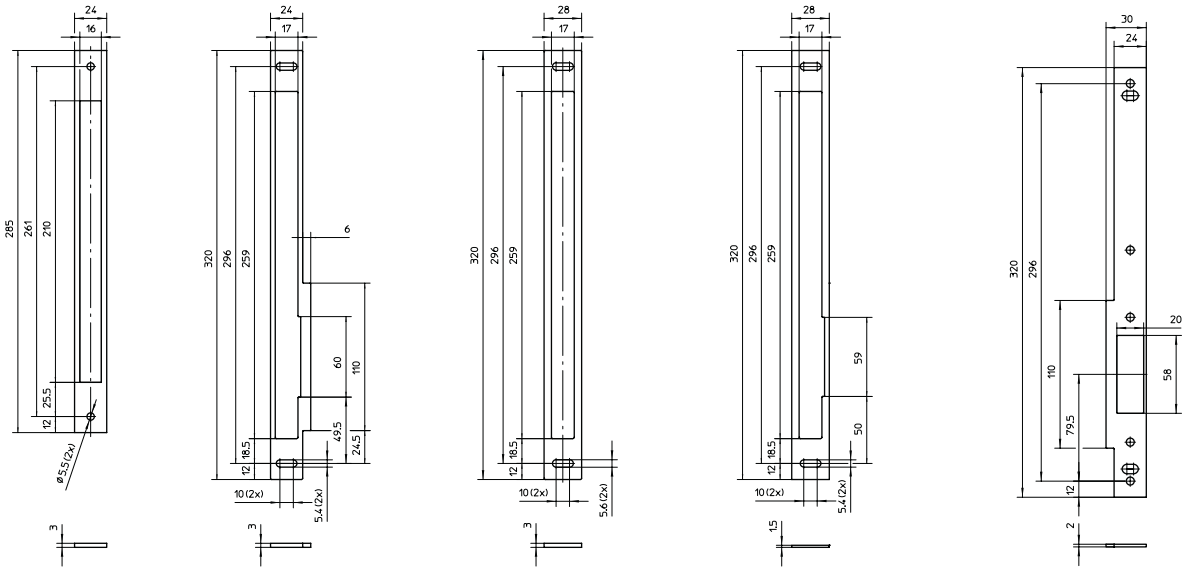

161365 133914 153000 161538 133913

Placă IQ AUT (canat pasiv)

Nr. ID	Denumirea produsului	Tip de ușă	Descriere (direcție DIN, L × Î × A)
164244	Placă IQ AUT	RR	DIN stânga/dreapta, 22 × 545 × 3 mm
152111	Placă IQ AUT	RR	DIN stânga/dreapta, 24 × 545 × 3 mm
153001	Placă IQ AUT	RR	DIN stânga/dreapta, 28 × 545 × 3 mm
152108	Placă IQ AUT	VB	DIN stânga/dreapta, 20 × 545 × 3 mm
152110	Placă IQ AUT	VB	DIN stânga/dreapta, 24 × 545 × 3 mm

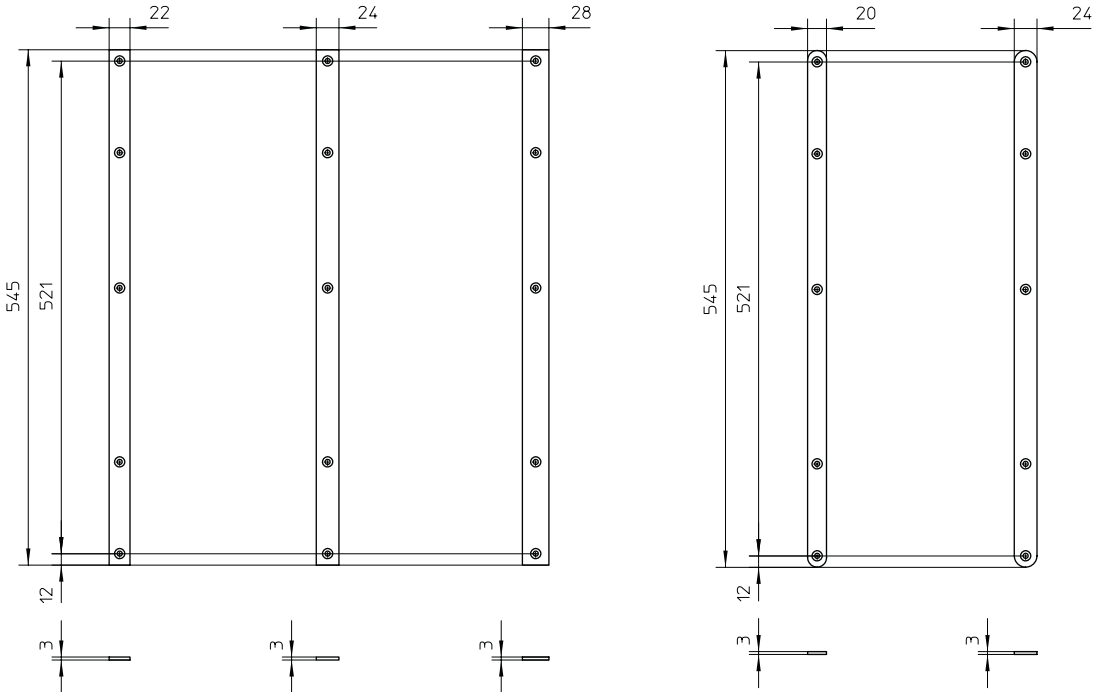

164244 152111 153001 152108 152110

Suporturi din tablă IQ AUT (canat pasiv)

Nr. ID	Denumirea produsului	Descriere (direcție DIN, L × Î × A)
153004	Suport din tablă IQ AUT	DIN stânga/dreapta, 24 × 545 × 3 mm
161539	Suport din tablă IQ AUT	DIN stânga/dreapta, 28 × 545 × 1,5 mm
153003	Suport din tablă IQ AUT	DIN stânga/dreapta, 28 × 545 × 3 mm

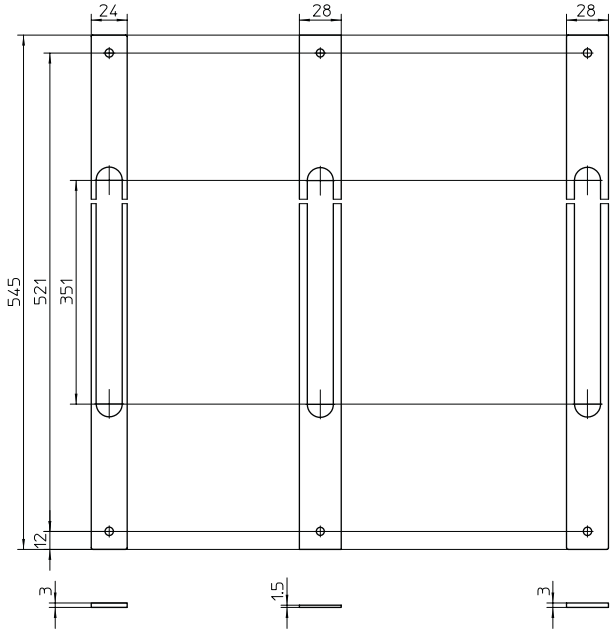

153004 161539 153003

4.6.3 Accesorii

Blocare cu tijă

Elemente de blocare în pardoseală

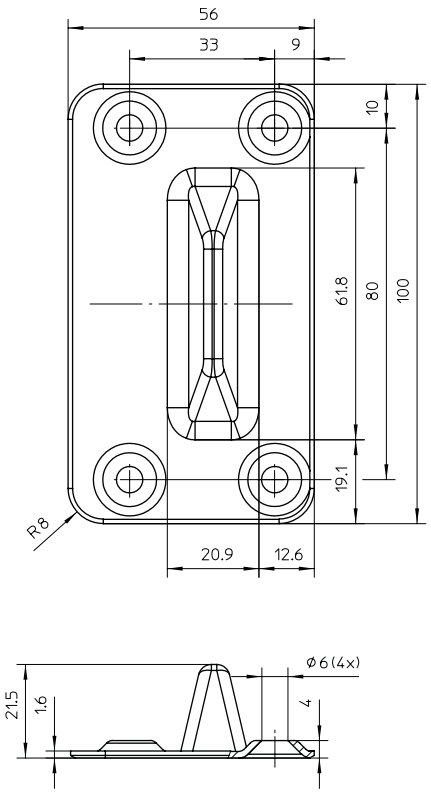

156705

Broască superioară sus

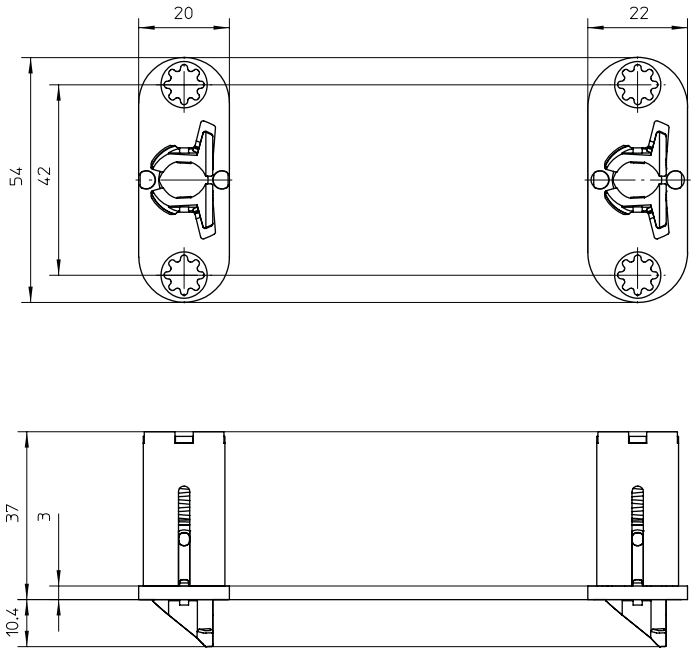

156726 157391

Suporturi din tablă broască superioară

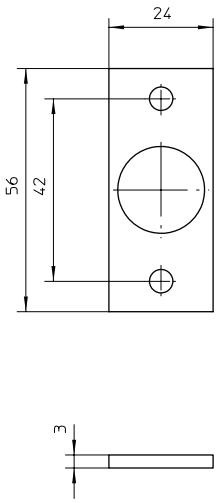

161528

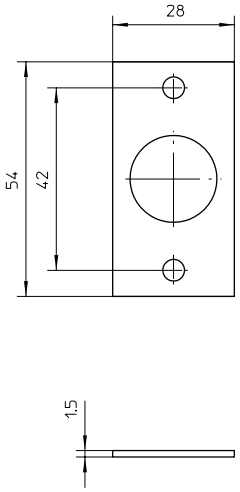

161534

Broască superioară - suporturi din tablă pentru table de închidere plată

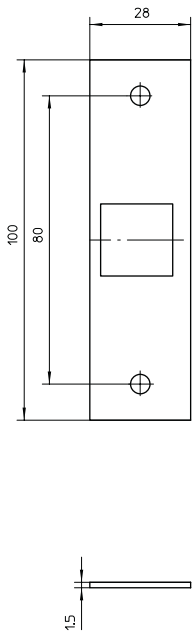

161533

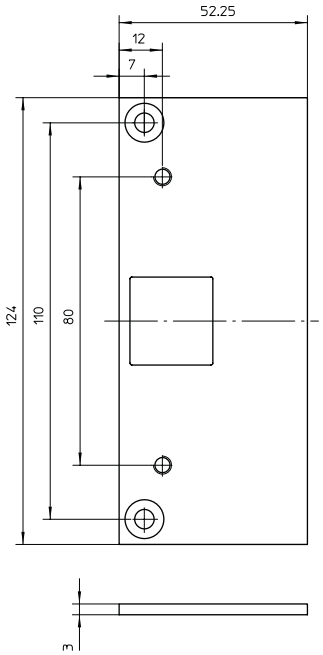

161525

Ghidări cu tijă

Ghidare cu bară rotundă

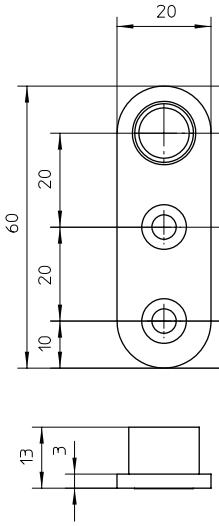

133918

Ghidare cu bară cu mișcare planetară

156707

Broască superioară

Table de închidere plată

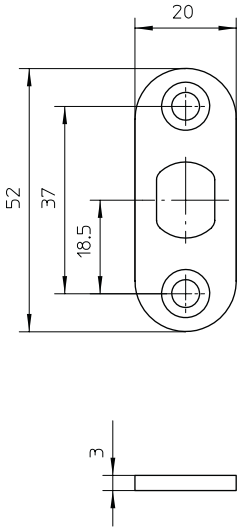

133921

Blocare cu tijă sus
Bare de angrenare a zăvorului

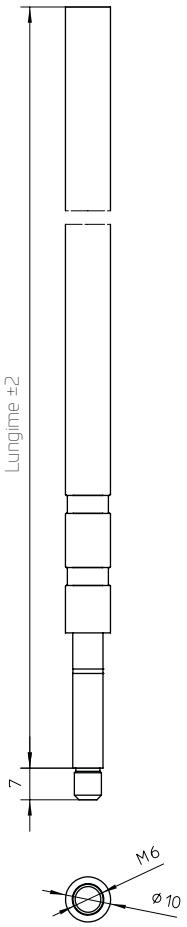

Lungime 1000 mm	156709
Lungime 1500 mm	156710
Lungime 2000 mm	156711
Lungime 2500 mm	156722

Blocare cu tijă jos

Bară de angrenare a zăvorului

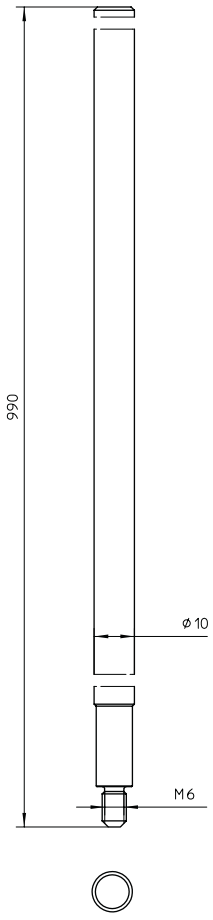

133916

Bară cu mișcare planetară

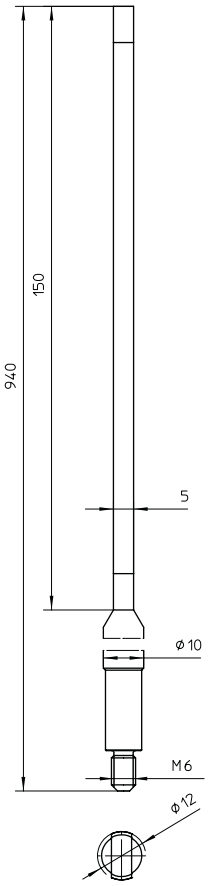

134955

Broască superioară (Foaie de ușă plină)
Table extensie contraplacă

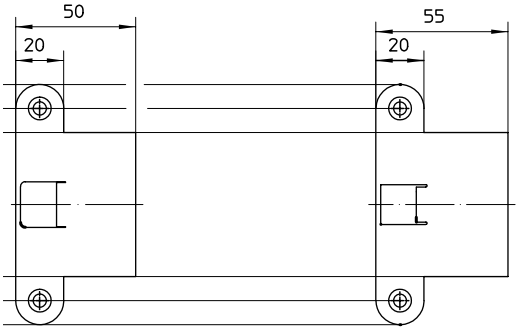

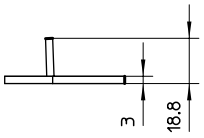

133920

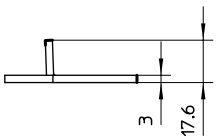

156724

IQ AUT
Tije de conducere

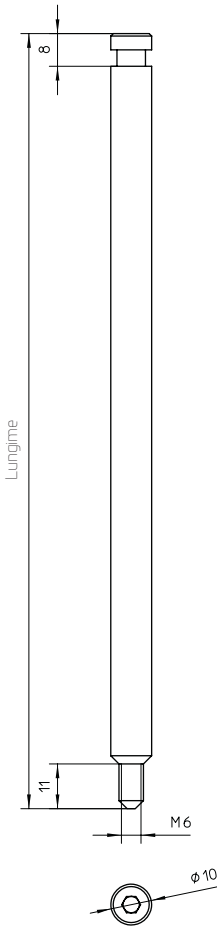

Lungime 190 mm	152112
Lungime 275 mm	178355

4.7 Feronerii

Cu broaștele antipanică cu blocare proprie GEZE este permis să se utilizeze doar feroneriile specificate în aprobarea conform EN 179 și EN 1125.

Direcția opritorului la încuietoare cu mâner IQ lock EM/IQ lock EM DL

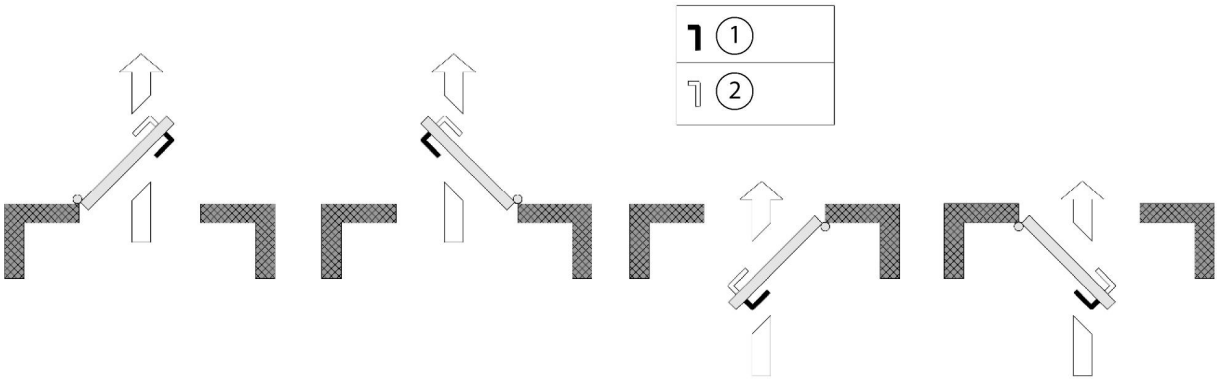

Cu deschidere spre exterior: DIN **dreapta**

Cu deschidere spre exterior: DIN **stânga**

Cu deschidere* spre interior: DIN **dreapta** Montarea IQ lock EM DIN stânga

Cu deschidere* spre interior: DIN **stânga** Montarea IQ lock EM DIN dreapta

1 Clanță cuplată fix
2 Clanță cuplabilă electronic

* necesită aprobare în legătură cu ușile de evacuare

4.8 Verificări funcționale după montarea componentelor mecanice

După montare, trebuie garantate următoarele funcții, respectiv condiții de montaj:

- Garniturile de etanșare ale ușii utilizate nu trebuie să aibă nicio influență asupra funcției conforme cu destinația a încuietorii antipanică.
- ▶ Asigurați-vă că ușa se poate deschide liber dacă este acționată încuietoarea antipanică.
- În cazul ușilor care nu pot fi deschise mai mult de 90° trebuie utilizată o încuietoare antipanică din clasa 2 (consolă normală).
- Verificați dacă elementele de sticlă de la încuietorile antipanică sunt echipate cu sticlă de siguranță sau geam duplex.
- Încuietorile antipanică nu sunt prevăzute pentru utilizarea la uși batante bidirecțional.
- ▶ Verificați dacă sunt instalate toate contrapiesele de blocare prevăzute (canelură de închidere etc.) sau măștile. Conformitatea cu EN 179, respectiv EN 1125 trebuie asigurată!
- ▶ Verificați dacă la partea interioară a ușii direct deasupra barei antipanică orizontale sau pe această bară în sine există un panou cu inscripția „Pentru deschidere apăsați contra barei” sau o pictogramă (a se vedea următoarea figură), dacă are o suprafață netedă suficient de mare pentru inscripția necesară.

- Suprafața pictogramei ar trebuie să fie de cel puțin 8.000 mm², culorile ar trebui să fie alb pe fundal verde.
- După montare, săgeata ar trebui să indice pe elementul de acționare.

5 Ce să fac dacă?

▶ Puteți remedia pe cont propriu majoritatea defecțiunilor și a erorilor care apar în funcționarea zilnică. Următoarea privire de ansamblu vă oferă un ajutor în acest sens. Dacă cu aceasta nu puteți găsi sau nu puteți remedia cauza unei defecțiuni, vă rugăm să sesizați GEZE.

▶ În niciun caz nu deschideți pe cont propriu carcasa broaștei!
- Lucrările de instalare și de întreținere, precum și reparațiile au voie să fie executate numai de către producător și de către specialiștii lui autorizați.
- Ca urmare a lucrărilor de instalare și de întreținere sau a reparațiilor necorespunzătoare pot să rezulte pericole semnificative pentru utilizator sau la produs, pentru care producătorul nu își asumă responsabilitatea și nu acordă garanție.

Mecanism de acționare cu tijă IQ AUT

Mesaj de eroare	Eroare	Cauza	Remediere
OVR_TEMP	Temperatura la motor prea ridicată	Motor suprasolicitat	▶ Verificați dacă mecanismul de blocare se mișcă ușor (încuiere) la canatul pasiv.
Wh_L_ON	Senzorul Hall de la poziția de blocare a roții dințate nu poate fi activat. Eroarea se declanșează numai în momentul revenirii	▫ Senzorul Hall WH-Lock este defect. ▫ Roata dințată este blocată	▶ Confirmați eroarea și testați din nou. Dacă eroarea apare din nou: ▶ Returnați la departamentul de service GEZE.
Wh_UL1_ON Wh_UL2_ON	Primul senzor Hall de la poziția de blocare a roții dințate nu poate fi activat. Eroarea se declanșează numai la deblocare electrică	▫ Bara de acționare de la muchia ușii este blocată. ▫ Roata dințată este blocată. ▫ Elementul de împingere de la contrabroască este blocat	▶ Deblocați manual canatul pasiv. Verificați dacă pentru deblocare trebuie să se aplice o forță prea mare. ▶ Asigurați-vă că bara de acționare nu este blocată.
Bar_L_ON	Senzorul Hall de la poziția blocată a barei de acționare este activ în stare deblocată. Această eroare se declanșează numai în stare deblocată	▫ Încercare de manipulare. Cineva a încercat să genereze un mesaj de blocare. ▫ Senzorul Hall Bar-Lock este defect.	▶ Verificați dacă ușa a fost manipulată. ▶ Lăsați tensiunea deconectată pentru min. 10 secunde și conectați din nou.
Bar_UL_ON	Senzorul Hall de la poziția deblocată a barei de acționare nu nu poate fi activat în momentul deblocării. Eroarea se declanșează numai în cazul deblocării electrice	▫ Bolțul elementului de antrenare este defect. ▫ Bara de acționare este blocată. ▫ Magnetul barei de acționare este defect	▶ Asigurați-vă că bara de acționare nu este blocată. ▶ Verificați manual sarcina la bara de acționare. ▶ Confirmați eroarea și testați din nou.
Wh_L_OFF	Senzorul Hall de la poziția blocată a roții dințate rămâne activ în momentul deblocării. Eroarea se declanșează numai în cazul deblocării electrice	Roată dințată blocată	▶ Confirmați eroarea și testați din nou. Dacă eroarea apare din nou: ▶ Returnați la departamentul de service GEZE.
Wh_UL1_OFF	Senzorul Hall de la poziția blocată a roții dințate rămâne activ în momentul revenirii. Eroarea se declanșează numai în momentul revenirii	Roată dințată blocată	▶ Confirmați eroarea și testați din nou. Dacă eroarea apare din nou: ▶ Returnați la departamentul de service GEZE.
Wh_UL2_OFF	Senzorul Hall de la poziția blocată a roții dințate rămâne activ în momentul revenirii. Eroarea se declanșează numai în momentul revenirii	Roată dințată blocată	▶ Confirmați eroarea și testați din nou. Dacă eroarea apare din nou: ▶ Returnați la departamentul de service GEZE.

Mesaj de eroare	Eroare	Cauza	Remediere
Bar_L_OFF	Senzorul Hall de la poziția blocată a barei de acționare rămâne activ în momentul deblocării. Această eroare se declanșează numai în stare deblocată	▫ Bara de acționare este blocată. ▫ Senzorul Bar-Lock este defect	▶ Asigurați-vă că bara de acționare nu este blocată. ▶ Verificați manual sarcina la bara de acționare. ▶ Confirmați eroarea și testați din nou.
OC_2UL	„OverCurrent to unlock“ În momentul deblocării este depășită limita max. de curent, deși bara de acționare a ajuns deja la poziția deblocată	Roată dințată blocată	▶ Confirmați eroarea și testați din nou. Dacă eroarea apare din nou: ▶ Înapoi la departamentul de service GEZE.
OC_2UL_BAR	„OverCurrent to unlock“ În momentul deblocării este depășită limita max. de curent	▫ Bara de acționare sau roata dințată este blocată. ▫ Sarcina este prea mare	▶ Asigurați-vă că bara de acționare nu este blocată. ▶ Verificați manual sarcina la bara de acționare. ▶ Confirmați eroarea și testați din nou.
OC_2L	„OverCurrent to lock“ În momentul deblocării este depășită limita de curent	Roată dințată blocată	▶ Confirmați eroarea și testați din nou. Dacă eroarea apare din nou: ▶ Înapoi la departamentul de service GEZE.

Încuietoare cu motor IQ lock EL/IQ lock EL DL

Alarmă/eroare	Cauza	Consecință	Remediere
Deblocarea manuală a încuietorii prin dispozitivul antipanică este posibilă, însă acționarea cu motor nu	Broască defectă mecanic sau zăvorul se blochează în stare extinsă	Zăvorul nu mai poate fi retractat cu motorul, și/sau un mesaj de defecțiune la unitatea de comandă este în așteptare	▶ Resetați activarea și porniți activarea nouă a broaștei, în caz de reușită dispare mesajul de defecțiune.
	Cablu de conexiune defect	Broasca nu este alimentată cu 24 V c.c.	▶ Verificați trecerea și eventual înlocuiți cablul de conexiune al broaștei.
	Unitate de comandă defectă sau racordată greșit	Zăvorul se va închide anticipat în caz de manipulare a limbii auxiliare și nu va mai fi retractat motorizat	▶ Verificați polaritatea intrării de 24 V c.c. de la unitatea de comandă și eventual înlocuiți.
Ușa nu poate fi deschisă prin împingere, respectiv prin tragere	Încuietoarea în cruce nu poate fi poziționată sau butucul de închidere este blocat	Zăvor blocat în stare retractată	▶ Poziționați corect tabla de închidere. ▶ Verificați acționarea comutării prin cheie.
	Clanța se blochează în poziție acționată sau arcul de reținere sus al clanței este rupt	După acționare, clanța nu revine în poziția inițială. După 4 min urmează mesajul prin releul de defecțiune.	▶ Desfaceți îmbinarea cu șurub, lubrifiați ghidajul clanței, corectați fixarea. Mesajul de defecțiune va fi resetat, după ce clanța a fost făcută utilizabilă. – sau – ▶ Înlocuiți broasca.
	Limba auxiliară nu este acționată	Zăvorul nu este extins când ușa este închisă	▶ Verificați distanța șpaltului canatului de ușă și umpleți pe dedesubt tabla de închidere.
	Broască în regim cu deblocare permanentă	Broasca nu se blochează când ușa este închisă	▶ Verificați activarea cu deblocare permanentă.
	Cablul de conexiune a fost întrerupt în timpul de autorizare	Broasca nu se blochează când ușa este închisă	▶ Verificați trecerea cablului de conexiune.
Limba auxiliară se închide la ușa închisă cu „Oprit”	Tabla de închidere a fost prelucrată ulterior și s-a decupat prea mult	–	▶ Deschideți ușa și înlocuiți tabla de închidere.

Alarmă/eroare	Cauza	Consecință	Remediere
Niciun mesaj de la contactul Reed	Distanța de comutare a contactului Reed este depășită sau cablul de conexiune al contactului Reed este defect – sau – Intrarea contactului de ușă extern la unitate de comandă defectă	Siguranța electrică împotriva deschiderii rămâne în funcțiune. Ușă blocată în cazul procesului ușă închisă sau rămâne blocată când ușa este închisă. Starea ușii „Ușă închisă" nu va fi semnalizată.	▶ Verificați contactul Reed, distanța de comutare respectată? ▶ Verificați trecerea, verificați intrarea contactului de ușă extern de pe unitatea de comandă.
Broasca nu se mai blochează	Cablu de conexiune defect	Zăvorul nu se mai extinde	▶ Înlocuiți cablul de conexiune.
Canatul de ușă nu se poate închide	Încuietoarele în cruce se lovesc puternic de tabla de închidere	Canatul de ușă nu se poate închide, limbile se freacă de tabla de închidere	▶ Lubrifiați încuietorile în cruce ușor cu un lubrifiant autorizat de GEZE.
	Limba auxiliară nu poate fi acționată		▶ Refaceți cu atenție utilizabilitatea limbii auxiliare.

Încuietoare cu mâner IQ lock EM/IQ Lock EM DL

Alarmă/eroare	Cauza	Consecință	Remediere
Deblocarea manuală prin clanța externă nu este posibilă	Magnetul nu este energizat	Clanța exterioară nu este cuplată și funcționează în gol	▶ Verificați polaritatea intrării de 24 V c.c. și eventual înlocuiți. - și/sau - ▶ Verificați trecerea cablului de conexiune. În cazul în care cablul de conexiune și polaritatea sunt în ordine: ▶ Înlocuiți broasca de ușă.
Ușa nu poate fi deschisă prin împingere, respectiv prin tragere	Încuietoarea în cruce nu poate fi poziționată – sau – butucul de închidere este blocat	Zăvor blocat în stare retractată	▶ Poziționați corect tabla de închidere. – sau – ▶ Verificați acționarea comutării prin cheie.
	Clanța se blochează în poziție acționată – sau – arcul de reținere sus al clanței este rupt	După acționare, clanța nu revine în poziția inițială și blocarea (încuierea) nu este semnalizată	▶ Desfaceți îmbinarea cu șurub, lubrifiați ghidajul clanței, corectați fixarea. – sau – ▶ Înlocuiți broasca.
	Limba auxiliară nu este acționată	Broasca nu se blochează când ușa este închisă	▶ Verificați distanța șpaltului canatului de ușă.
Zăvorul se închide imediat din nou după deschiderea ușii	Clanța de ușa nu a fost apăsată complet în jos. – sau – Limba auxiliară se blochează	Elementul de împingere nu este menținut în poziția cu deblocare permanentă, ușa nu se poate închide și nu se poate bloca regulamentar	▶ Acționați clanța de ușă complet până la opritorul de capăt. ▶ Verificați poziția lipsită de tensiune a broaștei. Eventual prelucrați ulterior poziția broaștei. Dacă nu urmează niciun alt comportament al broaștei: ▶ Înlocuiți broasca.
Limba auxiliară se închide, când ușa este închisă, cu oprit	Tabla de închidere a fost prelucrată ulterior și s-a decupat prea mult	–	▶ Deschideți ușa și înlocuiți tabla de închidere.
Canatul de ușă nu se poate închide	Încuietoarele în cruce se lovesc puternic de tabla de închidere	Canatul de ușă nu se poate închide, limbile se freacă de tabla de închidere	▶ Lubrifiați încuietorile în cruce ușor cu un lubrifiant autorizat de GEZE.
	Limba auxiliară nu poate fi acționată	–	▶ Refaceți cu atenție utilizabilitatea limbii auxiliare.

Alarmă/eroare	Cauza	Consecință	Remediere
Contactele nu semnalizează	Garnitura de feronerie montată în unghi – sau – Cutia închizătorii se află sub tensiune mecanică în locașul broaștei	Contactele din broască nu sunt acționate prin elementul de împingere integrat	▶ Demontați garnitura de feronerie. ▶ Verificați poziția lipsită de tensiune a broaștei. ▶ Eventual prelucrați ulterior poziția broaștei, realizați ușurința în mișcare a broaștei sau înlocuiți broasca.
	Cablul de conexiune este defect	Retransmiterea contactelor nu este posibilă	▶ Verificați cablul de conexiune sau înlocuiți broasca.

Încuietoare cu contact mecanică IQ lock C/IQ lock C DL și broască mecanică IQ lock M/IQ lock M DL

Alarmă/eroare	Cauza	Consecință	Remediere
Ușa nu poate fi deschisă prin împingere, respectiv prin tragere	Încuietoarea în cruce nu poate fi poziționată	Zăvor blocat în stare retractată	▶ Poziționați corect tabla de închidere.
	butucul de închidere este blocat	Zăvor blocat în stare retractată	▶ Verificați acționarea comutării prin cheie.
	Clanța se blochează în poziție acționată – sau – arcul de reținere sus al clanței este rupt	După acționare, clanța nu revine în poziția inițială	▶ Desfaceți îmbinarea cu șurub. ▶ Lubrifiați ghidajul clanței. ▶ Corectați fixarea – sau – ▶ Înlocuiți broasca.
	Limba auxiliară nu este acționată	Broasca nu se blochează când ușa este închisă	▶ Verificați distanța șpaltului canatului de ușă.
Zăvorul se închide imediat din nou după deschiderea ușii	Clanța de ușa nu a fost apăsată complet în jos – sau – Limba auxiliară se blochează în poziție acționată	Elementul de împingere nu este menținut în poziția cu deblocare permanentă, ușa nu se poate închide și nu se poate bloca regulamentar	▶ Apăsați clanța complet până la opritorul de capăt ▶ Verificați poziția lipsită de tensiune a broaștei. ▶ Eventual prelucrați ulterior poziția broaștei. Dacă nu urmează niciun alt comportament al broaștei: ▶ Înlocuiți broasca.
Limba auxiliară se închide, când ușa este închisă, cu oprit	Tabla de închidere a fost prelucrată ulterior și s-a decupat prea mult	–	▶ Deschideți ușa și înlocuiți tabla de închidere.
Canatul de ușă nu poate fi închis	Încuietoarele în cruce se lovesc puternic de tabla de închidere – sau – Limba auxiliară nu poate fi acționată	Canatul de ușă nu se poate închide, limbile se freacă de tabla de închidere	▶ Lubrifiați încuietorile în cruce ușor cu un lubrifiant autorizat de GEZE. ▶ Refaceți cu atenție utilizabilitatea limbii auxiliare.

6 Revizia

Întreținerea încuietorilor trebuie efectuată o dată pe an prin firma GEZE sau printr-un partener autorizat de GEZE.

Instrucțiuni de întreținere
Aceste instrucțiuni de întreținere sunt parte componentă a instrucțiunilor de montaj și de operare și trebuie puse la dispoziția operatorului clădirii.

Mai mult decât atât, noi recomandăm o verificare lunară a încuietorilor prin operatorul clădirii după cum urmează:
- Prin inspecția și acționarea încuietorii pentru ieșiri de urgență asigurați-vă că toate piesele de închidere sunt într-o stare satisfăcătoare, funcțională.
- Cu un dinamometru măsurați și consemnați forțele de acționare pentru autorizarea blocării ușii antipanică/ blocării ușii de evacuare.
- Asigurați-vă că forțele de acționare, comparate cu forțele de acționare consemnate la prima instalare, nu s-au modificat semnificativ.
- Asigurați-vă că elementele de blocare, respectiv contrapiesele de blocare nu sunt blocate sau înfundate.
- Asigurați-vă că încuietoarea antipanică este lubrifiată corespunzător instrucțiunilor producătorului și că elementul de acționare este strâns corect.
- Asigurați-vă că la ușă nu se adaugă dispozitive de blocare suplimentare după prima instalare.
- Verificați dacă toate componentele încuietorii antipanică corespund în continuare listei de componente autorizate livrate inițial cu sistemul.
- Asigurați-vă că aceste documente au fost puse la dispoziția operatorului încuietorii antipanică/încuietorii ușii de evacuare.

Germany
GEZE GmbH
Niederlassung Süd-West
Tel. +49 (0) 7152 203 594
E-Mail: leonberg.de@geze.com

GEZE GmbH
Niederlassung Süd-Ost
Tel. +49 (0) 7152 203 6440
E-Mail: muenchen.de@geze.com

GEZE GmbH
Niederlassung Ost
Tel. +49 (0) 7152 203 6840
E-Mail: berlin.de@geze.com

GEZE GmbH
Niederlassung Mitte/Luxemburg
Tel. +49 (0) 7152 203 6888
E-Mail: frankfurt.de@geze.com

GEZE GmbH
Niederlassung West
Tel. +49 (0) 7152 203 6770
E-Mail: duesseldorf.de@geze.com

GEZE GmbH
Niederlassung Nord
Tel. +49 (0) 7152 203 6600
E-Mail: hamburg.de@geze.com

GEZE Service GmbH
Tel. +49 (0) 1802 923392
E-Mail: service-info.de@geze.com

Austria
GEZE Austria
E-Mail: austria.at@geze.com
www.geze.at

Benelux
GEZE Benelux B.V.
E-Mail: benelux.nl@geze.com
www.geze.be
www.geze.nl

Bulgaria
GEZE Bulgaria - Trade
E-Mail: office-bulgaria@geze.com
www.geze.bg

China
GEZE Industries (Tianjin) Co., Ltd.
E-Mail: chinasales@geze.com.cn
www.geze.com.cn

GEZE Industries (Tianjin) Co., Ltd.
Branch Office Shanghai
E-Mail: chinasales@geze.com.cn
www.geze.com.cn

GEZE Industries (Tianjin) Co., Ltd.
Branch Office Guangzhou
E-Mail: chinasales@geze.com.cn
www.geze.com.cn

GEZE Industries (Tianjin) Co., Ltd.
Branch Office Beijing
E-Mail: chinasales@geze.com.cn
www.geze.com.cn

France
GEZE France S.A.R.L.
E-Mail: france.fr@geze.com
www.geze.fr

Hungary
GEZE Hungary Kft.
E-Mail: office-hungary@geze.com
www.geze.hu

Iberia
GEZE Iberia S.R.L.
E-Mail: info.es@geze.com
www.geze.es

India
GEZE India Private Ltd.
E-Mail: office-india@geze.com
www.geze.in

Italy
GEZE Italia S.r.l. Unipersonale
E-Mail: italia.it@geze.com
www.geze.it

GEZE Engineering Roma S.r.l
E-Mail: italia.it@geze.com
www.geze.it

Korea
GEZE Korea Ltd.
E-Mail: info.kr@geze.com
www.geze.com

Poland
GEZE Polska Sp.z o.o.
E-Mail: geze.pl@geze.com
www.geze.pl

Romania
GEZE Romania S.R.L.
E-Mail: office-romania@geze.com
www.geze.ro

Russia
OOO GEZE RUS
E-Mail: office-russia@geze.com
www.geze.ru

Scandinavia – Estonia
GEZE Scandinavia AB eesti filial
E-Mail: estonia@geze.com
www.geze.ee

Scandinavia – Finland
GEZE Scandinavia AB Filial Finland
E-Mail: finland@geze.com
www.geze.fi

Scandinavia – Latvia
GEZE Scandinavia AB Latvijas filiāle
E-Mail: latvia@geze.com
www.geze.lv

Scandinavia – Lithuania
GEZE Scandinavia AB Filial Lietu.
E-Mail: lithuania@geze.com
www.geze.lt

Scandinavia – Sweden
GEZE Scandinavia AB
E-Mail: sverige.se@geze.com
www.geze.se

Scandinavia – Norway
GEZE Scandinavia AB avd. Norge
E-Mail: norge.se@geze.com
www.geze.no

Scandinavia – Denmark
GEZE Danmark
E-Mail: danmark.se@geze.com
www.geze.dk

Singapore
GEZE (Asia Pacific) Pte, Ltd.
E-Mail: gezesea@geze.com.sg
www.geze.com

South Africa
GEZE South Africa (Pty) Ltd.
E-Mail: info@gezesa.co.za
www.geze.co.za

Switzerland
GEZE Schweiz AG
E-Mail: schweiz.ch@geze.com
www.geze.ch

Türkiye
GEZE Kapı ve Pencere Sistemleri
E-Mail: office-turkey@geze.com
www.geze.com

Ukraine
LLC GEZE Ukraine
E-Mail: office-ukraine@geze.com
www.geze.ua

United Arab Emirates/GCC
GEZE Middle East
E-Mail: gezeme@geze.com
www.geze.ae

United Kingdom
GEZE UK Ltd.
E-Mail: info.uk@geze.com
www.geze.com

GEZE GmbH
Reinhold-Vöster-Straße 21–29
71229 Leonberg
Germany

Tel.: 0049 7152 203 0
Fax.: 0049 7152 203 310
www.geze.com