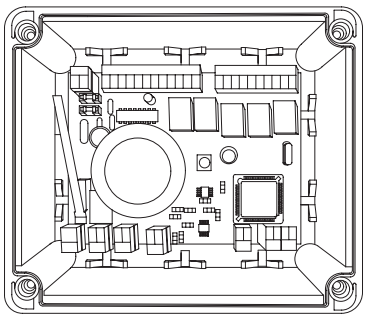

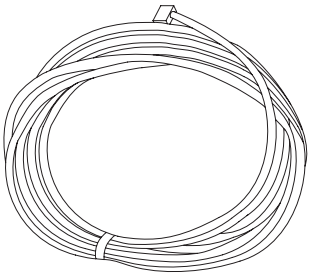

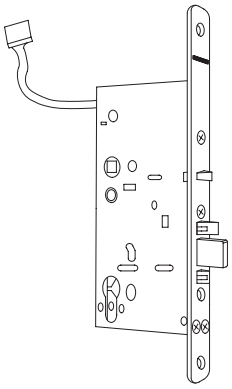

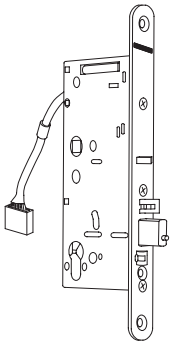

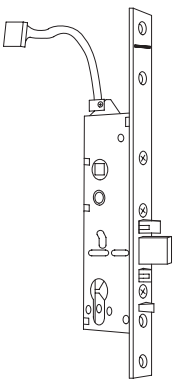

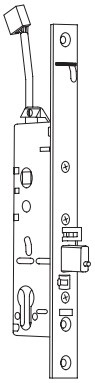

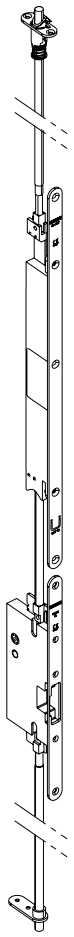

IQ lock - Broaște antipanică cu blocare proprie pentru uși cu 1 canat și uși cu 2 canaturi

IQ lock AUT

IQ lock EL/IQ lock EL DL

IQ lock EM/IQ lock EM DL

IQ lock C/IQ lock C DL

213060-07

RO Manual de punere în funcțiune și conectare

GEZE

Cuprins

Explicația simbolurilor 3

Denumirea produsului 3

Răspundere pentru produs 3

Abrevieri 3

1 Indicații de siguranță 4
1.1 Utilizarea conform destinației 4
1.2 Siguranță tehnică 4
1.3 Lucrul responsabil din punct de vedere al siguranței 5
1.4 Curățare și îngrijire 5
1.5 Accesorii 5
1.6 Montarea și instalarea 5
1.7 Utilizarea încuietorilor cu motor IQ lock EL/IQ lock EL DL la uși rezistente la foc și de protecție antifum 5

2 Contribuția dumneavoastră la protecția mediului 6

3 Funcții și caracteristici 7
3.1 Prezentare generală a funcțiilor 7
3.2 Explicații ale noțiunilor, funcții și caracteristici 7

4 Date tehnice 9
4.1 IQ lock 9
4.2 Mecanism de acționare cu tijă IQ AUT 10
4.3 Adaptor electric NT 19.2-24 10
4.4 Adaptor electric NT 6.3-24 10
4.5 Adaptor electric NT HDR-30-24 11
4.6 Adaptor electric NT HDR-60-24 11
4.7 Sistem de comandă cu broască motorizată MST 210 11

5 Conexiune electrică 12
5.1 Sistem de comandă cu broască motorizată MST 210 în legătură cu IQ lock EL / IQ lock EL DL 12
5.2 Mecanism de acționare cu tijă IQ AUT 19
5.3 Încuietoare cu mâner IQ lock EM 21
5.4 Încuietoare cu contact IQ lock C 22

6 Scheme de conectare 23
6.1 IQ lock EL cu sistem de comandă cu broască motorizată MST 210 23
6.2 Racord standard IQ lock EL / MST 210 cu filtru care permită trecerea frecvențelor joase începând cu HW 159073 24
6.3 IQ lock EL cu comutator de programe și activare 25
6.4 IQ lock EL cu EMD (-F, -I) și activare 26
6.5 IQ lock EL cu EMD (-F, -I), TZ 320 SN și activare 28
6.6 IQ lock EL cu TSA160 NT (-F, -I) și activare 30
6.7 IQ lock EL cu TSA160 NT (-F, -I), TZ 320 SN și activare 32
6.8 IQ lock EL cu EMD (-F, -I) și centrală de comutatoare antifum 34
6.9 IQ lock EL cu TSA160 NT (-F, -I) și centrală de comutatoare antifum 35
6.10 IQ lock EL cu centrală de comutatoare antifum (RSZ 6) 36
6.11 IQ lock EL cu centrală de comutatoare antifum (RSZ 5) 37
6.12 IQ lock EL cu centrală de comutatoare antifum FA GC 150/160 38
6.13 IQ lock EL și TZ 320 SN și activare 40
6.14 IQ lock EL cu K600 și activare 42
6.15 IQ lock EL cu K600, TZ 320 SN și activare 44
6.16 IQ lock AUT cu K600 și activare 46

6.17 IQ lock AUT cu K600, TZ 320 SN și activare ... 48
6.18 IQ lock AUT cu EMD (-F, -I) și activare ... 50
6.19 IQ lock AUT cu TSA160 NT (-F, -I) și activare ... 52
6.20 IQ lock AUT cu Powerturn IS ... 54

7 Ce să fac dacă? ... 57

8 Revizia ... 61

Explicația simbolurilor

Pentru a clarifica operarea corectă, informațiile importante și indicațiile tehnice sunt evidențiate.

Simbol	Semnificație
	semnifică „Indicație importantă“
	semnifică „Informație suplimentară“
▶	Simbol pentru o acțiune: Aici trebuie să faceți ceva.
	valabil numai pentru IQ lock pentru uși cu 1 canat
	valabil numai pentru IQ lock DL pentru uși cu 2 canaturi

Denumirea produsului

Tip broască de ușă	1 canat	2 canaturi
Încuietoare cu motor antipanică electrică	–	IQ lock AUT
Încuietoare cu motor electrică	IQ lock EL	IQ lock EL DL
Încuietoare cu mâner electromecanică	IQ lock EM	IQ lock EM DL
Încuietoare cu contact mecanică	IQ lock C	IQ lock C DL
Broască mecanică	IQ lock M	IQ lock M DL

Răspundere pentru produs

Conform răspunderii producătorului pentru produsele sale definite în Legea răspunderii pentru produs, informațiile incluse în această broșură (informații despre produs și utilizarea conform destinației, utilizarea eronată, performanța produsului, revizia produsului, obligații de informare și instrucție) trebuie respectate. Nerespectarea exonerează producătorul de obligația sa de răspundere.

Abrevieri

VB	Foaie de ușă plină
RR	Cadru tubular

1 Indicații de siguranță

1.1 Utilizarea conform destinației

Broaștele antipanică cu blocare proprie sunt parte componentă a sistemului de închidere utilizate pentru ușile de ieșire de urgență/ușile de ieșire antipanică aflate în căile de evacuare.
În momentul utilizării broaștelor antipanică cu blocare proprie trebuie respectate datele tehnice și condițiile de mediu ambiant ale acestor instrucțiuni de montaj și de operare.
Caracteristicile de securitate ale acestor produse sunt esențiale pentru conformitatea cu EN 179 și EN 1125.
Cu excepția modificărilor descrise în aceste instrucțiuni, nu sunt permise alte modificări indiferent de ce natură.

- ▶ Exploatați broaștele numai în tipul de montaj specific broaștei, adică vertical cu zăvor care se închide orizontal.
- ▶ Exploatați broaștele întotdeauna astfel încât funcția antipanică să fie asigurată în direcția de evacuare.

- ▶ Utilizați aceste broaște la uși de ieșire de urgență conform EN 179 și uși de ieșire antipanică conform EN 1125 numai în legătură cu feroneriile autorizate pentru acestea (a se vedea certificatele de durabilitate a performanței, capitolul 7). Broaștele antipanică cu blocare proprie sunt adecvate pentru utilizarea la uși antipanică cu unul și cu două canaturi.

- ▫ Utilizarea la uși batante bidirecțional nu este prevăzută.
- ▫ Utilizarea în tehnica de transport (transport de persoane și transport de mărfuri pe străzi, șine, aer și în apă) trebuie coordonată cu producătorul.

Produsul trebuie încorporat sau trebuie instalat, în așa fel încât să fie asigurat un acces fără efort la produs în cazul eventualelor lucrări de reparație și/sau întreținere cu un efort redus proporțional și eventuale costuri de demontare nu trebuie să fie disproporționate față de valoarea produsului.



Funcționarea ireproșabilă a broaștelor poate fi garantată numai dacă sunt montate o clapetă de antrenare și un sistem de amortizor conform EN 1158 cu reglarea succesiunii la închidere.

Înainte de montarea închizătoarelor ușilor de evacuare trebuie să se garanteze că ușa este fixată ferm și că nu prezintă nicio deformare.
- ▶ Instalați închizătoarele ușilor de evacuare numai la uși cu miez gol care sunt concepute de producător pentru aceasta.

Bara antipanică orizontală trebuie montată astfel încât să se obțină o lungime a barei eficientă optim.
- ▶ Evitați riscurile de securitate în cazul instalării închizătoarelor de ieșire de urgență cu acționare cu clanță (în special la uși cu suprafețe în trepte; prinderea degetelor și îmbrăcămintei).
- ▶ Dacă este cazul, adaptați montajul la majoritatea utilizatorilor:
  - ▫ Înălțime de montaj pentru copii mai mică de 900–1000 mm
  - ▫ Montajul amortizorului astfel încât copiii, persoanele vârstnice și afectate să nu fie împiedicate

Pentru uși de ieșire de urgență și uși de ieșire antipanică trebuie utilizate numai dispozitive conforme standardelor pentru menținerea închisă.



În conformitate cu prevederile legislației germane de reglementare a construcțiilor, o închidere de tip VS A conform EN 179, respectiv EN 1125 (închidere numai pentru uși cu 1 canat) poate fi folosită și în canatul principal al unei uși cu 2 canaturi atunci când:
a) închiderea canatului pasiv este asigurată împotriva utilizării greșite, și
b) lățimea de trecere a canatului activ este suficientă ca lățime a căii de evacuare.

1.2 Siguranță tehnică

- ▫ Ca urmare a lucrărilor de instalare și de întreținere sau a reparațiilor necorespunzătoare pot să rezulte pericole semnificative pentru utilizator. Lucrările de instalare și de întreținere sau reparațiile au voie să fie executate numai de către GEZE și specialiștii ei autorizați.
- ▫ Deteriorările la GEZE IQ locks pot periclita siguranța dumneavoastră. Verificați acestea cu privire la daune vizibile. Nu puneți niciodată în funcțiune o broască de ușă deteriorată.

- Drepturile de garanție se pierd dacă broasca de ușă nu este reparată de GEZE sau de un partener de service autorizat.
- Numai la piese de schimb originale GEZE, GEZE garantează că cerințele de siguranță sunt îndeplinite. Componentele defecte trebuie să fie înlocuite numai cu astfel de piese.
- Broaștele antipanică cu blocare proprie GEZE nu trebuie să fie deschise.

1.3 Lucrul responsabil din punct de vedere al siguranței

Lucrările la echipamentul electric (IQ AUT, IQ lock EL, IQ lock EL DL, IQ lock EM, IQ lock EM DL, IQ lock C, IQ lock C DL) trebuie să fie efectuate numai de către un electrician calificat.
Montajul broaștelor trebuie să fie executat de un specialist al lotului de lucrări respectiv (lăcătuș, tâmplar etc.).
Utilizați numai piese originale GEZE sau accesorii autorizate de GEZE.
Pentru conexiunea ulterioară a altor accesorii luați legătura cu firma GEZE.

- Demontați broasca de ușă înainte de găurirea punctelor de fixare ale feroneriilor.
- Nu introduceți vaseline, lubrifianți sau ulei în broasca de ușă. Evitați pătrunderea apei în cutia broaștei sau formarea condensului.
- Pentru lubrifierea componentelor exterioare (zăvor, limbă) utilizați numai lubrifianții autorizați de GEZE, a se vedea capitolul 1.4.
- Nu dați cu pensula niciodată pe contraplaca plată a broaștei sau pe alte piese ale broaștelor cu vopsea sau lac.
- Demontați broasca de ușă înaintea lucrărilor de zugrăvit.
- Știftul clanței nu trebuie să fie bătut cu forță prin suportul de mâner.
- Foaia de ușă nu trebuie să fie transportată de clanță.

1.4 Curățare și îngrijire

Broaștele antipanică cu blocare proprie GEZE trebuie să fie unse sau să fie lubrifiate numai cu lubrifianți autorizați de GEZE.

Lubrifiant	Producător	Observație
Klübersynth LI 44-22	Klüber Lubrication	Umeziți ușor limba și zăvorul
Fin Lube TF	Interflon	pulverizați din exterior pe limbă și zăvor

1.5 Accesorii

Broaștele antipanică cu blocare proprie GEZE trebuie utilizate numai cu accesoriile prevăzute de GEZE.

- ▶ Utilizați exclusiv accesorii originale GEZE.
- Dacă se montează sau se încorporează alte componente, se pierd drepturile din garanție și/sau răspunderea pentru produs.

1.6 Montarea și instalarea

În momentul montării și instalării broaștelor antipanică cu blocare proprie GEZE trebuie să fie luate în considerare necondiționat anumite reguli de siguranță. Acestea trebuie să fie respectate, altfel aparatul se poate deteriora sau pot să rezulte pericole pentru utilizator:

- ▶ În momentul montării broaștelor țineți cont de respectarea prevederilor din partea organului de supraveghere a construcțiilor și specificațiile eventuale ale producătorului ușii!
- La broasca de ușă nu este permisă efectuarea modificărilor.
- Broasca și tabla de închidere originală (1 canat), precum și broasca și contrabroasca originală (2 canaturi) formează o unitate. O funcționare ireproșabilă este asigurată numai în combinație.
- În cazul montajului greșit sau neprofesionist se stinge orice drept de garanție și de răspundere față de producător.

1.7 Utilizarea încuietorilor cu motor IQ lock EL/IQ lock EL DL la uși rezistente la foc și de protecție antifum

Încuietorile cu motor GEZE, IQ lock EL pentru uși rezistente la foc și de protecție antifum cu 1 canat și IQ lock EL DL pentru cele cu 2 canaturi pot fi utilizate în toate regimurile de funcționare (cu deblocare permanentă, mod de zi securizat, regim nocturn).
În acest sens, trebuie să se garanteze că la regimurile de funcționare „cu deblocare permanentă" și „mod de zi securizat" în cazul unui incendiu, activarea electrică a broaștei nu mai este posibilă, broasca nu mai poate fi deblocată și atât încuietoarea în cruce, cât și zăvorul se angrenează oricând sigur în tabla de închidere.

Pentru a întrerupe această activare electrică în cazul unui incendiu, trebuie utilizate detectoare de incendiu autorizate cu unitate de declanșare conform directivelor DIBt pentru instalații de blocare în poziție.
În cazul utilizării încuietorilor cu motor la uși rezistente la foc și de protecție antifum pot să apară trei exemple de montaj diferite. În acest sens, trebuie respectate următoarele capitole.

1.7.1 Declanșare prin instalație de alarmă la incendiu de la fața locului

Conexiunea unei instalații de alarmă la incendiu de la fața locului (BMA) la sistemul de comandă cu broască motorizată (MST 210).
Acest racord are loc prin intrarea prevăzută tocmai pentru acest scop „senzor de fum". În acest sens, este necesar un contact cu potențial zero sau un contact conectat la potențial de la BMA.
Proiectarea pentru montarea senzorilor de fum are loc la fața locului. Trebuie să se sublinieze faptul că în cazul utilizării încuietorilor cu motor trebuie utilizați senzori de fum conform liniei directoare menționate mai sus.

Formarea fumului trebuie să fie depistată pe ambele părți ale ușii de către BMA.

1.7.2 Declanșare prin dispozitivul de declanșare de la instalații de blocare în poziție

Conform liniilor directoare DIBt pentru instalații de blocare în poziție, luând în considerare abaterea reprezentată pentru utilizarea regimului de funcționare „cu deblocare permanentă" și „mod de zi securizat" se aplică următoarele:

Înălțimea plafonului peste muchia inferioară a buiandrugului ≤ 1 m
sunt necesare 2 detectoare de plafon

Abatere de la linia directoare DIBt:
Aplicarea unui singur senzor montat în buiandrug nu este permisă în acest caz, deoarece se poate detecta incendiul numai pe o singură parte când ușa este închisă.

Înălțimea plafonului peste muchia inferioară a buiandrugului > 1 m
Sunt necesare 2 detectoare de plafon și 1 senzor montat în buiandrug Aceasta corespunde a 2 detectoare de plafon și 1 centrală de comutatoare antifum.
Centrala de comutatoare antifum (RSZ 5, respectiv RSZ 6, conține adaptor electric + 1 senzor montat în buiandrug) este conectată conform planului de conectare direct la MST.

1.7.3 Încuietoare cu motor în regim de funcționare „regim nocturn"

Încuietoarea cu motor este utilizată numai în regimul de funcționare „regim nocturn". În regimul de funcționare „regim nocturn" urmează la fiecare închidere a ușii lungimea automată de ieșire a zăvorului de 20 mm. Accesul controlat este reglementat, de exemplu, prin controlul accesului GEZE. Astfel, zăvorul este retras și se poate trece prin ușă contra direcției de evacuare.
La sistemul de comandă cu broască motorizată MST 210 pot fi setați timpi de autorizare diferiți printr-un microîntrerupător.

Setarea timpului de autorizare
Timp de deschidere „x" = 1 s
Posibilități de setare a timpului de autorizare:

Comutator	Poziția de comutare	Timp de autorizare
1	ON	x + 1 s
2	ON	(x) + 2 s
3	ON	(x) + 5 s
4	ON	(x) + 10 s

Exemplu:
timp de autorizare setat = 9 s



Pentru a garanta că broasca se blochează mecanic singură (mai ales în cazul protecției împotriva incendiilor), timpul de menținere a poziției deschis nu trebuie să depășească 4 secunde. Prin urmare, la microîntrerupător trebuie să fie activi numai comutatorul 1 și 2.
În cazul ușilor rezistente la foc trebuie să se garanteze că ușa nu crapă prin presiunea de etanșare.

2 Contribuția dumneavoastră la protecția mediului

- În momentul eliminării broaștelor antipanică cu blocare proprie, separați materialele diferite și predați-le spre reciclare.
- În momentul eliminării broaștelor antipanică cu blocare proprie, respectați prevederile legale.
- Broaștele antipanică cu blocare proprie GEZE sunt certificate cu declarația de mediu conform ISO 14025 de către Institut Bauen und Umwelt e.V. Această aprobare descrie performanța de mediu specifică a IQ lock și atestă că familia de broaște GEZE promovează construcțiile compatibile cu mediul și cu sănătatea.

3 Funcții și caracteristici

3.1 Prezentare generală a funcțiilor

Funcție/caracteristică	IQ lock AUT *	IQ lock EL/ EL DL	IQ lock EM/ EM DL	IQ lock C/ C DL	IQ lock M/ M DL
Funcție antipanică	☑	☑	☑	☑	☑
Cu blocare proprie mecanică	☑	☑	☑	☑	☑
Siguranță electrică împotriva deschiderii	☑	☑	–	–	–
Aprobare pentru uși de evacuare	☑	☑	☑	☑	☑
Aprobare pentru uși rezistente la foc	☑	☑	☑	☑	☑
Resistance Class (RC) 3	–	IQ lock EL	IQ lock EM	IQ lock C	IQ lock M
Mod de zi securizat cu funcție de contra-placă	☑ **	☑ **	–	–	–
Deblocare motorizată	☑	☑	–	–	–
Cu deblocare permanentă	☑	☑	–	–	–
Mâner exterior cuplabil electric	–	–	☑	–	–
Blocare (încuiere) automată în cazul căderii de rețea	☑ ***	☑	–	–	–
Resetare automată a autorizării după nerealizarea deschiderii ușii	☑	☑	–	–	–
Intrare pentru instalație de alarmă la incendiu (blocare, încuiere)	☑	☑	–	–	–
Deszăvorâre cu cheie	☑ ****	☑	☑	☑	☑
Tensiune de funcționare	24 V	12–24 V	12 V, 24 V, 48 V	–	–
Contacte de stare pentru stările broaștei	☑	☑	☑	☑	–
La alegere, monitorizarea antiefracție sau contact cu cilindru	☑	☑	☑	☑	–
Utilizabilă dreapta și stânga	☑	☑	–	☑	☑
Dimensiuni de montaj identice pentru toate IQ locks	☑ *****	☑	☑	☑	☑
Distanța dintre placa frontală și centrul mânerului 35, 40, 45, 55, 60, 65, 70, 80, 100	☑	☑	☑	☑	☑
Distanță de centrare 72, 74, 78, 92, 94	☑	☑	☑	☑	☑
suport mâner 9 mm					
▫ continuu	☑	☑	–	☑	☑
▫ împărțit	–	–	☑	–	–
Testat conform EN 1125	☑	☑	☑	☑	☑
Testat conform EN 179	☑	☑	☑	☑	☑
Testat conform EN 1634	☑	☑	☑	☑	☑
Recunoaștere VdS	–	IQ lock EL	IQ lock EM	IQ lock C	IQ lock M

☑ disponibil
– nu este posibil
* mecanism de acționare cu tijă IQ AUT și IQ lock EL DL = IQ lock AUT
** canat activ la IQ lock DL
*** în legătură cu un acumulator de energie / pachet de energie
**** deszăvorâre prin canatul activ
***** IQ AUT 42 x 400 x 15,5 mm

3.2 Explicații ale noțiunilor, funcții și caracteristici

Funcție antipanică
Prin acționarea clanței/barei antipanică în direcția de evacuare este asigurată o deszăvorâre a broaștei în orice moment.

Feronerii
Conform EN 179, respectiv EN 1125 feroneriile trebuie testate împreună cu broasca de ușă. Găsiți feroneriile testate în certificatele pentru durabilitatea performanței la www.geze.com/geze/downloads.

Reblocare mecanică
Prin acționarea limbii auxiliare se activează blocarea în poziție a ambelor încuietori în cruce.
Blocarea în poziție a ambelor încuietori în cruce se realizează doar după angrenarea și poziționarea în tabla de închidere. Lungimea de ieșire a zăvorului are loc doar după poziționarea încuietorii în cruce în tabla de închidere.

Siguranță electrică împotriva deschiderii
Pe durata timpului de autorizare curent sunt ignorate încercările de manipulare la limba auxiliară prin unitatea de comandă și zăvorul rămâne retractat.
După expirarea timpului de autorizare reglabil, zăvorul sare în afară în momentul acționării limbii auxiliare.
Prin interogarea poziției ușii, unitatea de comandă identifică încercarea de manipulare și retractează zăvorul din nou cu ajutorul motorului.

Mod de zi securizat cu funcție de contraplacă
În regimul diurn reglabil, zăvorul rămâne retractat, chiar și atunci când ușa s-a închis, și ambele încuietori în cruce sunt blocate în poziție.
Prin ușă nu se poate trece de la partea exterioară, din interior este posibilă evacuarea oricând prin funcția antipanică.
În legătură, de exemplu, cu un control al accesului se obțin acum durate de deschidere cât de scurte posibil cu mult sub o secundă, după cum se cunoștea până acum numai de la contraplăci.
Excepție: În caz de incendiu, ușa va fi blocată complet. În acest scop, unitatea de comandă a încuietorii cu motor este controlată direct de instalația de alarmă la incendiu (a se vedea capitolul 1.7).

Cu deblocare permanentă
Pe lângă reblocarea automată (regim de funcționare regim nocturn) și regimul diurn securizat (regim de funcționare „Mod de zi securizat") este posibil un al treilea regim de funcționare cu deblocare permanentă (a se vedea și Setare cu deblocare permanentă, capitolul 5.1).
În acest sens, zăvorul este retractat și încuietorile în cruce sunt labile. Ușa se poate deschide sau se închide ușor cu mâna în orice moment.
Excepție: În caz de incendiu, ușa va fi blocată complet după închiderea canatului.
În acest scop, unitatea de comandă a încuietorii cu motor este controlată direct de instalația de alarmă la incendiu.

Clanță exterioară cuplabilă electric
Dacă se aplică tensiunea de alimentare la broască, clanța exterioară se cuplează și rămâne cuplată cât timp curge curentul electric (principiul curentului de regim).
De îndată ce tensiunea nu mai este aplicată, clanța exterioară funcționează în gol și ușa nu mai poate fi deschisă din exterior prin clanță. Funcția antipanică rămâne menținută.

Prin comutarea integrată în toate broaștele noastre, broasca poate fi deschisă cu ajutorul cheii potrivite (de exemplu, prin pompieri).

Blocare (încuiere) automată în cazul căderii de rețea
În cazul căderii de rețea, motorul poate fi controlat prin condensatorul integrat în unitatea de comandă, astfel încât tija cu clichet din broască poate adopta poziția regim nocturn. Prin aceasta, când ușa este închisă, zăvorul este închis anticipat automat.
Dacă în acest moment ușa mai este încă deschisă, lungimea de ieșire a zăvorului este controlată prin limba auxiliară în momentul închiderii ușii.

Intrare pentru instalație de alarmă la incendiu
Prin intrarea pentru instalația de alarmă la incendiu pe unitatea de comandă a încuietorii cu motor se activează blocarea (încuierea) automată a încuietorii cu motor în caz de incendiu.
Acest lucru are loc indiferent de regimul de funcționare selectat actualmente, precum regim nocturn, mod de zi securizat sau cu deblocare permanentă.

Contacte de stare pentru stările broaștei
Numărul și tipul mesajelor, precum și încărcarea maximă a contactelor de comutare pot fi consultate în capitolele 5.1 și 5.3.

Monitorizare antiefracție
Cablul de conexiune este monitorizat cu privire la întreruperea liniei electrice. În plus, capacul sistemului de comandă cu broască motorizată poate fi integrat în această monitorizare cu ajutorul contactului de ridicare a capacului.

4 Date tehnice

4.1 IQ lock

Nr. ID	Vezi lista de prețuri
Funcție IQ lock	▫ Funcție antipanică ▫ Cu blocare proprie mecanică ▫ Zăvor în cruce divizat
Funcție suplimentară IQ Lock EL	▫ Deblocare motorizată <1 secundă ▫ Trei regimuri de funcționare (Regim nocturn / Mod de zi securizat / Cu deblocare permanentă) ▫ Siguranță electrică împotriva deschiderii ▫ Contacte de stare pentru stările broaștei ▫ La alegere, monitorizarea antiefracție sau contact cu cilindru
Funcție suplimentară IQ Lock EM	▫ Mâner exterior cuplabil electric ▫ Contacte de stare pentru stările broaștei ▫ La alegere, monitorizarea antiefracție sau contact cu cilindru
Funcție suplimentară IQ lock C	▫ Contacte de stare pentru stările broaștei ▫ La alegere, monitorizarea antiefracție sau contact cu cilindru
Dimensiune (fără placă)	▫ Foaie de ușă plină: 15,2 mm × 165 mm × (distanța dintre placa frontală și centrul mânerului +15,5 mm) (L × Î × A) ▫ Cadru tubular: 15,2 mm × 177 mm × (distanța dintre placa frontală și centrul mânerului +15,5 mm) (L × Î × A)
Tensiune de funcționare	IQ lock EL: 12-24 V c.c. IQ lock EM: 12 V c.c., 24 V c.c., 48 V c.c.
Preluarea de curent electric IQ lock EL	160 mA la 12 V c.c. max. 1 A pe durată scurtă la 12 V c.c. 80 mA la 24 V c.c. max. 500 mA pe durată scurtă la 24 V c.c. (incl. MST 210)
Preluarea de curent electric IQ lock EM	350 mA la 12 V c.c. 210 mA la 24 V c.c. 105 mA la 48 V c.c.
Sarcină de contact max. a releului	30 V c.c. / 500 mA
Rezistență la presiune împotriva deschiderii cu forța	10.000 N
Specificație tehnică	▫ Deschiderea ireproșabilă a ușilor cu amortizor ▫ Utilizați întotdeauna tablă de închidere GEZE originală ▫ Distanța șpaltului între placă și tabla de închidere 3-7 mm ▫ Fără garnitura de etanșare a ușii care cauzează presiune ▫ Ejectarea zăvorului trebuie să aibă loc orizontal
Clima / mediul	▫ Temperatură de funcționare: –10 … +50 °C, max. 75 % umiditate relativă, fără punct de rouă ▫ Temperatură de depozitare: –20 … +50 °C, max. 75 % umiditate relativă, fără punct de rouă ▫ Nu este permisă stropirea cu lichid ▫ Inadecvat în atmosferă prăfuită puternic (de exemplu, mori de cereale) ▫ Inadecvat în atmosferă agresivă, puternic corozivă (de exemplu, bazine de înot cu clor) ▫ Vibrația (de exemplu, autovehicule) nu este adecvată ▫ Nu poate fi utilizat în medii cu pericol de explozie
Verificat conform	▫ Dispozitive pentru ieșiri de urgență EN 179 ▫ Dispozitive de ieșire antipanică EN 1125 ▫ Încercări de rezistență la foc și protecție antifum EN 1634 ▫ Recunoaștere VdS

4.2 Mecanism de acționare cu tijă IQ AUT

Nr. ID	153755
Funcție	Deblocare motorizată a canatului pasiv (<1,8 secunde)
Dimensiune (fără placă)	42 × 400 × 15,5 mm (L × Î × A)
Tensiune de funcționare	24 V c.c. (±15 %)
Consum de curent	max. 1,5 A la 24 V c.c.
Rezistență la presiune împotriva deschiderii cu forța	10.000 N
Clima / mediul	▫ Temperatură de funcționare: –20 … +60 °C, max. 75 % umiditate relativă, fără punct de rouă ▫ Nu este permisă stropirea cu lichid ▫ Inadecvat în atmosferă prăfuită puternic (de exemplu, mori de cereale) ▫ Inadecvat în atmosferă agresivă, puternic corozivă (de exemplu, bazine de înot cu clor) ▫ Vibrația (de exemplu, autovehicule) nu este adecvată ▫ Nu poate fi utilizat în medii cu pericol de explozie
Verificat conform	▫ Dispozitive pentru ieșiri de urgență EN 179 ▫ Dispozitive de ieșire antipanică EN 1125 ▫ Încercări de rezistență la foc și protecție antifum EN 1634

4.3 Adaptor electric NT 19.2-24

Nr. ID	089862
Funcție	Adaptor electric pentru IQ lock EL / IQ lock EL DL
Tensiunea de intrare	230 V c.a. (+10 / –15 %)
Curent de intrare	250 mA
Tensiunea de ieșire	24 V c.c. (±5 %)
Curent de ieșire	800 mA
Curent de ieșire	19,2 W
Dimensiuni	92 x 32 x 32 mm (L x Î x A)
Tip de montaj	Sub tencuială
Racord	Manșoane de capăt pentru fire de cablu tip 100CC
Tip de protecție	IP54 - conform fișei de date IP20
Clasa de protecție	II
Condiții de climă	▫ Temperatura ambientală –10 °C … +50 °C ; ▫ Temperatură de depozitare –40 °C … +70 °C
Linie directoare/standarde	EN 60950-1; EN 55022 , EN 55024

4.4 Adaptor electric NT 6.3-24

Nr. ID	109637
Funcție	Adaptor electric pentru IQ lock EM/ IQ Lock EM DL
Tensiunea de intrare	230 V c.a. (±15 %)
Curent de intrare	150 mA (pe durată scurtă 300 mA)
Tensiunea de ieșire	24 V c.a. (-8 %, +5 %)
Curent de ieșire	260 mA
Curent de ieșire	6,3 W
Dimensiuni	88 x 88 x 53 mm (L x Î x A) (dimensiuni ale carcasei aplicate pe tencuială)
Tip de montaj	Montaj sub tencuială (set de livrare: montat în prealabil în carcasa aplicată pe tencuială ID 103662)
Racord	Bride înșurubate 1,0 ... 2,5 mm²
Tip de protecție	IP20
Clasa de protecție	II
Condiții de climă	▫ Temperatură de funcționare: 0 ... +60 °C ▫ Temperatură de depozitare: -20 ... +60 °C ▫ Umiditate relativă a aerului max. 93 % (la 40 °C)
Linie directoare/standarde	DIN EN 50 081-1, DIN EN 55011, EN 50082-2 DIN EN 61 000-4-2, -3, -4, -5, -6, -11

4.5 Adaptor electric NT HDR-30-24

Nr. ID	151425
Funcție	Adaptor electric pentru IQ AUT
Tensiunea de intrare	230 V c.a. (±15 %)
Curent de intrare	480 mA
Tensiunea de ieșire	24 V c.c. (±10 %)
Curent de ieșire	1,5 A
Curent de ieșire	36 W
Dimensiuni	78 x 93 x 56 mm (L x Î x A)
Tip de montaj	Șină profilată (DIN-TS35/7,5 sau 15 posibil)
Racord	Bride înșurubate
Tip de protecție	IP54
Clasa de protecție	II
Condiții de climă	Temperatură de funcționare: -20 ... +60 °C
	Umiditate relativă a aerului 20 ... 90 %
Linie directoare/standarde	UL60950-1 : EN 55011, EN 55032

4.6 Adaptor electric NT HDR-60-24

Nr. ID	151424
Funcție	Adaptor electric pentru mai multe componente
Tensiunea de intrare	230 V c.a. (± 15 %)
Curent de intrare	0,8 A
Tensiunea de ieșire	24 V c.c. (±10 %)
Curent de ieșire	2,5 A
Curent de ieșire	60 W
Dimensiuni	78 x 93 x 56 mm (L x Î x A)
Tip de montaj	șină profilată
Racord	Bride înșurubate 2,5 mm²
Tip de protecție	IP54
Clasa de protecție	II
Condiții de climă	Temperatură de funcționare: –10 .... +50 °C
Linie directoare/standarde	UL60950-1; UL508

4.7 Sistem de comandă cu broască motorizată MST 210

▶ Respectați instrucțiunile de montaj mecanic pentru încuietoarea cu motor IQ lock.

Nr. ID	103671
Funcție	Unitate de comandă pentru încuietoare cu motor IQ lock EL / IQ lock EL DL
Dimensiuni	140 x 140 x 79 mm (L x Î x A)
Greutate	0,3 kg
Tensiune de funcționare	12–24 V c.c. (–10 %, +15 %)
Consum de curent	▫ 160 mA la 12 V c.c. ▫ max. 1 A pe durată scurtă la 12 V c.c. ▫ 80 mA la 24 V c.c. ▫ max. 500 mA pe durată scurtă la 24 V c.c. (incl. IQ lock)
Borne	Borne de priză electrică/bride înșurubate, secțiune transversală max. a cablului 1 mm²
Sarcină de contact max. a releului (X2)	30 V c.c. / 1 A
Sarcină max. de contact de stare a zăvorului (X3)	30 V c.c. / 500 mA
Lungime max. a cablului de conexiune spre broască	10 m
Tip de protecție conform DIN 40050	IP54
Condiții de climă conform DIN 40040	▫ Temperatură de funcționare: JWF (–10…+50 °C, max. 75 % umiditate relativă, fără punct de rouă) ▫ Temperatură de depozitare: HPE (–25…+85 °C, max. 95 % umiditate relativă, fără punct de rouă)

5 Conexiune electrică

▶ Utilizați manșoane de capăt pentru fire de cablu.

- Lucrările la echipamentul electric (IQ AUT, IQ lock EL, IQ lock EL DL, IQ lock EM, IQ Lock EM DL) trebuie să fie efectuate numai de către un electrician calificat.
- Conexiunea electrică trebuie realizată conform dispozițiilor relevante ale VDE și companiilor locale de furnizare a energiei electrice.

Racordul electric pentru încuietorile cu motor (IQ AUT, IQ lock EL, IQ lock EL DL) și încuietorile cu mâner (IQ lock EM, IQ Lock EM DL) trebuie efectuat conform schemelor electrice alăturate.
În acest sens, trebuie respectate datele tehnice specificate (a se vedea capitolul 4):

- Tensiunea nominală a motorului / magneților din broască cu tensiunea de ieșire a adaptorului electric, respectiv a dispozitivului de comandă.
- Consumul de putere al motorului / magneților cu curentul de ieșire al adaptorului electric, respectiv al dispozitivului de comandă.
- Puterea de comutare maximă a contactelor de comutare cu puterea respectivă de comutat.

5.1 Sistem de comandă cu broască motorizată MST 210 în legătură cu IQ lock EL / IQ lock EL DL

5.1.1 Racorduri

X10 monitorizarea capacului (OUT)
23 NC
22 COM

X8 contact cu cilindru / antiefracție (OUT)
25 NO / NC
24 COM

X5 contact de ușă (IN)
6 NO / NC
2 24V ext.

X4 senzor de fum (IN)
9 NC
8 COM
▶ Dacă nu se utilizează un senzor de fum, introduceți o punte.

Pentru alte posibilități de utilizare (24V) consultați paginile următoare

X3 zăvor-contact de comutare (OUT)
21 COM
20 NO

X6 regim de funcționare (IN)
4 regim diurn / regim nocturn
2 24V ext.
5 autorizare
2 24V ext.

Conductor de ocolire (fir de șuntare)
JP1 funcție de senzor de fum
JP2 12 V / 24 V

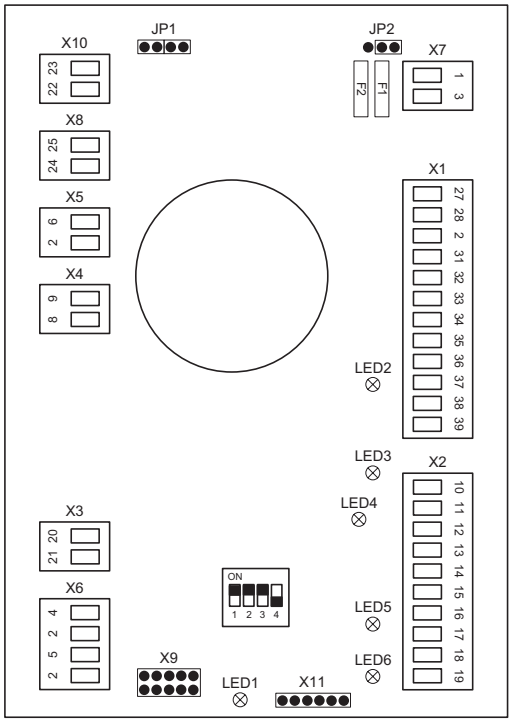

Diode luminoase

LED1	tensiune de alimentare	LED4	defecțiune/alarmă
LED2	regim diurn/regim nocturn (diurn=pornit)	LED5	clanță de ușă
LED3	autorizare	LED6	starea ușii

X7 alimentare
1 GND in
3 12V / 24V c.c. in

X1 broască
27 cablu negru
28 cablu roșu
2 cablu albastru
31 cablu roz
32 cablu gri
33 cablu galben
34 cablu verde
35 cablu maro
36 cablu alb
37 cablu violet
38 cablu roșu/albastru
39 cablu gri/roz

X2 ieșiri
10 releu regim diurn/regim nocturn COM
11 releu regim diurn/regim nocturn NO
12 releu autorizare COM
13 releu autorizare NO
14 releu defecțiune/alarmă COM
15 releu defecțiune/alarmă NC
16 releu clanță de ușă COM
17 releu clanță de ușă NO
18 releu starea ușii COM
19 releu starea ușii NO

X9 interfață RS485
X11 interfață de programare

Afișaje ale diodelor luminoase

Funcție	Cauza	Consecință	Remediere
LED1 oprit	Alimentarea cu energie electrică întreruptă	Unitate de comandă fără funcție	Verificați sursa de tensiune
LED1 pornit		Unitate de comandă și broască lucrează normal	
LED1 luminează intermitent uniform		Defecțiune	Verificați conexiunile electrice
LED2 pornit	Comutarea regim diurn activă	Zăvor neextins și limbă blocată	
LED2 oprit	Comutarea regim nocturn activă	Zăvor extins, ușă blocată	
LED3 pornit	Autorizare activă	Ușa poate fi deschisă	
LED3 oprit	Comutarea regim nocturn activă	Zăvor de ușă extins (blocat)	
LED4 pornit		Funcționare fără defecțiune broască	
LED4 oprit		Defecțiune/alarmă	
LED5 pornit		Clanța de ușă este acționată	
LED6 pornit		Ușă închisă (limba auxliară și contactul de ușă închise)	

Setarea timpului de autorizare
Timp de deschidere „x" = 1 s
Posibilități de setare a timpului de autorizare:

Comutator	Poziția de comutare	Timp de autorizare
1	ON	x + 1 s
2	ON	(x) + 2 s
3	ON	(x) + 5 s
4	ON	(x) + 10 s

Exemplu:
timp de autorizare setat = 9 s



Astfel, la o activare de impuls a bornelor de intrare pentru autorizare X6.2 și X6.5 timpii de autorizare pot fi setați de la 1-19 s. Dacă este necesar un timp de autorizare mai lung sau o autorizare permanentă, acesta poate fi obținut printr-un timp de comandă corespunzător de lung sau un contact permanent. De asemenea, prin setarea timpului de autorizare se setează durata de conectare a releului de autorizare (X2.12 și X2.13).

Intrări

Bornă	Semnal	Funcție
X7.1	GND in	Alimentare GND
X7.3	12 V / 24 V in	Alimentare 12 V / 24 V c.c.
X5.2	24 V extern	Contact legat: Ușă închisă
X5.6	contact de ușă extern	
X4.8	Senzor de fum	Conexiune senzor de fum cu contact fără potențial sau ca tensiune de alimentare 24 V (a se vedea Pagina 17)
X4.9	Senzor de fum	
X6.2	24 V extern	Contact legat: Regim de funcționare autorizare
X6.5	Autorizare	Contact deschis: Regim de funcționare după cum a fost selectat mai jos
X6.2	24 V extern	Contact legat: Regim de funcționare „Mod de zi securizat"
X6.4	Regim nocturn / regim diurn	Contact deschis: Regim de funcționare „Regim nocturn"

Ieșiri

Bornă	Semnal	Contact	Funcție
X2.10	Releu regim nocturn / regim diurn	NO	Contact închis: Regim de funcționare regim diurn Contact deschis: Regim de funcționare regim nocturn
X2.11	Releu regim nocturn / regim diurn	COM	
X2.12	Releu autorizare / activare Automatizare	NO	Contact închis: Regim de funcționare autorizare / ușă deblocată accesibilă Contact deschis: Lipsă autorizare
X2.13	Releu autorizare / activare Automatizare	COM	
X2.14	Releu defecțiune / cădere de rețea	NC	Contact deschis: fără defecțiune/fără alarmă stare de funcționare normală Contact închis la: Cădere de rețea, eroare de sistem, alarmă
X2.15	Releu defecțiune / cădere de rețea	COM	
X2.16	Clanță de ușă	NO	Contact închis: Clanță de ușă acționată Contact deschis: Clanță de ușă neacționată
X2.17	Clanță de ușă	COM	
X2.18	Contact de ușă	NO	Contact închis: Contact de ușă și limbă auxiliară acționată Contact deschis: Contact de ușă sau limbă auxiliară neacționată
X2.19	Contact de ușă	COM	
X3.20	Contact cu zăvor	NO	Contact închis, dacă zăvorul este 95% extins. Contactul nu este evaluat prin unitatea de comandă.
X3.21	Contact cu zăvor	COM	
X8.25	Monitorizarea cablului NC/ Contact cu cilindru NO	NO	Contactul cu cilindru închide un contact la rotirea cilindrului montat sau opțional monitorizarea cablului
X8.24	Monitorizarea cablului / Contact cu cilindru	COM	
X10.23	Monitorizarea capacului / MST 210	NC	Monitorizarea capacului carcasei, închide un contact dacă se deschide capacul carcasei MST 210.
X10.22	Monitorizarea capacului / MST 210	COM	

Setare regim diurn
Dacă se închide contactul între bornele X6.2 și X6.4 (contact permanent) broasca funcționează în regim diurn. Dacă se deschide contactul, broasca funcționează în regim nocturn. Aceasta înseamnă că după fiecare închidere a ușii broasca se blochează independent.

Setare cu deblocare permanentă
Dacă se închide contactul între bornele X6.5 și X6.2 (contact permanent) încuietoarea cu motor funcționează în regimul cu deblocare permanentă. Dacă se deschide contactul, în funcție de presetare, broasca funcționează în regim diurn sau regim nocturn (contact între bornele X6.2 și X6.4 închis sau deschis).

5.1.2 Alocarea bornelor pentru cablul de conexiune broască IQ lock EL la MST 210, bară de prindere X1

Borne MST 210	Culoarea cablului	Fișă IQ lock EL	Denumire/funcție
X1.27	Cablu negru	PIN 1	Motor –
X1.28	Cablu roșu	PIN 2	Motor +
X1.2	Cablu albastru	PIN 3	+24 V
X1.31	Cablu roz	PIN 4	Poziție de bază (regim nocturn)
X1.32	Cablu gri	PIN 5	Regim de funcționare pe timp de zi
X1.33	Cablu galben	PIN 6	Autorizare
X1.34	Cablu verde	PIN 7	Clanță
X1.35	Cablu maro	PIN 8	Limbă auxiliară NO
X1.36	Cablu alb	PIN 9	blocat
X1.37	Cablu violet	PIN 10	blocat
X1.38	Cablu roșu/albastru	PIN 11	Monitorizarea cablului sau contact cu cilindru selectabil prin comutator
X1.39	Cablu gri/roz	PIN 12	Antiefracție sau contact cu cilindru selectabil prin comutator

Fișă IQ lock EL

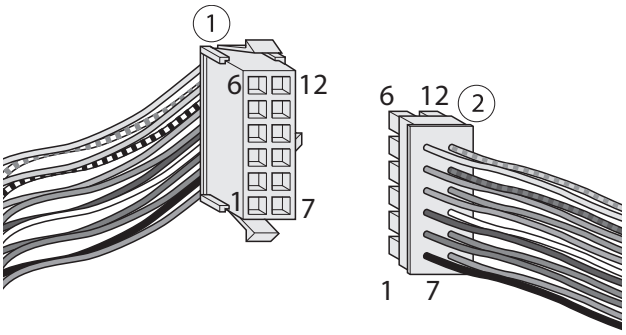

PIN	Fișă IQ lock EL / IQ lock EL DL (1)	Fișă cablu de conexiune (2)
1	negru	negru
2	roșu	roșu
3	albastru	albastru
4	portocaliu	roz
5	gri	gri
6	galben	galben
7	verde	verde
8	maro	maro
9	alb	alb
10	violet	violet
11	alb/negru	roșu/albastru
12	alb/maro	gri/roz

5.1.3 Filtru care permite trecerea frecvențelor joase (TPF)

Nou de la mijlocul 2014.

Filtrul care permite trecerea frecvențelor joase (TPF) asigură o activare îmbunătățită a încuietorii cu motor IQ lock EL / IQ lock EL DL. Pentru aceasta nu se leagă direct cablul de activare a motorului (cablurile roșu și negru) la sistemul de comandă cu broască motorizată MST 210, ci se leagă cu borna X12 a plăcii cu circuite imprimate suplimentare TPF.
TPF este optimizat la unitatea nouă a mecanismului de acționare în broască, precum și la software-ul nou (a se vedea capitolul 5.1.4 și capitolul 5.1.6). TPF poate fi conectat și la broaște de tip constructiv mai vechi luând în considerare condițiile specificate în capitolul 5.1.7.

Introducerea plăcii cu circuite imprimate TPF pe MST 210

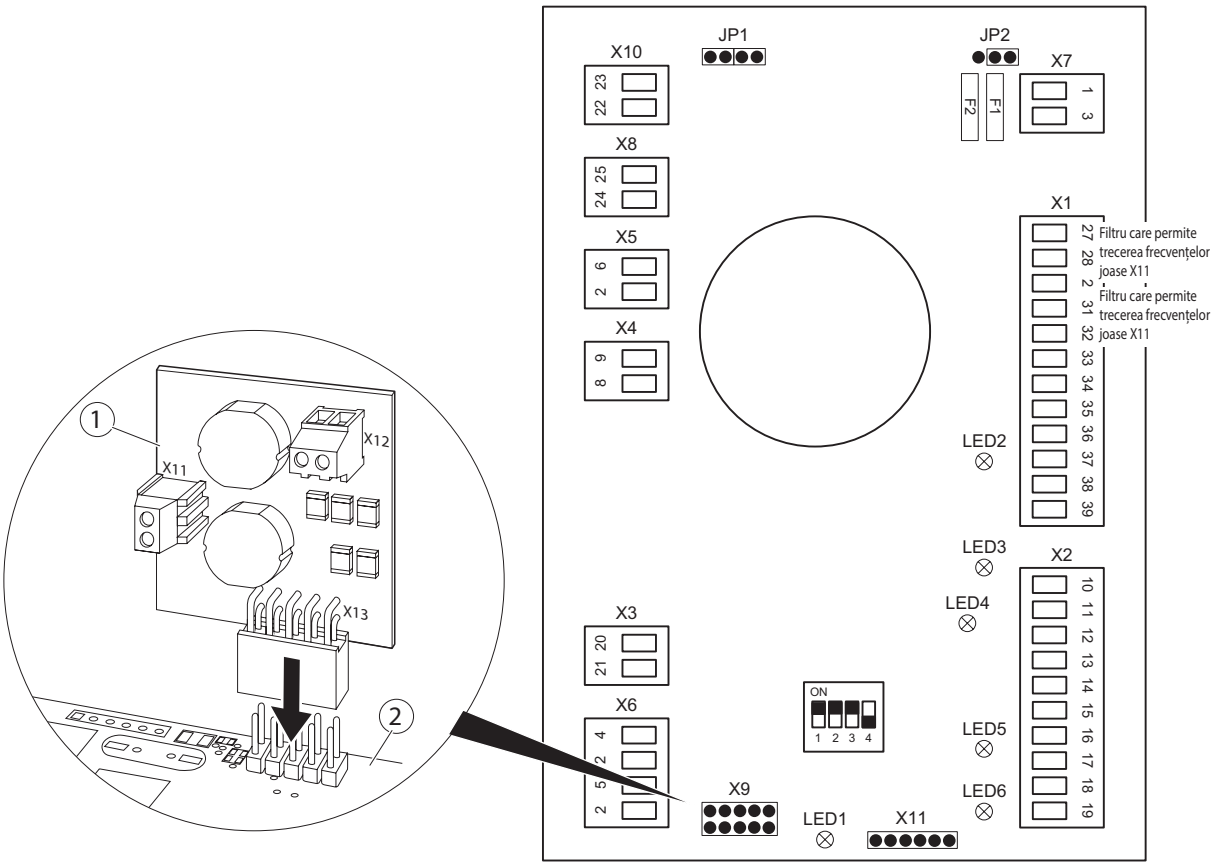

- Introduceți placa cu circuite imprimate TPF (1) pe conectorul X9 al sistemului de comandă cu broască motorizată MST 210 (2).

Cablarea TPF cu MST 210

- Cablați borna X11 (TPF) cu borna X1 (MST 210).

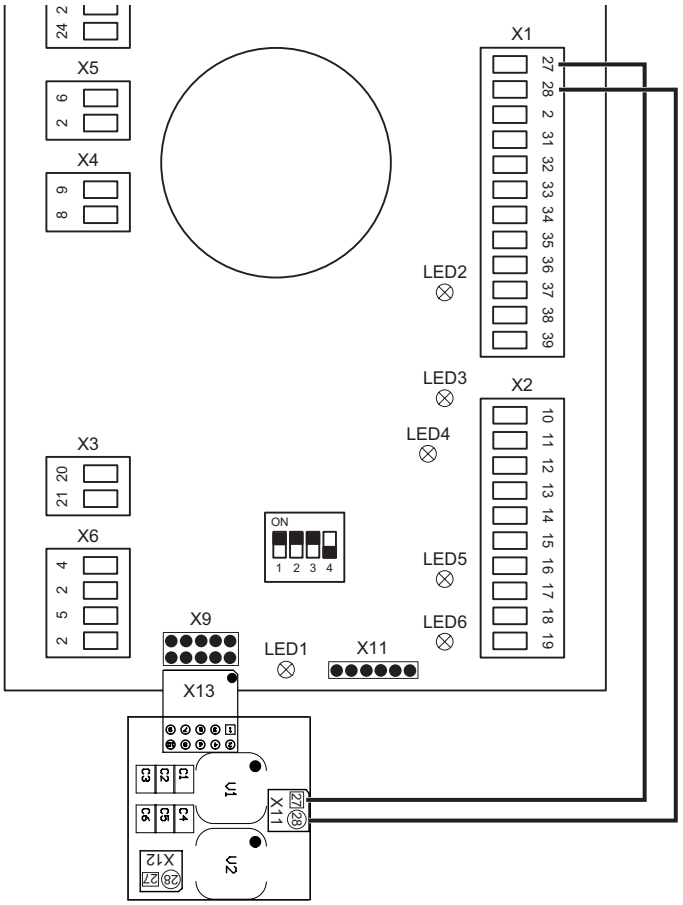

Cablarea TPF cu încuietoare cu motor IQ lock EL/IQ lock EL DL

- Conectați cablul roșu și negru de la încuietoarea cu motor IQ lock EL / IQ lock EL DL cu X12.
- Conectați toate celelalte cabluri de la încuietoarea cu motor IQ lock EL / IQ lock EL DL la borna X1 a sistemului de comandă cu broască motorizată MST 210.

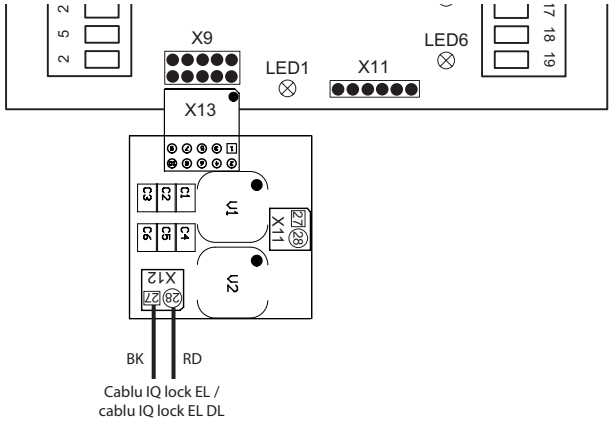

5.1.4 Sistem de comandă cu broască motorizată MST 210 cu software-ul nou începând cu versiunea 3.0

Pentru îmbunătățirea suplimentară a performanței încuietorilor cu motor GEZE IQ lock EL / IQ lock EL DL GEZE va livra începând cu mijlocul lui 2014 sistemul de comandă cu broască motorizată MST 210 cu software-ul nou.

- Pentru utilizarea optimă a acestei inovații luați în considerare posibilitățile corespunzătoare de combinare între produsele vechi și noi conform specificațiilor din capitolul 5.1.7.

5.1.5 Montarea plăcii cu circuite imprimate MST210 sub setul de atașare a capacului

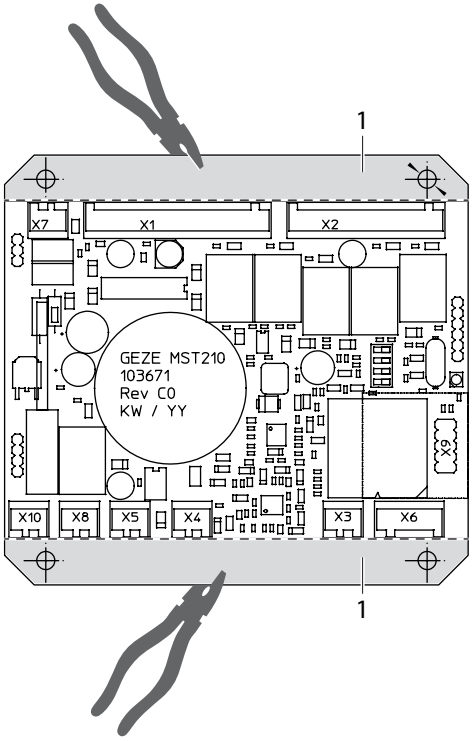

Pentru montarea plăcii cu circuite imprimate sub setul de atașare a capacului trebuie întrerupte elementele haşurate ale plăcii.

- Întrerupeți elementele haşurate ale plăcii (1) cu un clește plat la locul de rupere de referință.
- Montați placa cu circuite imprimate pe cornierul de montaj sub setul de atașare a capacului.

5.1.6 IQ lock EL / IQ lock EL DL cu motor nou HW 11504x, C0

Pentru îmbunătățirea suplimentară a performanței încuietorilor cu motor GEZE IQ lock EL / IQ lock EL DL, GEZE va integra un motor nou începând cu mijlocul lui 2014.

- Pentru utilizarea optimă a acestei inovații luați în considerare posibilitățile corespunzătoare de combinare între produsele vechi şi noi conform specificațiilor din capitolul 5.1.7.

5.1.7 Posibilități de combinare între componentele vechi și noi

Prin modificările descrise în capitolele 5.1.3 până la 5.1.6 pot să apară diferite posibilități de combinare.
Pentru a putea identifica soluția optimă pentru aplicația dumneavoastră, în următorul tabel este reprezentată o listă a posibilităților de combinare cu efectul corespunzător asupra funcției.

Motor în broască de ușă	Software	Filtru care permite trecerea frecvențelor joase (TPF)	Observație
nou	nou	cu	optim
nou	vechi	cu	permis numai fără funcția „Mod de zi securizat”
vechi	vechi	fără	Versiune astăzi

Următoarele combinații nu sunt permise:

Motor în broască de ușă	Software	Filtru care permite trecerea frecvențelor joase (TPF)	Observație
nou	vechi	fără	nu este admis
vechi	vechi	cu	nu este admis
vechi	nou	cu	nu este admis
nou	nou	fără	nu este admis

5.1.8 Senzor de fum

Prin borna X4, numărul de semnal 8 și 9, poate fi conectat un senzor de fum. Senzorul de fum separă unitatea de comandă de tensiunea ei de alimentare și astfel determină că broasca - indiferent de regimul ei de funcționare actual - se deplasează înapoi în poziția inițială sigură (regim nocturn) prin acumulatorul de energie încorporat.

Posibilități de conectare

Dacă instalația se exploatează fără senzor de fum, trebuie așezată o punte între bornele 8 și 9.

Poziție conductor de ocolire (fir de șuntare) JP1	Conexiune senzor de fum	Descriere
●●●●	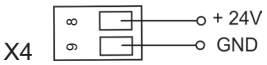	Conexiunea prin tensiunea de alimentare externă 24 V (asigurat împotriva inversării polarizării)
●●●●	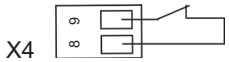	Conexiune prin contact de deschidere fără potențial

Tensiune de funcționare

Poziție conductor de ocolire (fir de șuntare) JP2	Descriere
●●●	Tensiune de funcționare 12 V
●●●	Tensiune de funcționare 24 V

Siguranțe

Denumire	Valoare	Descriere
F1	1 A, SMF 125 V, flink	Siguranță de intrare 24 V internă
F2	1 A, SMF 125 V, flink	Siguranță senzor de fum alimentare externă

5.1.9 Monitorizarea antiefracție sau contact cu cilindru



Printr-un comutator (a se vedea capitolele 6.4.1 și 6.4.2) la încuietoarea cu motor se poate selecta între regimurile de funcționare antiefracție și contact cu cilindru. (În starea de livrare comutatorul este setat pe contact cu cilindru). La circa 5 mm deasupra suportului de mâner în dreapta la marginea cutiei broaștei se află un decupaj dreptunghiular în cutia broaștei. Aici se poate comuta regimul de funcționare (S = antiefracție, Z = contact cu cilindru) cu o șurubelniță (mărime 1).

Contact cu cilindru
În regimul de funcționare contact cu cilindru la borna X8.25 și X8.24 se redă o acționare a cilindrului broaștei. La bornele X10.23 și X10.22 se monitorizează și aici capacul.

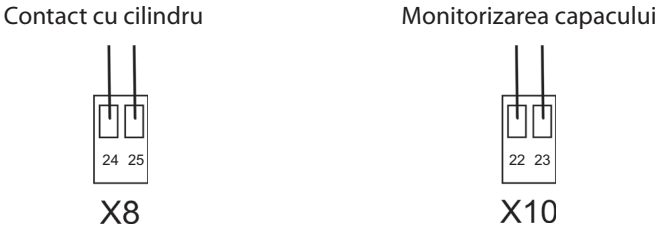

Monitorizarea cablului și capacului MST 210
Pentru a utiliza monitorizarea antiefracție (compusă din monitorizarea cablului și a capacului) se conectează borna X10.22 cu borna X8.25. Mesajul monitorizare antiefracție va fi derivat atunci prin borna X10.23 și X8.24. În caz de eroare (capac deschis sau defecțiune a cablului) se deschide circuitul de curent.

Monitorizarea capacului/monitorizarea cablului



5.2 Mecanism de acționare cu tijă IQ AUT

5.2.1 Racorduri

X1 - racord pentru alimentator, intrări și ieșiri

Racord	Culoarea conductorilor	Semnal	Funcție
X1.1	blue – BU	Alimentare cu tensiune	GND in
X1.3	red – RD		24 V (c.c. in)
X1.2	–	–	24V c.c.
X1.5	brown – BN	Intrare	Autorizare
X1.20	white – WH	Ieșire 1	Ieșire 1 (blocată)
X1.21	grey – GY		COM
X1.22	pink – PK	Ieșire 2	Deblocat
X1.21	grey – GY		COM

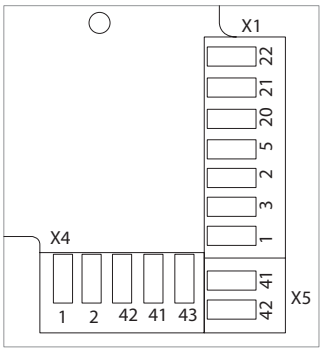

Intrare
La pinul X1.2 și X1.5 trebuie legat un contact cu potențial zero (închizător). În cazul în care se acționează contactul, IQ-AUT se deplasează la poziția deblocată, unde rămâne până la expirarea timpului de menținere a poziției deschis. Timpul se scurge doar când contactul este separat.

Ieșire
IQ AUT ofertă două ieșiri cu potențial, care este conectat la pinul X1.21. Ieșirea „Deblocat" este închisă, dacă bara de acționare se află în poziția deblocată. Ieșirea 1 este reglabilă (a se vedea meniul de service).

X4 - racord pentru ST220

Racord	Semnal	Funcție
X4.1	Racord pentru ST220	GND
X4.2		24V c.c.
X4.42		RS485-A
X4.41		RS485-B
X4.43		–

X5 - racord pentru magistrala GEZE (de ex.: IO 320)

Racord	Culoarea conductorilor	Semnal	Funcție
X5.42	yellow – YE	Magistrală GEZE	RS485-A
X5.41	green – GN		RS485-B

Microîntrerupător (partea din spate a plăcii de circuite)

- Cu microîntrerupătorul (1) poate fi conectată și deconectată rezistența la închidere pentru RS485.
- Dacă există mai mult de doi participanți Bus, rezistența trebuie conectată în primul și în ultimul aparat.

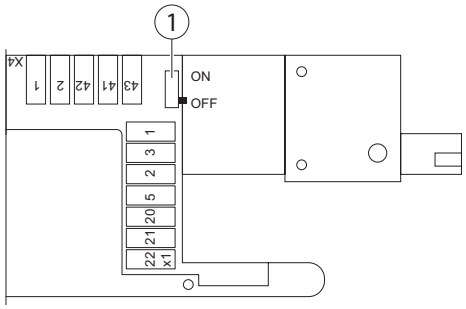

5.2.2 Meniul de service

Nivelul 0	Nivelul 1	Nivelul 2	Inverval de valori	Setarea din fabrică	Observație
Configurare	Viteză		45% până la 85%	60%	
	Timp de menținere a poziției deschis		2 până la 60 secunde	10 secunde	
	Limbă		▫ Germană ▫ Franceză ▫ Engleză	Germană	
	Ieșire 1		▫ Blocat ▫ Software + 6 secunde ▫ Alarmă	blocat	Vezi jos
	Protecție împotriva incendiilor		Da/nu	nu	Vezi jos
Informații de sistem	Revizia		Da/nu		Da: Când este scadentă revizia
	Init. sistemului		Da/nu		Da: Dacă sistemului este inițializat
	Motor înlocuit		Da/nu		Da: Dacă motorul a fost înlocuit
	Ciclu		[numărul de ciclu]		Numărul de ciclu actual
Informații despre produs	Versiune hardware		Vx.x		
	Versiune software		Vx.x		
	Nr. de serie		xxxxxx		
Diagnoză	Starea motorului	Curent (A)			Valoarea este actualizată câtă vreme este ținută apăsată tasta Enter la ST220.
		Temperatură			
		Durată (secunde)			
		Stare act.			
	Starea senzorului	[vezi jos]			
	Memorie de alarme	[ciclu] [denumirea alarmei]			Vezi descrierea erorii
Comandă	Pornirea motorului				
	Confirmarea alarmei				
	Setarea din fabrică				

Configurare/ieșirea 1
Ieșirea 2 este setată fix pe feedback-ul „Deblocat". Ieșirea 1 este configurabilă.
- „Blocat": Ieșirea este închisă dacă bara de acționare de la IQ-AUT este în poziție blocată.
- „Software + 6 secunde": Ieșirea este închisă dacă se acționează tasta de introducere. După 6 secunde ieșirea va fi resetată.
- „Alarmă": Ieșirea este închisă dacă este o alarmă în așteptare.

Configurare/protecție împotriva incendiilor
Dacă este activă această opțiune, IQ-AUT poate fi controlat numai de la interfața de magistrală, astfel încât poate stabili erori în transfer (de exemplu, ruperea cablului, scurtcircuit etc.). Pentru aceasta este necesar un IO 420 care poate să trimită comenzi potrivite la IQ-AUT și poate să îl controleze.

Diagnoză/starea senzorului
Mecanismul de acționare cu tijă IQ-AUT are intern 5 senzori. Acest meniu arată care senzor este activ în prezent.
Actualizarea tabelului:
▶ Țineți apăsată tasta „Enter".
Acest meniu este relevant pentru tehnicienii de service.

	Bară	Roată
Blocat:	*	
Deblocat 1:		
Deblocat 2:	–	*

5.3 Încuietoare cu mâner IQ lock EM

Cablu de conexiune

Dacă polaritatea este greșită, clanța exterioară nu se poate cupla (protecție împotriva inversării polarității).

1 Fișă IQ lock EM/IQ lock EM DL
2 Fișă cablu de conexiune

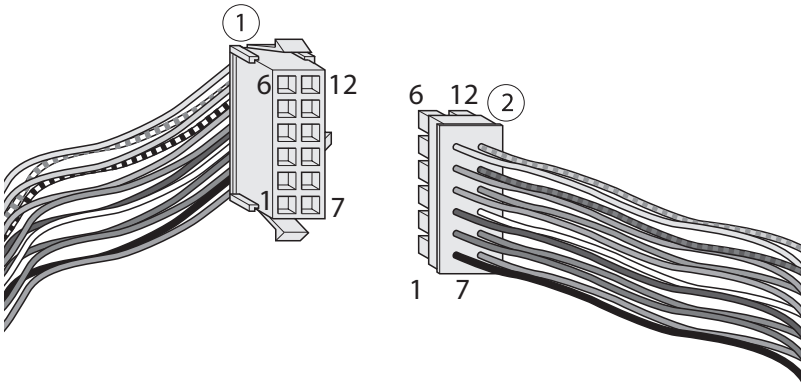

PIN	Fișă IQ lock EM (1)	Fișă cablu de conexiune (2)	Funcție	Contact
1	negru	negru	Magnet – alimentare GND Magnet + 24 V c.c.	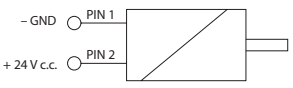
2	roșu	roșu		
3	albastru	albastru	Contact clanță (NO) Contact închis: Clanță de ușă acționată	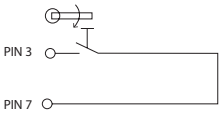
7	verde	verde		
4	portocaliu	roz	Autorizare contact (NO) Contact închis: Clanță cuplată - ușa poate fi deblocată cu acționarea clanței	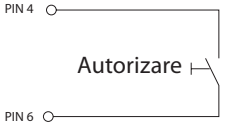
6	galben	galben		
5	gri	gri	Limbă auxiliară (NO) Contact închis: Limbă auxiliară acționată (ușă închisă)	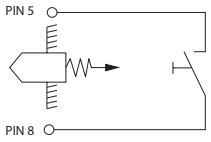
8	maro	maro		

9	alb	alb	Contact cu zăvor (NC) Contact închis: Zăvor extins Contact deschis: Zăvor retras	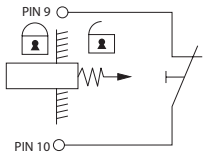
10	violet	violet		
11	alb/negru	roșu/albastru	Contact cu cilindru (NO) Contact închis: Contact cu cilindru acționat	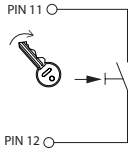
12	alb/maro	gri/roz		

5.4 Încuietoare cu contact IQ lock C

Cablu de conexiune

1 Fișă IQ lock C / IQ lock C DL
2 Fișă cablu de conexiune

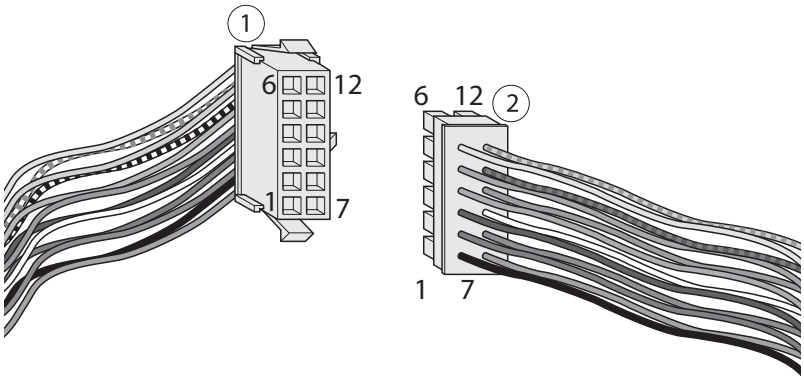

PIN	Fișă IQ lock C (1)	Fișă cablu de conexiune (2)	Funcție	Contact
3	albastru	albastru	Contact clanță (NO) Contact închis: Clanță de ușă acționată	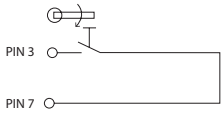
7	verde	verde		
5	gri	gri	Limbă auxiliară (NO) Contact închis: Limbă auxiliară acționată (ușă închisă)	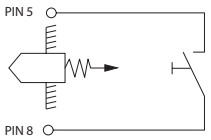
8	maro	maro		
9	alb	alb	Contact cu zăvor (NC) Contact închis: Zăvor extins Contact deschis: Zăvor retras	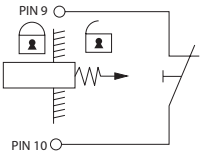
10	violet	violet		
11	alb/negru	roșu/albastru	Contact cu cilindru (NO) Contact închis: Contact cu cilindru acționat	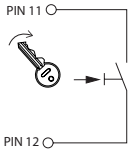
12	alb/maro	gri/roz		

6 Scheme de conectare

Denumire	Capitolul	Pagina
IQ lock EL cu sistem de comandă cu broască motorizată MST 210	6.1	Pagina 23
Racord standard IQ lock EL / MST 210 cu filtru care permită trecerea frecvențelor joase începând cu HW 159073	6.2	Pagina 24
IQ lock EL cu comutator de programe și activare	6.3	Pagina 25
IQ lock EL cu EMD (-F, -I) și activare	6.4	Pagina 26
IQ lock EL cu EMD (-F, -I), TZ 320 SN și activare	6.5	Pagina 28
IQ lock EL cu TSA160 NT (-F, -I) și activare	6.6	Pagina 30
IQ lock EL cu TSA160 NT (-F, -I), TZ 320 SN și activare	6.7	Pagina 32
IQ lock EL cu EMD (-F, -I) și centrală de comutatoare antifum	6.8	Pagina 34
IQ lock EL cu TSA160 NT (-F, -I) și centrală de comutatoare antifum	6.9	Pagina 35
IQ lock EL cu centrală de comutatoare antifum (RSZ 6)	6.10	Pagina 36
IQ lock EL cu centrală de comutatoare antifum (RSZ 5)	6.11	Pagina 37
IQ lock EL cu centrală de comutatoare antifum FA GC 150/160	6.12	Pagina 38
IQ lock EL și TZ 320 SN și activare	6.13	Pagina 40
IQ lock EL cu K600 și activare	6.14	Pagina 42
IQ lock EL cu K600, TZ 320 SN și activare	6.15	Pagina 44
IQ lock AUT cu K600 și activare	6.16	Pagina 46
IQ lock AUT cu K600, TZ 320 SN și activare	6.17	Pagina 48
IQ lock AUT cu EMD (-F, -I) și activare	6.18	Pagina 50
IQ lock AUT cu TSA160 NT (-F, -I) și activare	6.19	Pagina 52
IQ lock AUT cu Powerturn IS	6.20	Pagina 54

6.1 IQ lock EL cu sistem de comandă cu broască motorizată MST 210

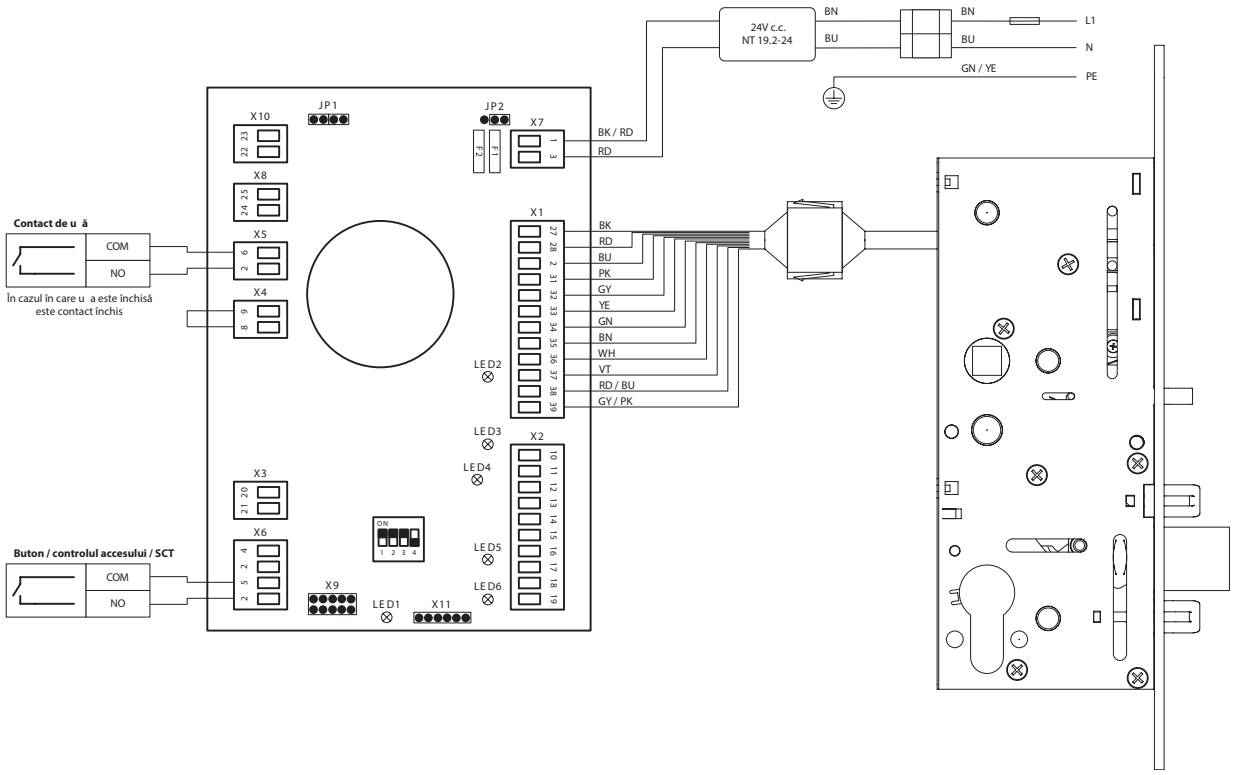

6.2 Racord standard IQ lock EL / MST 210 cu filtru care permită trecerea frecvențelor joase începând cu HW 159073

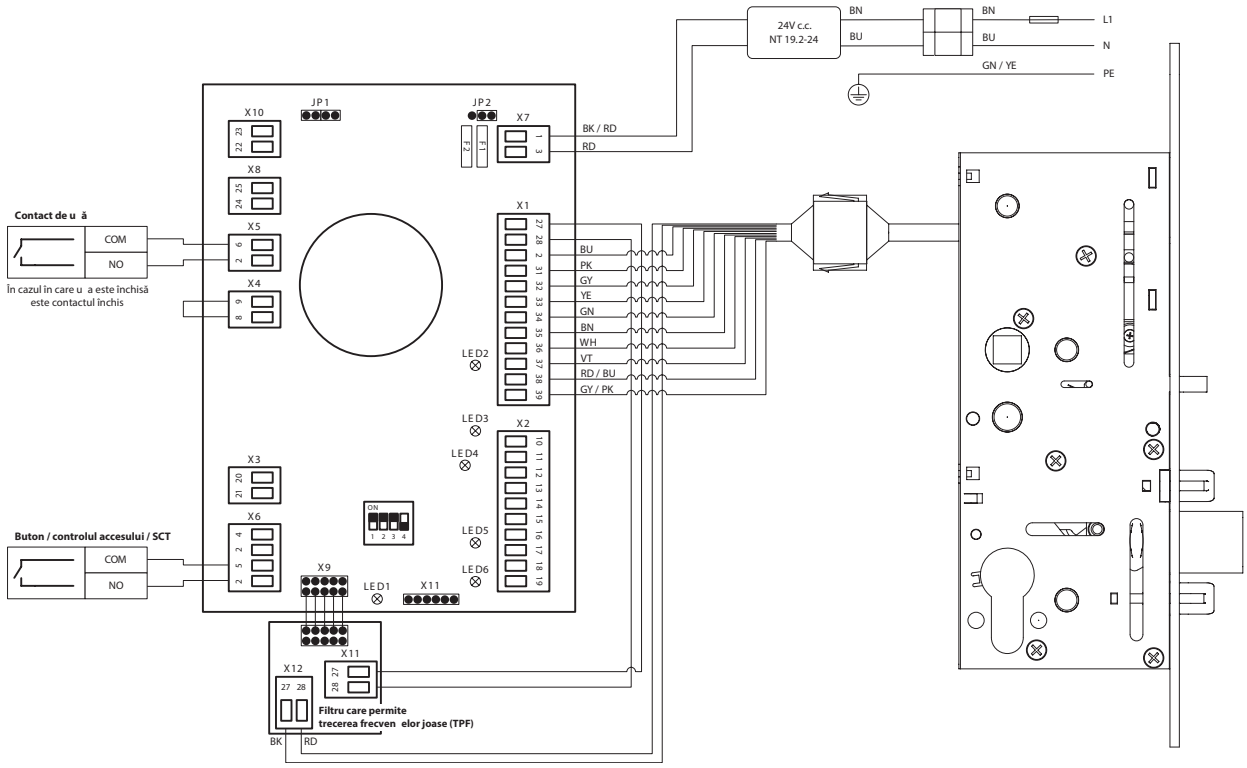

6.3 IQ lock EL cu comutator de programe și activare

▶ Respectați instrucțiunile de montaj IQ lock.

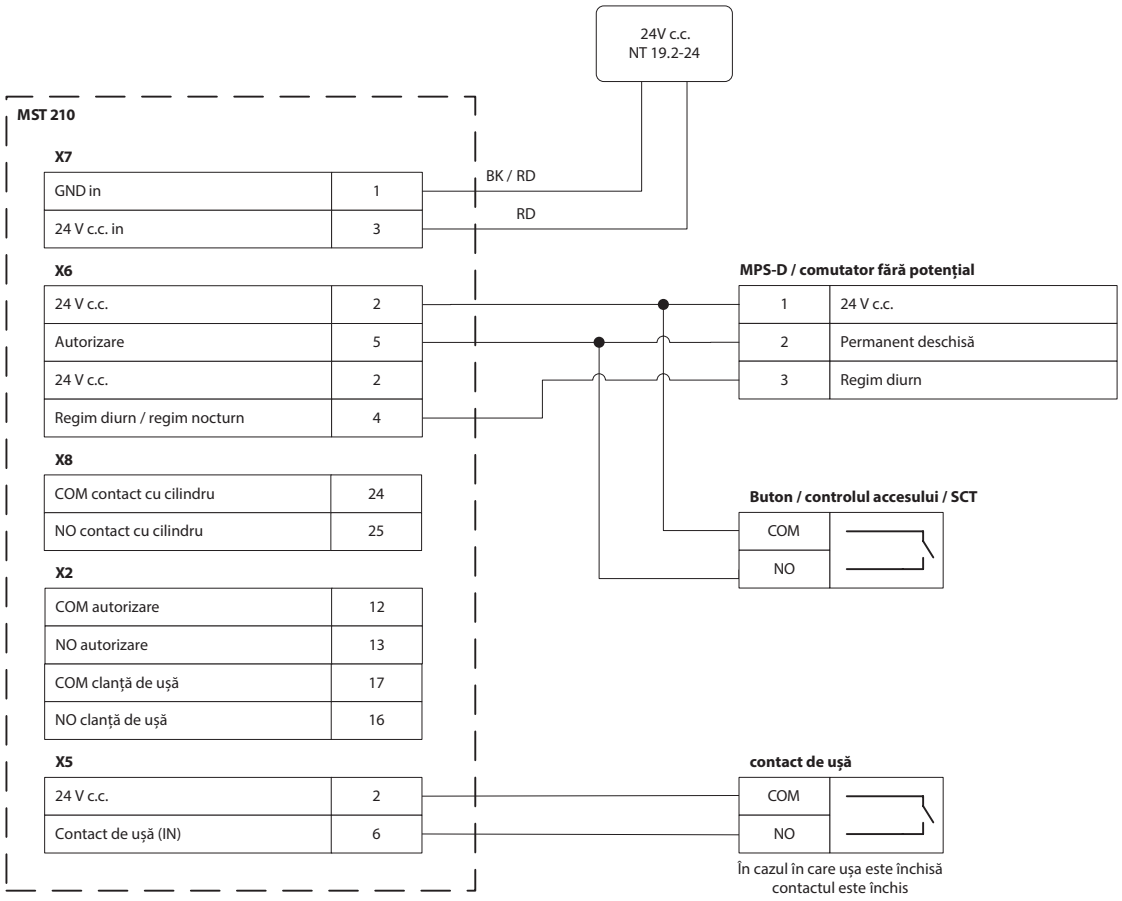

6.4 IQ lock EL cu EMD (-F, -I) și activare

- ▶ Respectați instrucțiunile de montaj IQ lock.
- ▶ Respectați schema electrică EMD, EMD-F, EMD Invers.

- ▶ La automatizările cu 2 canaturi, conectați unitatea de comandă la canatul activ.
- ▶ Setați parametrii la unitatea de comandă DCU2, DCU2-F, DCU-I:
  - ▫ cu DPS: A1 pe 18 (comutare regim diurn-regim nocturn), setați parametrii rr (notificare de stare a zăvorului) pe 02 (deschizător) și to (contraplacă de ușă) pe 03 (încuietoare cu motor)
  - ▫ cu ST220: Setați semnalele → semnale de ieșire → PA1 pe comutare regim diurn/regim nocturn
    Setați semnalele → semnale de intrare → tip de contact de zăvor pe deschizător
    Setați parametrul ușii → tip contraplacă de ușă pe încuietoare cu motor.

- ▫ Alimentarea cu tensiune a MST 210 dintr-un adaptor electric separat NT 19.2-24 sau din unitatea de comandă a DCU 2

EMD Invers

- ▫ Dacă ieșirea contraplăcii de ușă a EMD-Invers este parametrizată pe încuietoare cu motor, ușa va mai fi menținută în poziție de închidere numai prin IQ lock EL, numai prin automatizare.
- ▫ În cazul acționării manuale în caz de panică prin clanță, ușa se deschide prin forța arcului.
- ▫ După expirarea timpului de menținere a poziției deschis, ușa se închide electromecanic și IQ lock EL se blochează.
- ▫ EMD detectează chiar și fără semnal de activare că ușa se deschide.

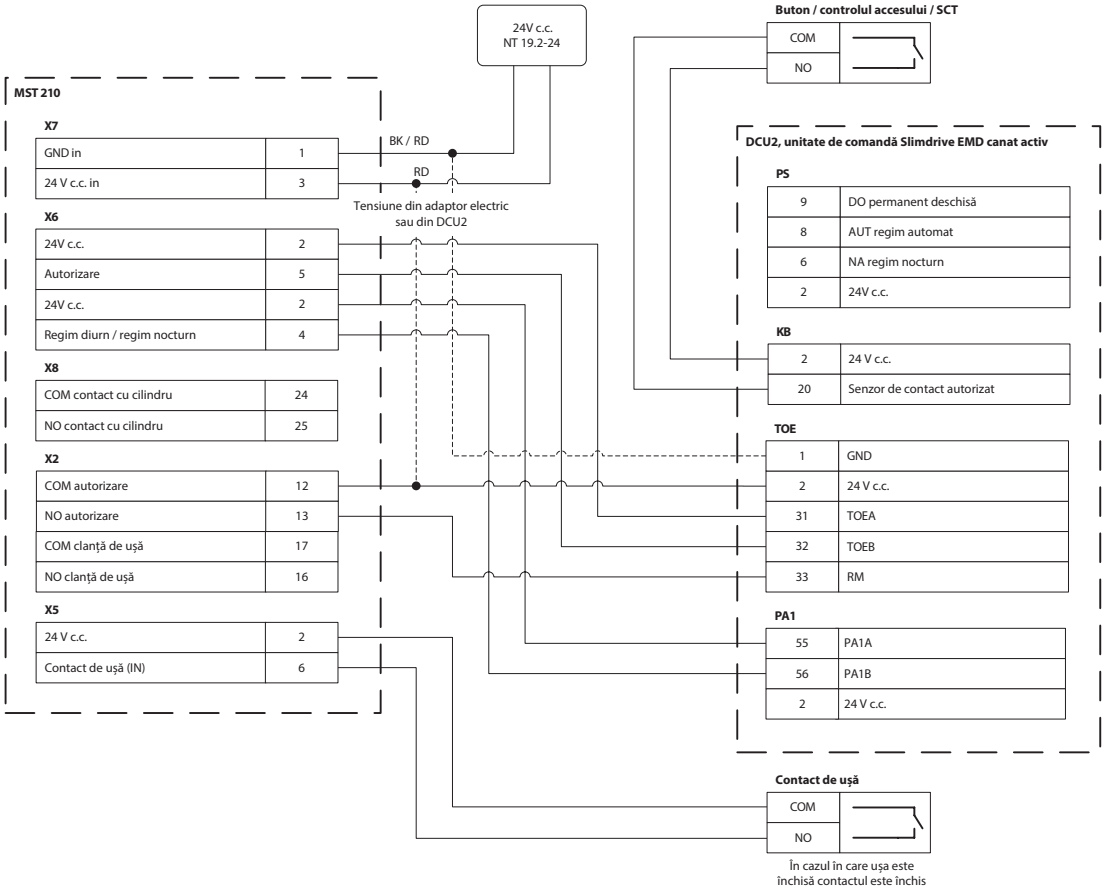
24V c.c.
NT 19.2-24
Buton / controlul accesului / SCT
COM
NO
MST 210
X7
GND in 1
24 V c.c. in 3
BK / RD
RD
Tensiune din adaptor electric
sau din DCU2
X6
24V c.c. 2
Autorizare 5
24V c.c. 2
Regim diurn / regim nocturn 4
X8
COM contact cu cilindru 24
NO contact cu cilindru 25
X2
COM autorizare 12
NO autorizare 13
COM clanță de ușă 17
NO clanță de ușă 16
X5
24 V c.c. 2
Contact de ușă (IN) 6
DCU2, unitate de comandă Slimdrive EMD canat activ
PS
9 DO permanent deschisă
8 AUT regim automat
6 NA regim nocturn
2 24V c.c.
KB
2 24 V c.c.
20 Senzor de contact autorizat
TOE
1 GND
2 24 V c.c.
31 TOEA
32 TOEB
33 RM
PA1
55 PA1A
56 PA1B
2 24 V c.c.
Contact de ușă
COM
NO
În cazul în care ușa este
închisă contactul este închis

6.5 IQ lock EL cu EMD (-F, -I), TZ 320 SN și activare

- ▶ Respectați instrucțiunile de montaj IQ lock.
- ▶ Respectați schema electrică EMD, EMD-F, EMD Invers.
- ▶ Respectați planul de conectare GEZE RWS (TZ 320).

- ▶ Desfaceți comutatorul de programe intern al automatizării.
- ▶ La automatizările cu 2 canaturi, conectați unitatea de comandă la canatul activ.
- ▶ Setați parametrii la unitatea de comandă DCU2, DCU2-F, DCU-I:
  - cu DPS: A1 pe 18 (comutare regim diurn-regim nocturn), setați parametrii rr (notificare de stare a zăvorului) pe 02 (deschizător) și to (contraplacă de ușă) pe 03 (încuietoare cu motor)
  - cu ST220: Setați semnalele → semnale de ieșire → PA1 pe comutare regim diurn/regim nocturn.
    Setați semnalele → semnale de intrare → tip de contact de zăvor pe deschizător.
    Setați parametrul ușii → tip contraplacă de ușă pe încuietoare cu motor.

La TZ 320 trebuie realizate următoarele setări:

- ▶ Setați ieșirea 1 pe „Regim de funcționare automatizare".
- ▶ Setați ieșirea 2 pe „Activare automatizare".

- Alimentarea cu tensiune a MST 210 dintr-un adaptor electric separat NT 19.2-24 sau din unitatea de comandă a DCU 2

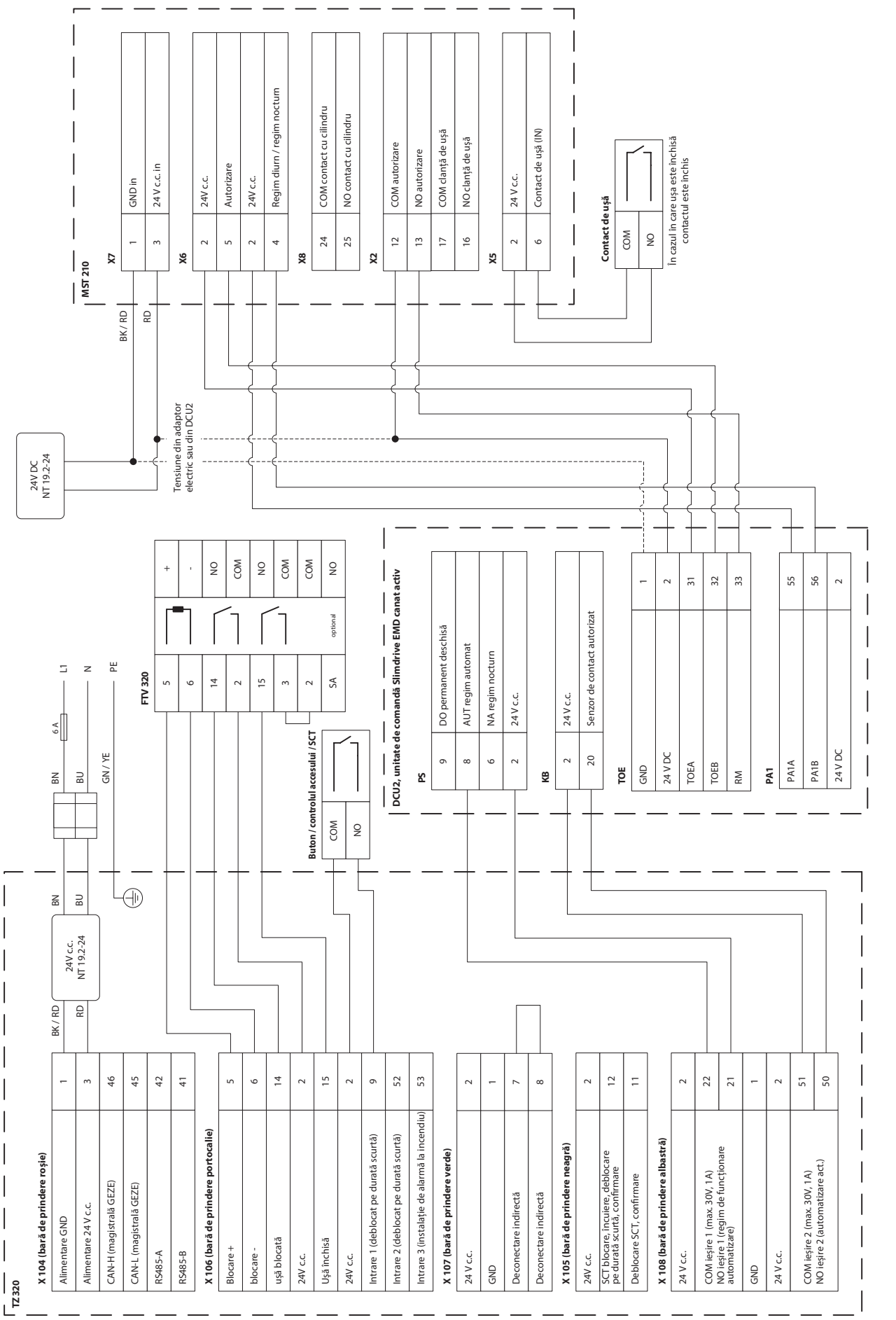
TZ 320
X 104 (bară de prindere roșie)
Alimentare GND
Alimentare 24 V c.c.
CAN-H (magistrală GEZE)
CAN-L (magistrală GEZE)
RS485-A
RS485-B
X 106 (bară de prindere portocalie)
Blocare +
blocare -
ușă blocată
24V c.c.
Ușă închisă
24V c.c.
Intrare 1 (deblocat pe durată scurtă)
Intrare 2 (deblocat pe durată scurtă)
Intrare 3 (instalație de alarmă la incendiu)
X 107 (bară de prindere verde)
24 V c.c.
GND
Deconectare indirectă
Deconectare indirectă
X 105 (bară de prindere neagră)
24V c.c.
SCT blocare, încuiere, deblocare pe durată scurtă, confirmare
Deblocare SCT, confirmare
X 108 (bară de prindere albastră)
24 V c.c.
COM ieșire 1 (max. 30V, 1A)
NO ieșire 1 (regim de funcționare automatizare)
GND
24 V c.c.
COM ieșire 2 (max. 30V, 1A)
NO ieșire 2 (automatizare act.)
BK / RD
RD
24V c.c.
NT 19.2-24
BN
BU
6 A
L1
N
PE
GN / YE
FTV 320
optional
Buton / controlul accesului / SCT
COM
NO
DCU2, unitate de comandă Slimdrive EMD canat activ
PS
DO permanent deschisă
AUT regim automat
NA regim nocturn
24 V c.c.
KB
24 V c.c.
Senzor de contact autorizat
TOE
GND
24 V DC
TOEA
TOEB
RM
PA1
PA1A
PA1B
24 V DC
MST 210
X7
GND in
24 V c.c. in
X6
24V c.c.
Autorizare
24V c.c.
Regim diurn / regim nocturn
X8
COM contact cu cilindru
NO contact cu cilindru
X2
COM autorizare
NO autorizare
COM clanță de ușă
NO clanță de ușă
X5
24 V c.c.
Contact de ușă (IN)
Contact de ușă
COM
NO
În cazul în care ușa este închisă contactul este închis
24V DC
NT 19.2-24
Tensiune din adaptor electric sau din DCU2

6.6 IQ lock EL cu TSA160 NT (-F, -I) și activare

- ▶ Respectați instrucțiunile de montaj IQ lock.
- ▶ Respectați schema electrică TSA160 NT, TSA160 NT-F, TSA160 NT Invers.

- ▶ Desfaceți comutatorul de programe intern al automatizării.
- ▶ La automatizările cu 2 canaturi, conectați unitatea de comandă la canatul activ.
- ▶ Setați parametrii la unitatea de comandă DCU5:
  - ▫ cu DPS: Setați parametrul rr (21) (notificare de stare a zăvorului) pe 02 (deschizător) și to (20) (tip contraplacă de ușă) pe 03 (încuietoare cu motor).
  - ▫ cu ST220: Setați semnalele de intrare → notificare de stare a zăvorului pe deschizător.
    Setați parametrul ușii → tip contraplacă de ușă pe încuietoare cu motor.

- ▫ Alimentarea cu tensiune a MST 210 dintr-un adaptor electric separat NT 19.2-24 sau din unitatea de comandă a DCU 5.
- ▫ GND al DCU5 (borna TOE nr. 1) trebuie conectat cu GND în MST 210 (borna X7 nr. 1), chiar și la utilizarea unui adaptor electric separat.
- ▫ Cu comutatoarele de programe analogice (DPS / TPS / MPS) nu poate fi utilizată funcția de regim diurn la broască.

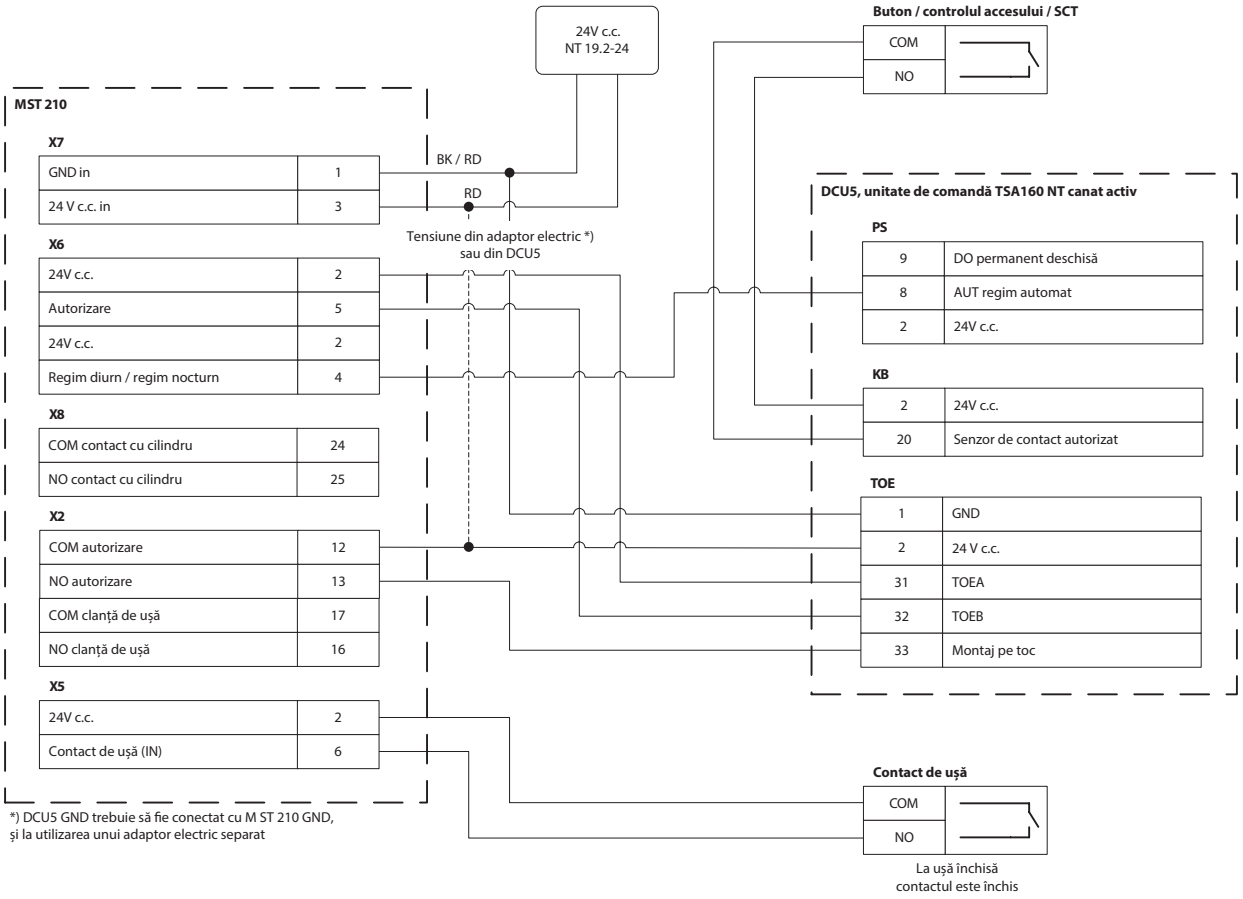
24V c.c.
NT 19.2-24
Buton / controlul accesului / SCT
COM
NO
MST 210
X7
GND in 1
24 V c.c. in 3
BK / RD
RD
Tensiune din adaptor electric *)
sau din DCU5
X6
24V c.c. 2
Autorizare 5
24V c.c. 2
Regim diurn / regim nocturn 4
X8
COM contact cu cilindru 24
NO contact cu cilindru 25
X2
COM autorizare 12
NO autorizare 13
COM clanță de ușă 17
NO clanță de ușă 16
X5
24V c.c. 2
Contact de ușă (IN) 6
DCU5, unitate de comandă TSA160 NT canat activ
PS
9 DO permanent deschisă
8 AUT regim automat
2 24V c.c.
KB
2 24V c.c.
20 Senzor de contact autorizat
TOE
1 GND
2 24 V c.c.
31 TOEA
32 TOEB
33 Montaj pe toc
Contact de ușă
COM
NO
La ușă închisă
contactul este închis
*) DCU5 GND trebuie să fie conectat cu M ST 210 GND,
și la utilizarea unui adaptor electric separat

6.7 IQ lock EL cu TSA160 NT (-F, -I), TZ 320 SN și activare

- ▶ Respectați instrucțiunile de montaj IQ lock.
- ▶ Respectați schema electrică TSA160 NT, TSA160 NT-F, TSA160 NT Invers.
- ▶ Respectați planul de conectare GEZE RWS (TZ 320).

- ▶ Desfaceți comutatorul de programe intern al automatizării.
- ▶ La automatizările cu 2 canaturi, conectați unitatea de comandă la canatul activ.
- ▶ Setați parametrii la unitatea de comandă DCU2, DCU2-F, DCU-I:
  - cu DPS: Setați parametrul rr (21) (notificare de stare a zăvorului) pe 02 (deschizător) și to (20) (tip contraplacă de ușă) pe 03 (încuietoare cu motor).
  - cu ST220: Setați semnalele de intrare → notificare de stare a zăvorului pe deschizător.
    Setați parametrul ușii → tip contraplacă de ușă pe încuietoare cu motor.
- Alimentarea cu tensiune a MST 210 dintr-un adaptor electric separat NT 19.2-24 sau din unitatea de comandă a DCU 5.
- GND al DCU5 (borna TOE nr. 1)

La TZ 320 trebuie realizate următoarele setări:

- Setați ieșirea 1 pe „Regim de funcționare automatizare"
- Setați ieșirea 2 pe „Activare automatizare"
- Alimentarea cu tensiune a MST 210 dintr-un adaptor electric separat NT 19.2-24 sau din unitatea de comandă a DCU 5.
- GND al DCU5 (borna TOE nr. 1) trebuie conectat cu GND în MST 210 (borna X7 nr. 1), chiar și la utilizarea unui adaptor electric separat.
- Cu comutatoarele de programe analogice (DPS / TPS / MPS) nu poate fi utilizată funcția de regim diurn la broască.

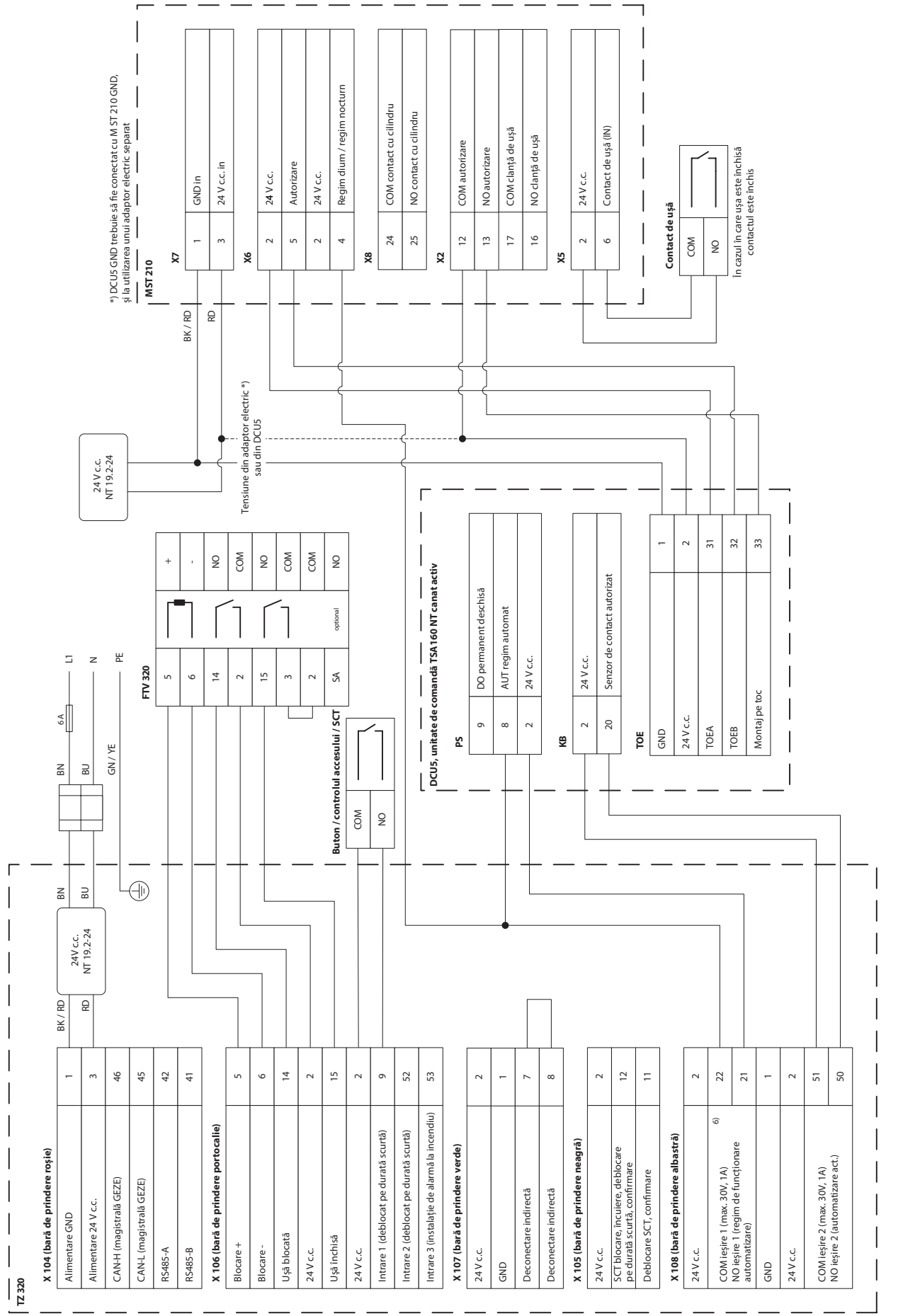
TZ 320
X 104 (bară de prindere roșie)
Alimentare GND
Alimentare 24 V c.c.
CAN-H (magistrală GEZE)
CAN-L (magistrală GEZE)
RS485-A
RS485-B
X 106 (bară de prindere portocalie)
Blocare +
Blocare -
Ușă blocată
24 V c.c.
Ușă închisă
24 V c.c.
Intrare 1 (deblocat pe durată scurtă)
Intrare 2 (deblocat pe durată scurtă)
Intrare 3 (instalație de alarmă la incendiu)
X 107 (bară de prindere verde)
24 V c.c.
GND
Deconectare indirectă
Deconectare indirectă
X 105 (bară de prindere neagră)
24 V c.c.
SCT blocare, închidere, deblocare pe durată scurtă, confirmare
Deblocare SCT, confirmare
X 108 (bară de prindere albastră)
24 V c.c.
COM ieșire 1 (max. 30V, 1A)
NO ieșire 1 (regim de funcționare automatizare)
GND
24 V c.c.
COM ieșire 2 (max. 30V, 1A)
NO ieșire 2 (automatizare act.)
BK / RD
RD
24V c.c. NT 19.2-24
BN
BU
6A
L1
N
PE
GN / YE
FTV 320
optional
Buton / controlul accesului / SCT
COM
NO
24 V c.c. NT 19.2-24
Tensiune din adaptor electric *) sau din DCU5
*) DCU5 GND trebuie să fie conectat cu M ST 210 GND, și la utilizarea unui adaptor electric separat
MST 210
X7
GND in
24 V c.c. in
X6
24 V c.c.
Autorizare
24 V c.c.
Regim diurn / regim nocturn
X8
COM contact cu cilindru
NO contact cu cilindru
X2
COM autorizare
NO autorizare
COM clanță de ușă
NO clanță de ușă
X5
24 V c.c.
Contact de ușă (IN)
Contact de ușă
COM
NO
În cazul în care ușa este închisă contactul este închis
DCU5, unitate de comandă TSA 160 NT canat activ
PS
DO permanent deschisă
AUT regim automat
24 V c.c.
KB
24 V c.c.
Senzor de contact autorizat
TOE
GND
24 V c.c.
TOEA
TOEB
Montaj pe toc

6.8 IQ lock EL cu EMD (-F, -I) și centrală de comutatoare antifum

- ▶ Respectați instrucțiunile de montaj IQ lock.
- ▶ Respectați schema electrică EMD, EMD-F, EMD Invers.

- ▶ La automatizările cu 2 canaturi, conectați unitatea de comandă la canatul activ.
- ▶ Setați parametrii la unitatea de comandă DCU2, DCU2-F, DCU-I:
  - cu DPS: A1 pe 18 (comutare regim diurn-regim nocturn), setați parametrii rr (notificare de stare a zăvorului) pe 02 (deschizător) și to (contraplacă de ușă) pe 03 (încuietoare cu motor)
  - cu ST220: Setați semnalele → semnale de ieșire → PA1 pe comutare regim diurn/regim nocturn.
    Setați semnalele → semnale de intrare → tip de contact de zăvor pe deschizător
    Setați parametrul ușii → tip contraplacă de ușă pe încuietoare cu motor.
- Alimentarea cu tensiune a MST 210 dintr-un adaptor electric separat NT 19.2-24 sau din unitatea de comandă a DCU 2.
- Setați conductorul de ocolire (fir de șuntare) (J1) al MST 210 pe 2/3 („conexiune prin tensiune de alimentare externă 24 V c.c.").

EMD Invers

- Dacă ieșirea contraplăcii de ușă a EMD-Invers este parametrizată pe încuietoare cu motor, ușa va mai fi menținută în poziție de închidere numai prin IQ lock EL, numai prin automatizare.
- În cazul acționării manuale în caz de panică prin clanță ușa se deschide prin forța arcului.
- După expirarea timpului de menținere a poziției deschis ușa se închide electromecanic și IQ lock EL se blochează.
- EMD detectează chiar și fără semnal de activare că ușa se deschide.

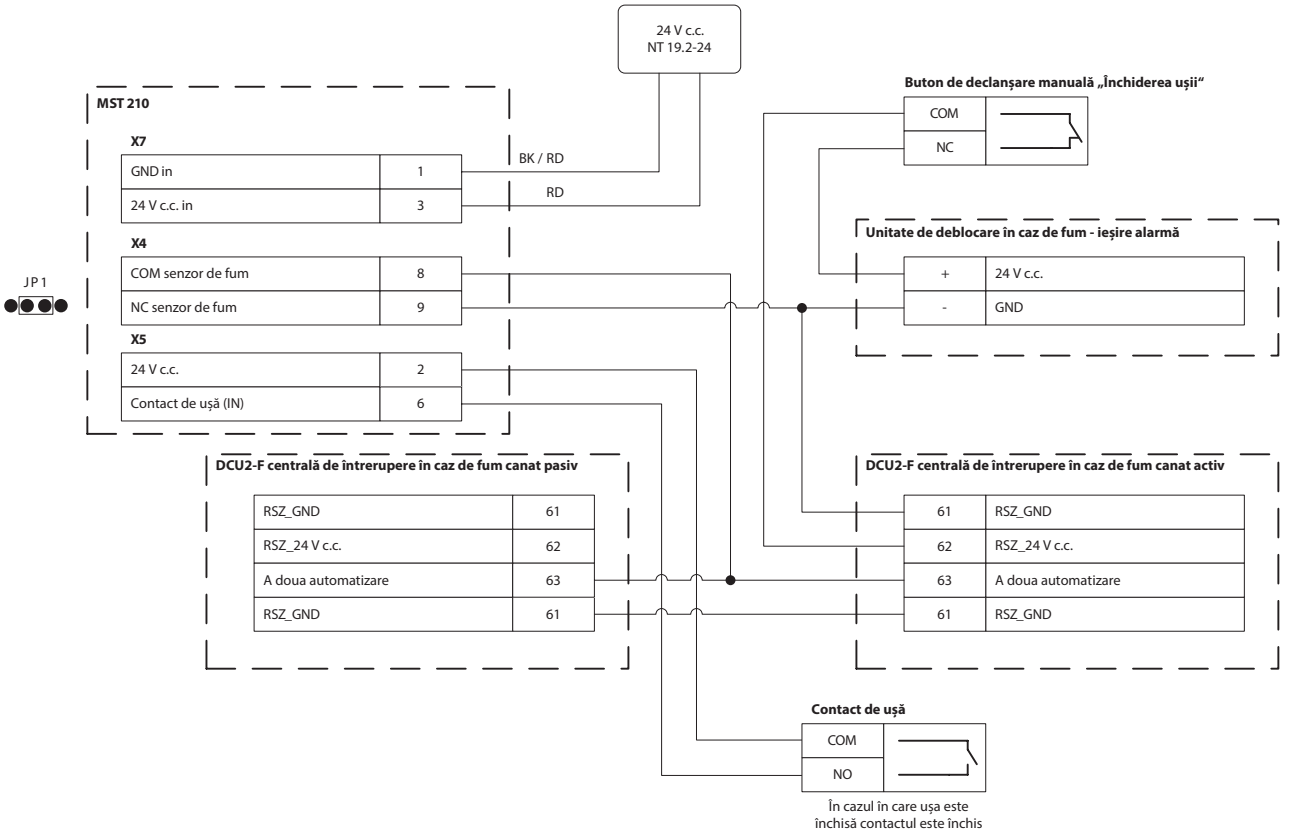

6.9 IQ lock EL cu TSA160 NT (-F, -I) și centrală de comutatoare antifum

- ▶ Respectați instrucțiunile de montaj IQ lock.
- ▶ Respectați schema electrică TSA160 NT, TSA160 NT-F, TSA160 NT Invers.

- ▶ Desfaceți comutatorul de programe intern al automatizării.
- ▶ La automatizările cu 2 canaturi, conectați unitatea de comandă la canatul activ.
- ▶ Setați parametrii la unitatea de comandă DCU5:
  - cu DPS: Setați parametrii rr (notificare de stare a zăvorului) pe 02 (deschizător) și to (contraplacă de ușă) pe 03 (încuietoare cu motor)
  - cu ST220: Setați semnalele de intrare → notificare de stare a zăvorului pe deschizător. Setați parametrul ușii → tip contraplacă de ușă pe încuietoare cu motor.
- Alimentarea cu tensiune a MST 210 dintr-un adaptor electric separat NT 19.2-24 sau din unitatea de comandă a DCU 5.
- GND al DCU5 (borna TOE nr. 1) trebuie conectat cu GND în MST 210 (borna X7 nr. 1), chiar și la utilizarea unui adaptor electric separat.
- Cu comutatoarele de programe analogice (DPS / TPS / MPS) nu poate fi utilizată funcția de regim diurn la broască.
- La utilizarea regimului de funcționare „Permanent deschis" sau „Regim diurn" conductorul de ocolire (fir de șuntare) (J1) al MST 210 trebuie să fie setat pe 2/3 („conexiune prin tensiune de alimentare externă 24 V c.c.").
- La utilizarea regimului de funcționare „Regim nocturn" senzorul de fum trebuie să fie șuntat la MST 210. Broasca poate fi deconectată opțional prin instalația de alarmă la incendiu de la fața locului

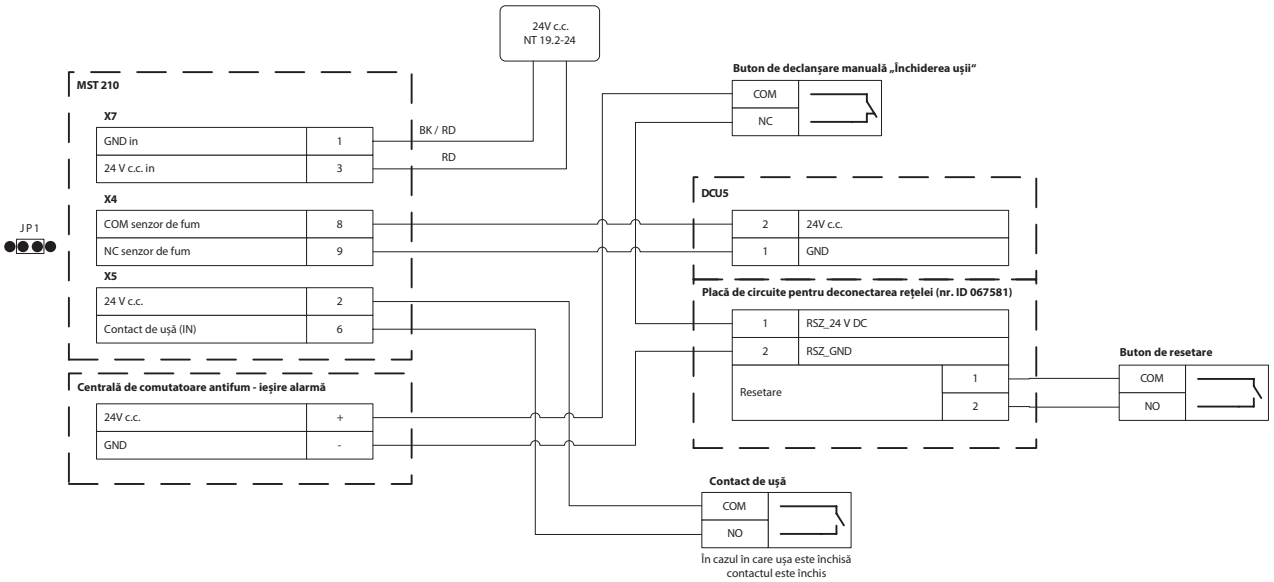

6.10 IQ lock EL cu centrală de comutatoare antifum (RSZ 6)

- ▶ Respectați instrucțiunile de montaj IQ lock.
- ▶ Respectați schema electrică a centralei de comutatoare antifum RSZ 6.

- ▶ Îndepărtați conductorul de ocolire roșu (fir de șuntare) de la unitatea de deblocare în caz de fum (RSZ 6).
- ▶ Setați conductorul de ocolire (fir de șuntare) J1 pe MST 210 pe 2/3.
- ▶ Setați conductorul de ocolire (fir de șuntare) la întrerupător în caz de fum (RS 5) pe 1/2.
- ▶ Pentru punere în funcțiune actionați butonul de resetare.
- ▶ După declanșarea prin centrala antifum (RSZ 6) sau întrerupătorul în caz de fum (RS 5) acționați butonul de resetare.

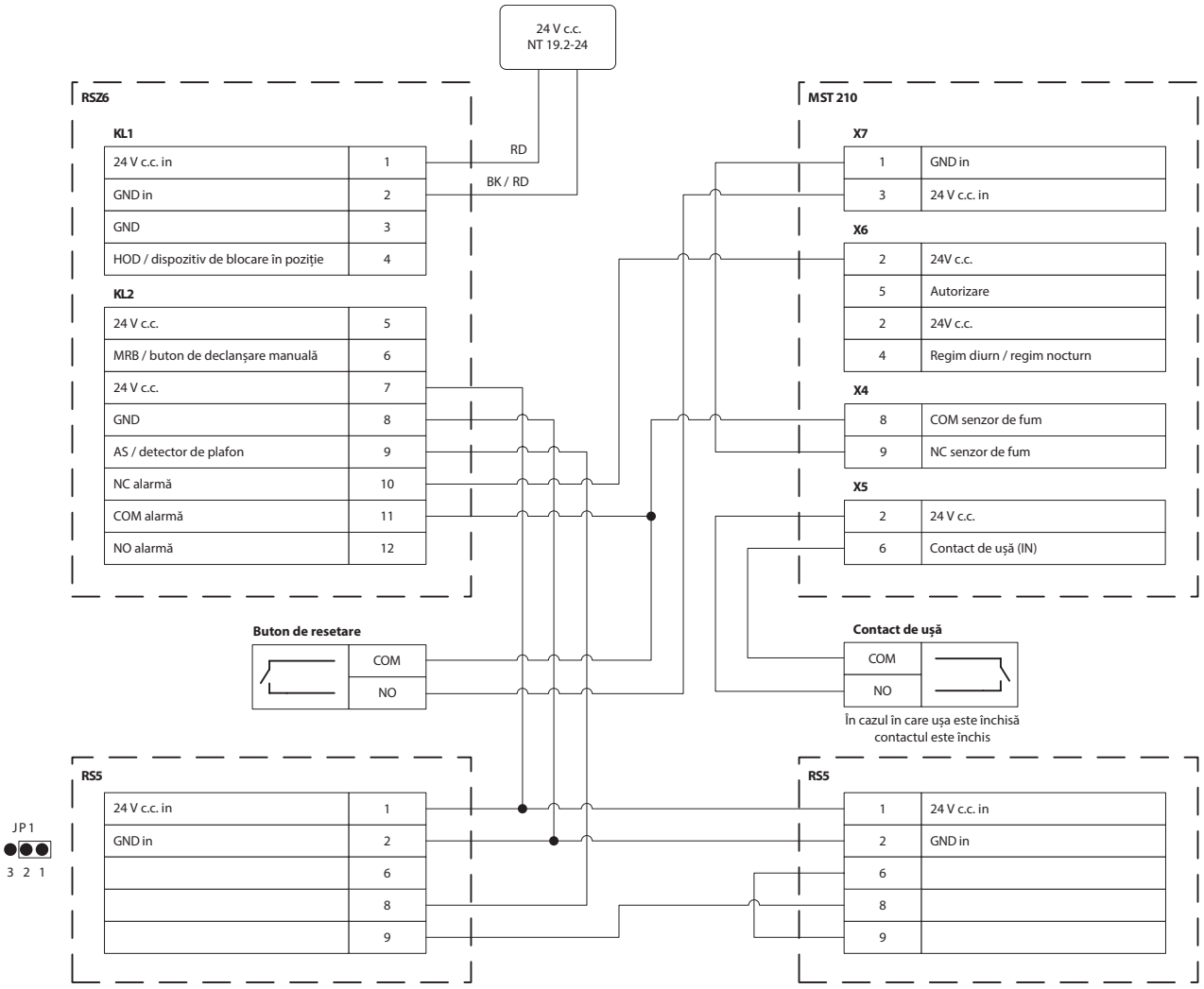

6.11 IQ lock EL cu centrală de comutatoare antifum (RSZ 5)

- ▶ Respectați instrucțiunile de montaj mecanic IQ lock.
- ▶ Respectați schema electrică a centralei de comutatoare antifum RSZ 5.

- ▶ Setați conductorul de ocolire (fir de șuntare) pe centrală de comutatoare antifum (RSZ 5) pe 2/3.
- ▶ Setați conductorul de ocolire (fir de șuntare) J1 pe MST 210 pe 2/3.
- ▶ Setați conductorul de ocolire (fir de șuntare) la întrerupător în caz de fum (RS 5) pe 1/2.
- ▶ Pentru punere în funcțiune actionați butonul de resetare.
- ▶ După declanșarea centralei de comutatoare antifum, respectiv a întrerupătorului în caz de fum acționați butonul de resetare.

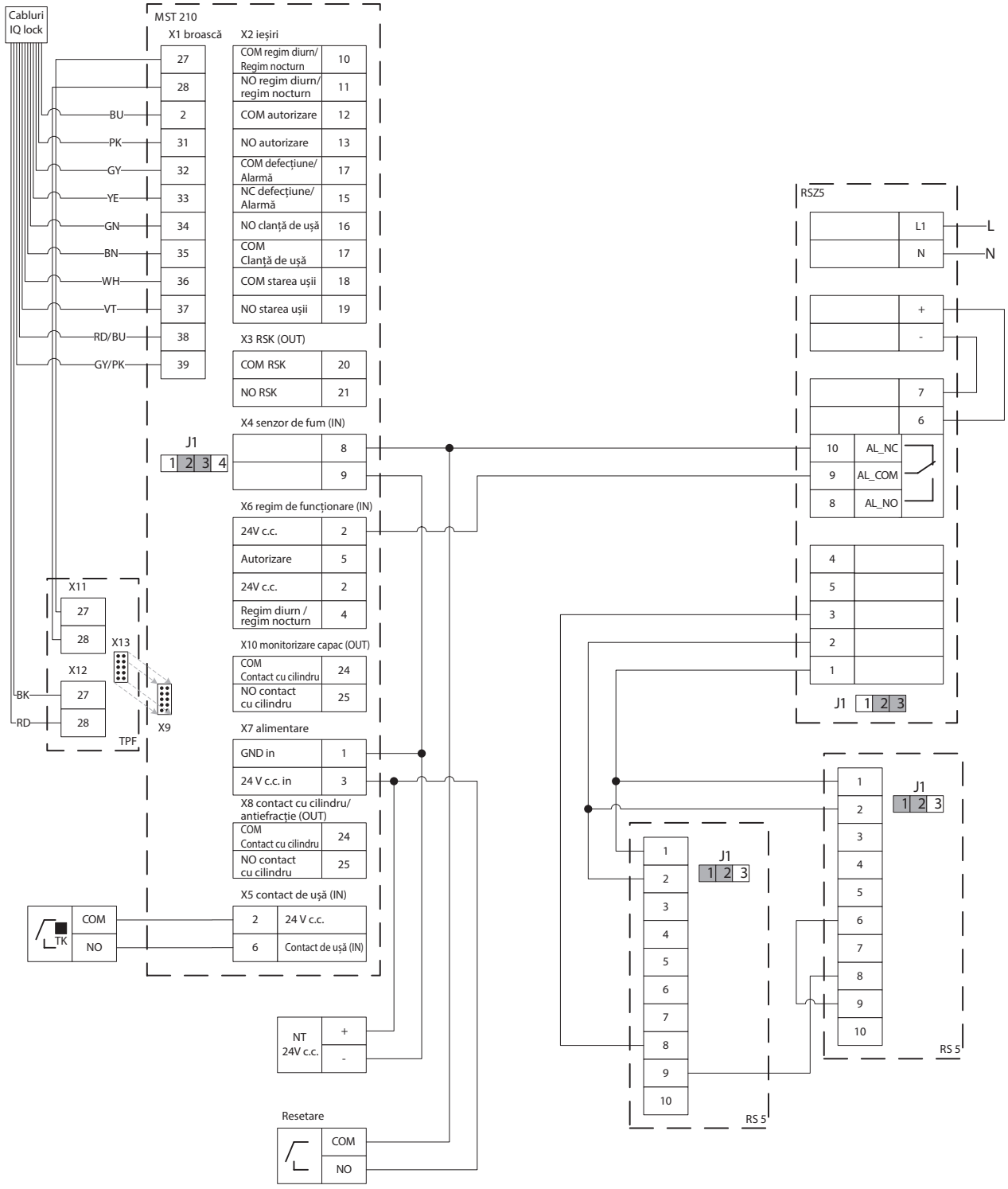

6.12 IQ lock EL cu centrală de comutatoare antifum FA GC 150/160

- ▶ Respectați instrucțiunile de montaj mecanic IQ lock.
- ▶ Respectați schema electrică a instalației de blocare în poziție FA GC 150.

- ▶ Setați conductorul de ocolire (fir de șuntare) J3 pe centrala de comutatoare antifum (RSZ6) pe 2/3.
- ▶ Separați locul de rupere de referință în primul soclu de releu.
- ▶ **Nu** separați locul de rupere de referință în ultimul soclu de releu.
- ▶ Setați conductorul de ocolire (fir de șuntare) J1 al MST 210 pe 2/3.
- ▶ Pentru punere în funcțiune actionați butonul de resetare.
- ▶ După declanșarea centralei de comutatoare antifum, respectiv a întrerupătorului în caz de fum acționați butonul de resetare.

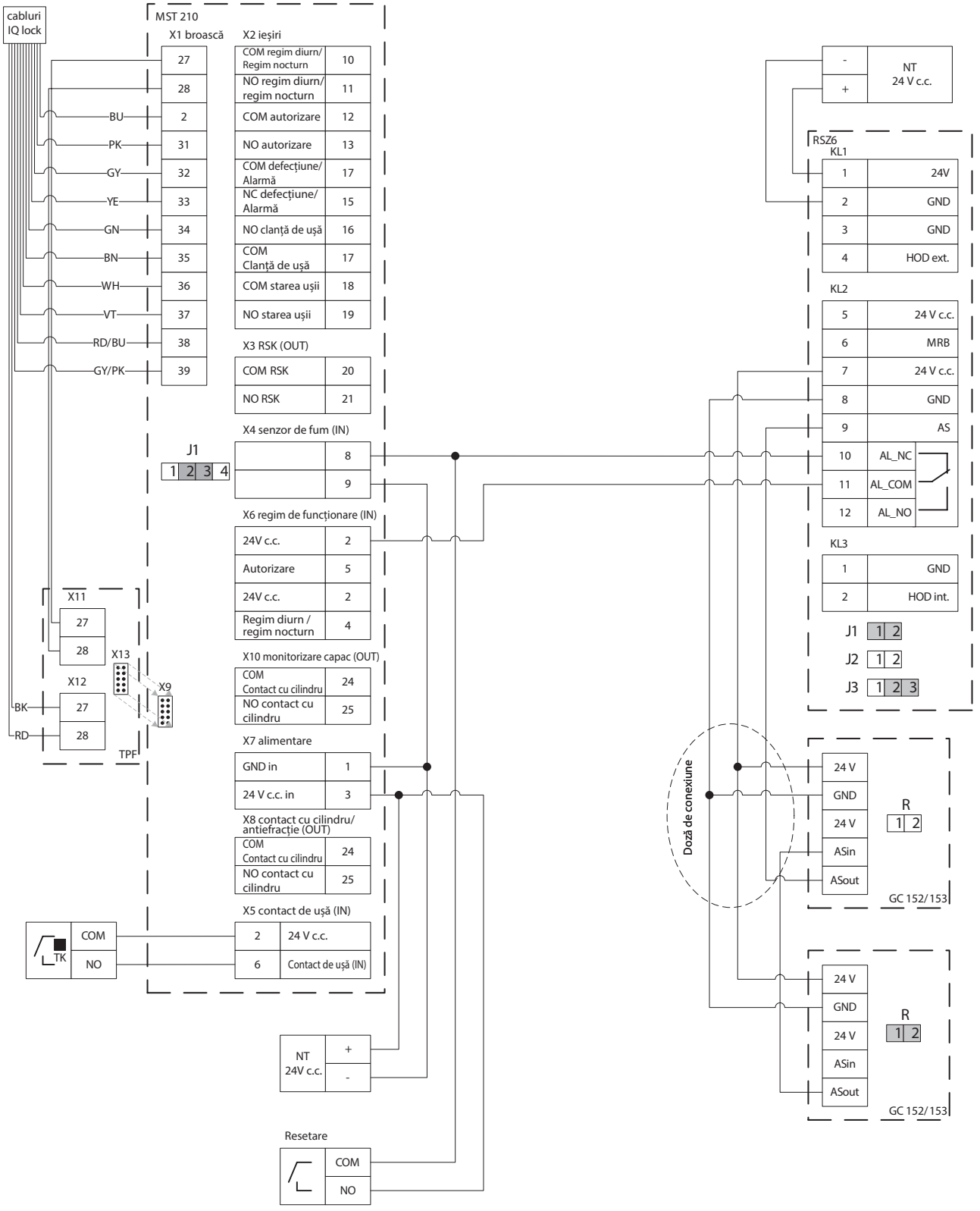
cabluri IQ lock
MST 210
X1 broască
X2 ieșiri
27
28
BU 2
PK 31
GY 32
YE 33
GN 34
BN 35
WH 36
VT 37
RD/BU 38
GY/PK 39
COM regim diurn/ Regim nocturn 10
NO regim diurn/ regim nocturn 11
COM autorizare 12
NO autorizare 13
COM defecțiune/ Alarmă 17
NC defecțiune/ Alarmă 15
NO clanță de ușă 16
COM Clanță de ușă 17
COM starea ușii 18
NO starea ușii 19
X3 RSK (OUT)
COM RSK 20
NO RSK 21
X4 senzor de fum (IN)
J1 1 2 3 4
8
9
X6 regim de funcționare (IN)
24V c.c. 2
Autorizare 5
24V c.c. 2
Regim diurn / regim nocturn 4
X10 monitorizare capac (OUT)
COM Contact cu cilindru 24
NO contact cu cilindru 25
X7 alimentare
GND in 1
24 V c.c. in 3
X8 contact cu cilindru/ antiefracție (OUT)
COM Contact cu cilindru 24
NO contact cu cilindru 25
X5 contact de ușă (IN)
COM
NO
TK
2 24 V c.c.
6 Contact de ușă (IN)
X11
27
28
X12
27
28
X13
X9
BK
RD
TPF
NT 24V c.c. + -
Resetare
COM
NO
- + NT 24 V c.c.
RSZ6
KL1
1 24V
2 GND
3 GND
4 HOD ext.
KL2
5 24 V c.c.
6 MRB
7 24 V c.c.
8 GND
9 AS
10 AL_NC
11 AL_COM
12 AL_NO
KL3
1 GND
2 HOD int.
J1 1 2
J2 1 2
J3 1 2 3
Doză de conexiune
24 V
GND
24 V
ASin
ASout
R 1 2
GC 152/153
24 V
GND
24 V
ASin
ASout
R 1 2
GC 152/153

6.13 IQ lock EL și TZ 320 SN și activare

- ▶ Respectați instrucțiunile de montaj IQ lock.
- ▶ Respectați planul de conectare GEZE RWS (TZ 320).

Realizați următoarele setări la TZ 320:

- ▶ Setați ieșirea 1 pe „Regim de funcționare automatizare".
- ▶ Setați ieșirea 2 pe „TOE-curent de lucru"

Alimentarea cu tensiune a MST 210 are loc dintr-un adaptor electric separat NT 19.2-24 sau din unitatea de comandă a TZ 320

Opțiunea 1
Dacă încuietoarea cu motor trebuie să fie pe regimul de funcționare „Regim diurn", când centrala ușii este „Cu deblocare permanentă", ieșirea „1" a TZ 320 trebuie conectată la intrarea „Regim diurn / Regim nocturn" a MST 210. Ieșirea 1 trebuie să fie parametrizată pentru această funcție pe „Regim de funcționare automatizare".

Opțiunea 2
Ieșirea „Contact cu cilindru" (borna 24 + 25) a MST 210 poate fi conectată opțional la o intrare parametrizabilă a TZ 320 (bornele 2 și 52 sau 53).
Funcție: La acționarea cilindrului prin cheie, se declanșează o deblocare pe durată scurtă la centrala ușii. Dacă se dorește numai deblocare pe durată scurtă, intrarea TZ 320 trebuie parametrizată la „Deblocat pe termen scurt".

Opțiunea 3
Ieșirea „Clanță de ușă" (borna 16 și 17) a MST 210 poate fi conectată opțional la o intrare parametrizabilă a TST320 (bornele 2 și 52 sau 53).
Funcție: Dacă se acționează clanța de ușă la centrala blocată, se declanșează o „prealarmă". Intrarea TZ 320 trebuie parametrizată pe „Clanță de ușă" în acest scop.

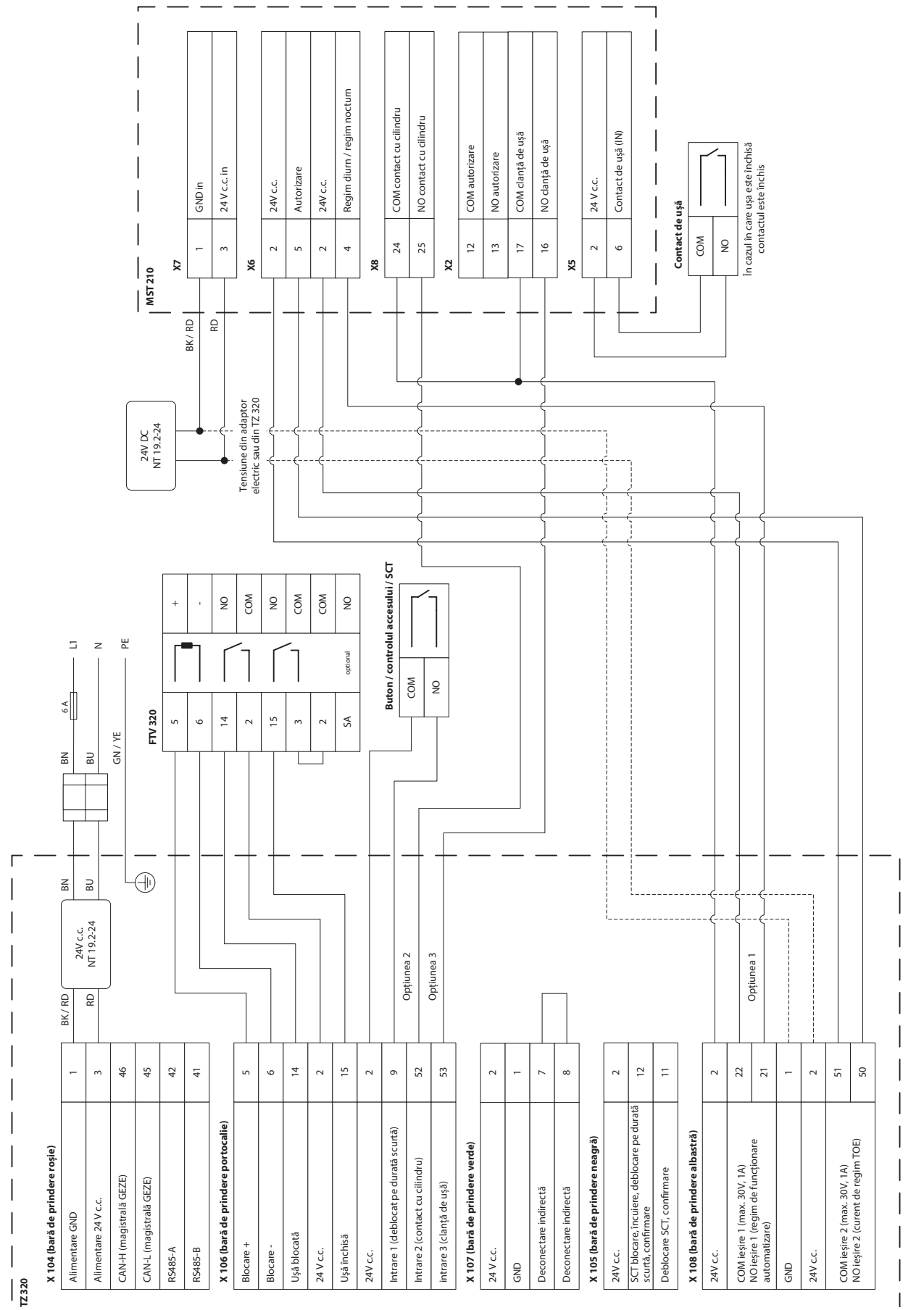
TZ 320
X 104 (bară de prindere roșie)
Alimentare GND 1
Alimentare 24 V c.c. 3
CAN-H (magistrală GEZE) 46
CAN-L (magistrală GEZE) 45
RS485-A 42
RS485-B 41
X 106 (bară de prindere portocalie)
Blocare + 5
Blocare - 6
Ușă blocată 14
24 V c.c. 2
Ușă închisă 15
24V c.c. 2
Intrare 1 (deblocat pe durată scurtă) 9
Intrare 2 (contact cu cilindru) 52
Intrare 3 (clanță de ușă) 53
X 107 (bară de prindere verde)
24 V c.c. 2
GND 1
Deconectare indirectă 7
Deconectare indirectă 8
X 105 (bară de prindere neagră)
24V c.c. 2
SCT blocare, închidere, deblocare pe durată scurtă, confirmare 12
Deblocare SCT, confirmare 11
X 108 (bară de prindere albastră)
24V c.c. 2
COM ieșire 1 (max. 30V, 1A)
NO ieșire 1 (regim de funcționare automatizare) 22 21
GND 1
24V c.c. 2
COM ieșire 2 (max. 30V, 1A)
NO ieșire 2 (curent de regim TOE) 51 50
BK / RD
RD
24V c.c. NT 19,2-24
BN
BU
GN / YE
6 A
L1
N
PE
FTV 320
5 6 14 2 15 3 2 SA
optional
+ - NO COM NO COM COM NO
Buton / controlul accesului / SCT
COM NO
Opțiunea 2
Opțiunea 3
Opțiunea 1
24V DC NT 19,2-24
Tensiune din adaptor electric sau din TZ 320
MST 210
X7
1 GND in
3 24 V c.c. in
X6
2 24V c.c.
5 Autorizare
2 24V c.c.
4 Regim diurn / regim noctum
X8
24 COM contact cu cilindru
25 NO contact cu cilindru
X2
12 COM autorizare
13 NO autorizare
17 COM clanță de ușă
16 NO clanță de ușă
X5
2 24 V c.c.
6 Contact de ușă (IN)
Contact de ușă
COM
NO
În cazul în care ușa este închisă contactul este închis

6.14 IQ lock EL cu K600 și activare

- ▶ Respectați instrucțiunile de montaj IQ lock.
- ▶ Respectați schema electrică a motorului cu braț retractabil RWA K600.
- ▶ Respectați schemele electrice ale centralelor de comandă în caz de urgență (THZ/MBZ 300).

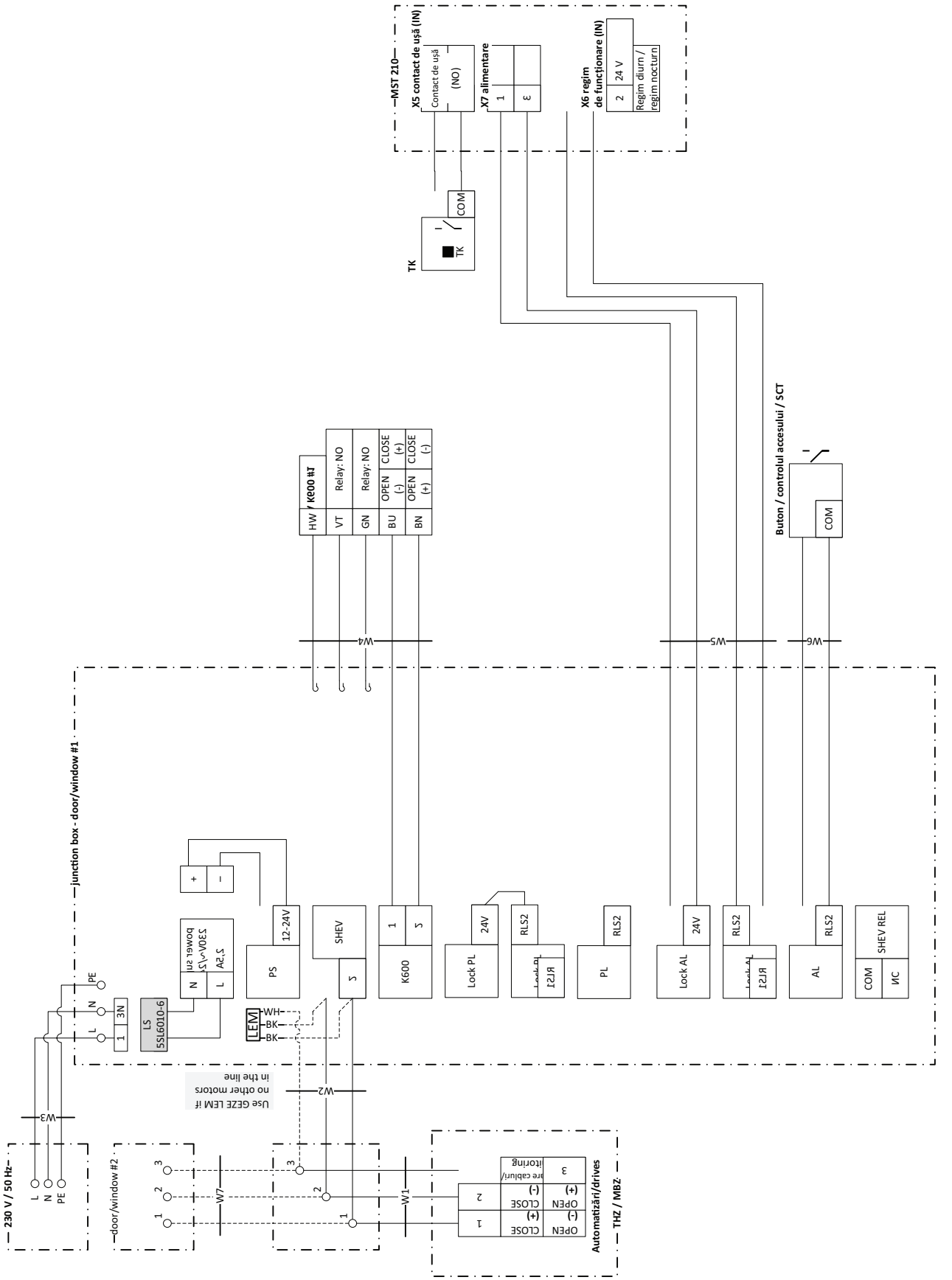
MST 210
X5 contact de ușă (IN)
Contact de ușă
(NO)
X7 alimentare
1
X6 regim
de funcționare (IN)
2
24 V
Regim diurn /
regim nocturn
TK
COM
Buton / controlul accesului / SCT
COM
HW / K600 #1
VT
Relay: NO
GN
Relay: NO
BU
OPEN (-)
CLOSE (+)
BN
OPEN (+)
CLOSE (-)
W4
W5
W6
junction box - door/window #1
PE
N
L
3N
1
LS
5SL6010-6
N
L
230V~12V
bowel sn
PS
12-24V
SHEV
K600
1
Lock PL
24V
RLS2
PL
RLS2
Lock AL
24V
RLS2
AL
RLS2
SHEV REL
COM
LEM
WH
BK
BK
Use GEZE LEM if
no other motors
in the line
W2
W3
230 V / 50 Hz
L
N
PE
door/window #2
W7
W1
Automatizări/drives
THZ / MBZ
OPEN (-)
CLOSE (+)
OPEN (+)
CLOSE (-)
are cabluri/
itoring

6.15 IQ lock EL cu K600, TZ 320 SN și activare

- ▶ Respectați instrucțiunile de montaj IQ lock.
- ▶ Respectați schema electrică a motorului cu braț retractabil RWA K600.
- ▶ Respectați schemele electrice ale centralelor de comandă în caz de urgență (THZ/MBZ 300).
- ▶ Respectați planul de conectare GEZE RWS (TZ 320).

Realizați următoarele setări la TZ 320:

- ▶ Ieșire 1: Act. Automatizare
- ▶ Ieșire 2: Regim de funcționare automatizare
- ▶ Intrare 3: Instalație de alarmă la incendiu (resetare automată după timpul configurabil)

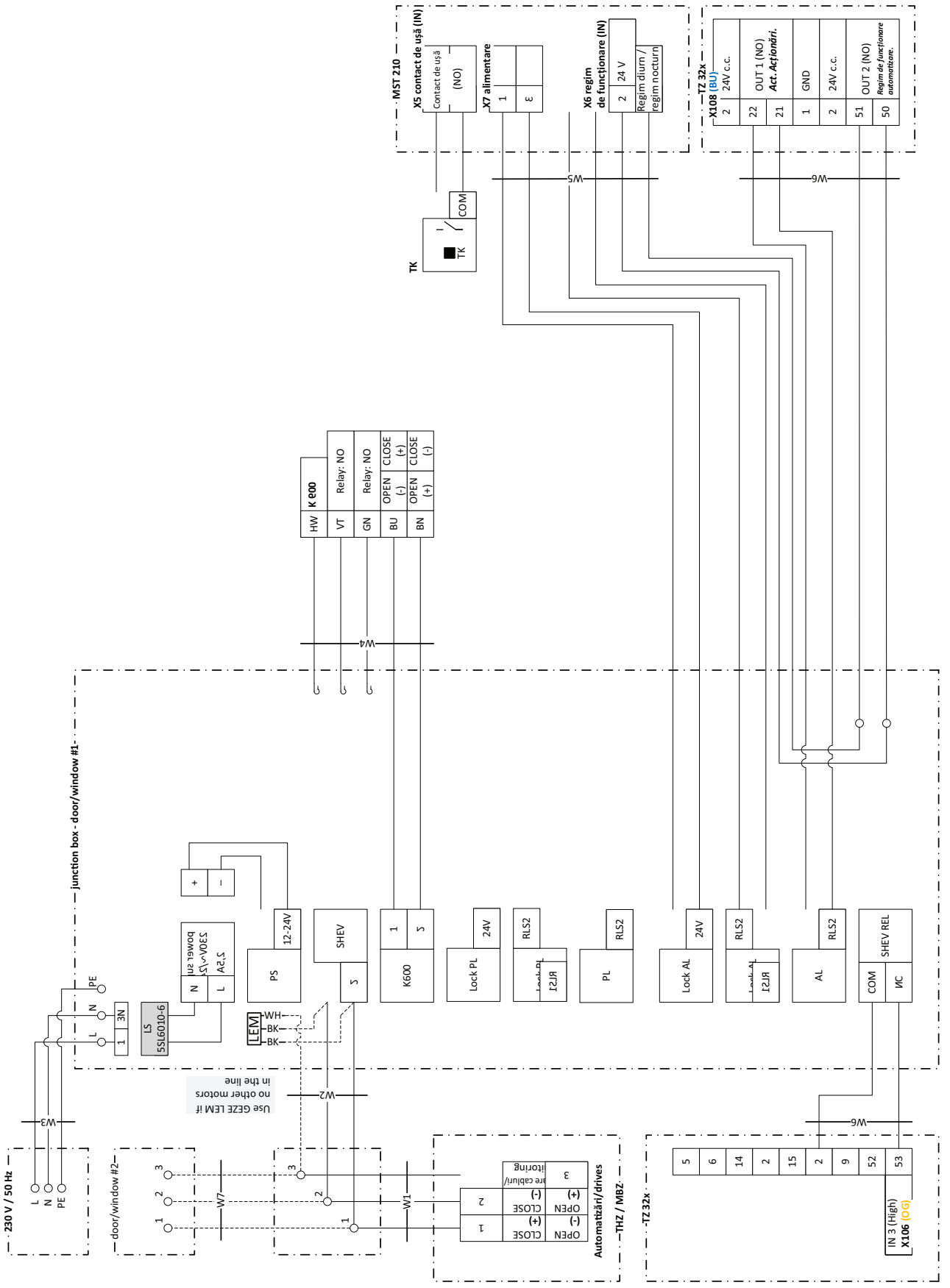
MST 210
X5 contact de ușă (IN)
Contact de ușă
(NO)
X7 alimentare
1
ε
X6 regim de funcționare (IN)
2
24 V
Regim diurn / regim nocturn
TZ 32x
X108 (BU)
2
24V c.c.
22
OUT 1 (NO)
Act. Acționări.
21
GND
1
24V c.c.
2
OUT 2 (NO)
51
Regim de funcționare automatizare.
50
W5
W6
TK
TK
COM
HW
K 600
VT
Relay: NO
GN
Relay: NO
BU
OPEN (-)
CLOSE (+)
BN
OPEN (+)
CLOSE (-)
W4
junction box - door/window #1
+
-
12-24V
PS
SHEV
1
K600
24V
Lock PL
RLS2
PL
RLS2
24V
Lock AL
RLS2
AL
RLS2
COM
SHEV REL
PE
N
L
3N
1
LS
5SL6010-6
LEM
WH
BK
BK
Use GEZE LEM if no other motors in the line
W2
W3
W6
230 V / 50 Hz
L
N
PE
door/window #2
3
2
1
W7
W1
Automatizări/drives
THZ / MBZ
OPEN (-)
CLOSE (+)
OPEN (+)
CLOSE (-)
TZ 32x
5
6
14
2
15
2
9
52
53
IN 3 (High)
X106 (OG)

6.16 IQ lock AUT cu K600 și activare

- Respectați instrucțiunile de montaj IQ lock.
- Respectați schema electrică a motorului cu braț retractabil RWA K600.
- Respectați schemele electrice ale centralelor de comandă în caz de urgență (THZ/MBZ 300).

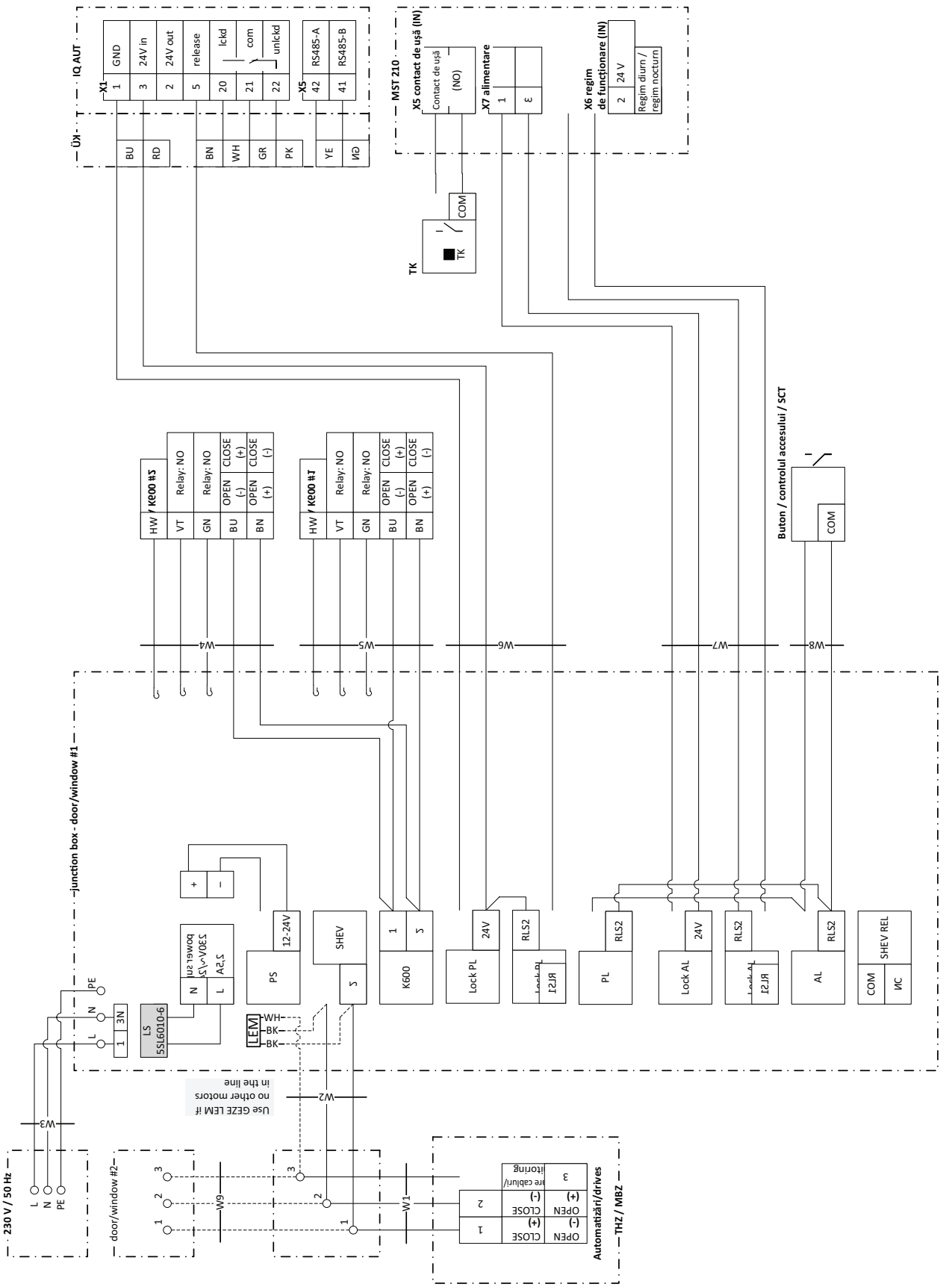
IQ AUT
X1
GND
24V in
24V out
release
lckd
com
unlckd
X5
RS485-A
RS485-B
MST 210
X5 contact de ușă (IN)
Contact de ușă
(NO)
X7 alimentare
X6 regim de funcționare (IN)
24 V
Regim diurn / regim nocturn
TK
COM
Buton / controlul accesului / SCT
COM
Relay: NO
OPEN (-)
OPEN (+)
CLOSE (+)
CLOSE (-)
W4
W5
W6
W7
W8
junction box - door/window #1
PS
12-24V
SHEV
K600
Lock PL
24V
RLS2
PL
Lock AL
AL
SHEV REL
COM
LS 5SL6010-6
LEM
WH
BK
BK
Use GEZE LEM if no other motors in the line
W2
W3
230 V / 50 Hz
L
N
PE
door/window #2
W9
W1
Automatizări/drives
THZ / MBZ
OPEN (-)
CLOSE (+)
OPEN (+)
CLOSE (-)

6.17 IQ lock AUT cu K600, TZ 320 SN și activare

- ▶ Respectați instrucțiunile de montaj mecanic IQ lock.
- ▶ Respectați schema electrică a motorului cu braț retractabil RWA K600.
- ▶ Respectați schemele electrice ale centralelor de comandă în caz de urgență (THZ/MBZ 300).
- ▶ Respectați planul de conectare GEZE RWS (TZ 320).

Realizați următoarele setări la TZ 320:

- ▶ Ieșire 1: Act. Automatizare
- ▶ Ieșire 2: Regim de funcționare automatizare
- ▶ Intrare 3: Instalație de alarmă la incendiu (resetare automată după timpul configurabil)

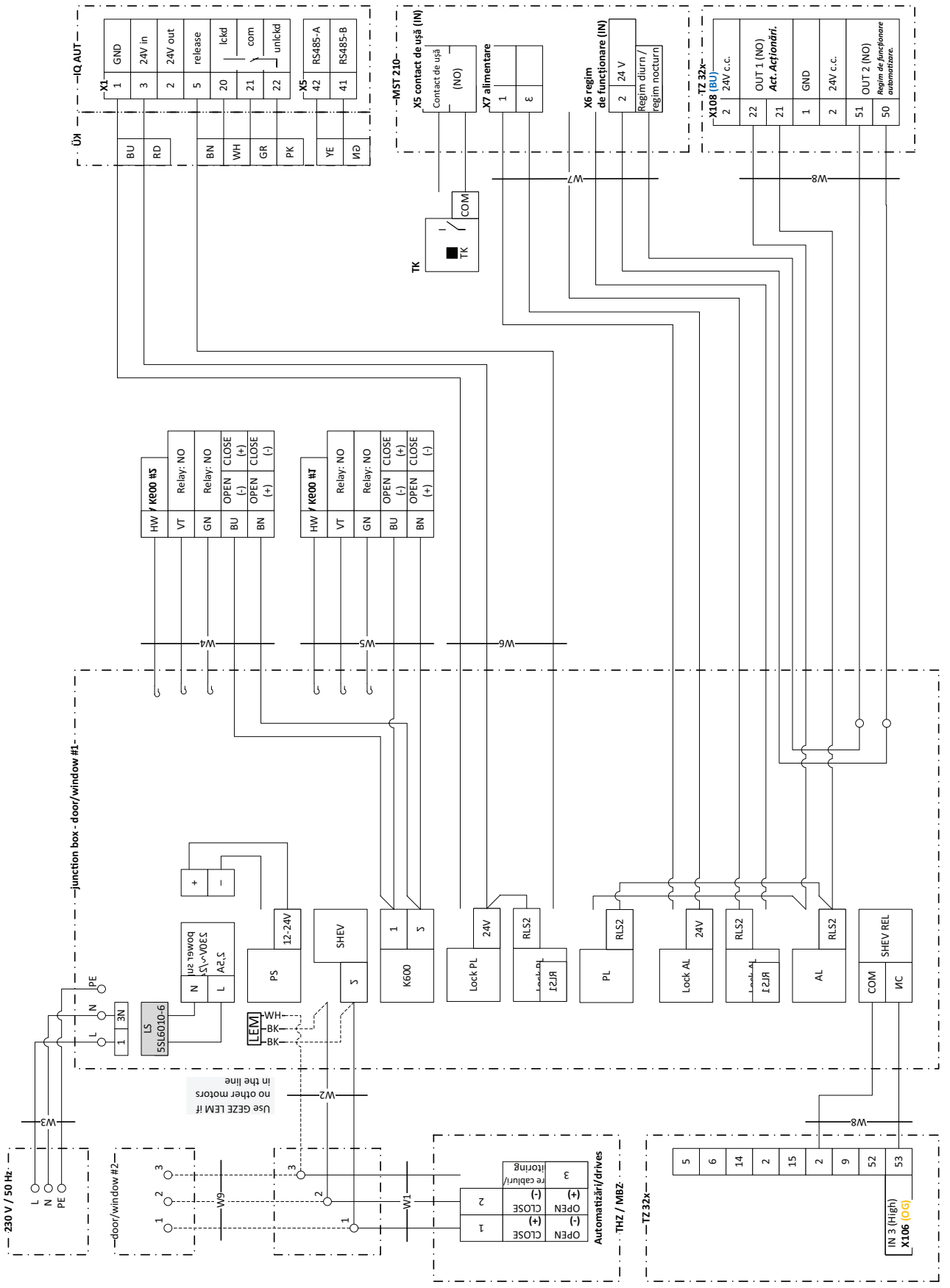
IQ AUT
X1
GND
24V in
24V out
release
lckd
com
unlckd
X5
RS485-A
RS485-B
MST 210
X5 contact de ușă (IN)
Contact de ușă
(NO)
X7 alimentare
X6 regim de funcționare (IN)
24 V
Regim diurn / regim nocturn
TZ 32x
X108 (BU)
24V c.c.
OUT 1 (NO)
Act. Acționări.
GND
24V c.c.
OUT 2 (NO)
Regim de funcționare automatizare.
TK
COM
W7
W8
W4
W5
W6
junction box - door/window #1
PS
12-24V
SHEV
K600
Lock PL
24V
RLS2
PL
Lock AL
AL
SHEV REL
COM
LS 5SL6010-6
LEM
WH
BK
BK
Use GEZE LEM if no other motors in the line
W2
W3
230 V / 50 Hz
L
N
PE
door/window #2
W9
W1
Automatizări/drives
THZ / MBZ
OPEN
CLOSE
re cablurí/ itoring
TZ 32x
IN 3 (High)
X106 (OG)

6.18 IQ lock AUT cu EMD (-F, -I) și activare

- ▶ Respectați instrucțiunile de montaj mecanic IQ lock.
- ▶ Respectați schema electrică EMD, EMD-F, EMD Invers.

- ▶ La automatizările cu 2 canaturi, conectați unitatea de comandă la canatul activ.
- ▶ Setați parametrii la unitatea de comandă DCU2, DCU2-F, DCU-I după cum urmează:

Cu DPS:

- ▫ Setați **A1** pe **18** (comutare regim diurn și regim nocturn), parametrii **rr** (notificare de stare a zăvorului) pe **02** (deschizător) și **to** (contraplacă de ușă) pe **03** (încuietoare cu motor).

cu ST220:

- ▫ Setați semnalele → semnale de ieșire → PA1 pe comutare regim diurn/regim nocturn.
- ▫ Setați semnalele → semnale de intrare → tip de contact de zăvor pe deschizător.
- ▫ Setați parametrul ușii → tip contraplacă de ușă pe încuietoare cu motor.

Alimentarea cu tensiune a MST 210 dintr-un adaptor electric separat NT 19.2-24 sau din unitatea de comandă a DCU2.
Alimentarea pentru tensiune a mecanismului de acționare cu tijă IQ AUT din adaptor electric separat 24 V c.c. 1,5 A.

EMD Invers:

- ▫ Dacă ieșirea contraplăcii de ușă a EMD-Invers este parametrizată pe încuietoare cu motor, ușa va mai fi menținută în poziție de închidere numai prin IQ lock EL, numai prin automatizare.
- ▫ În cazul acționării manuale în caz de panică prin clanță ușa se deschide prin forța arcului.
- ▫ După expirarea timpului de menținere a poziției deschis ușa se închide electromecanic și IQ lock EL se blochează.
- ▫ EMD detectează chiar și fără semnal de activare că ușa se deschide.

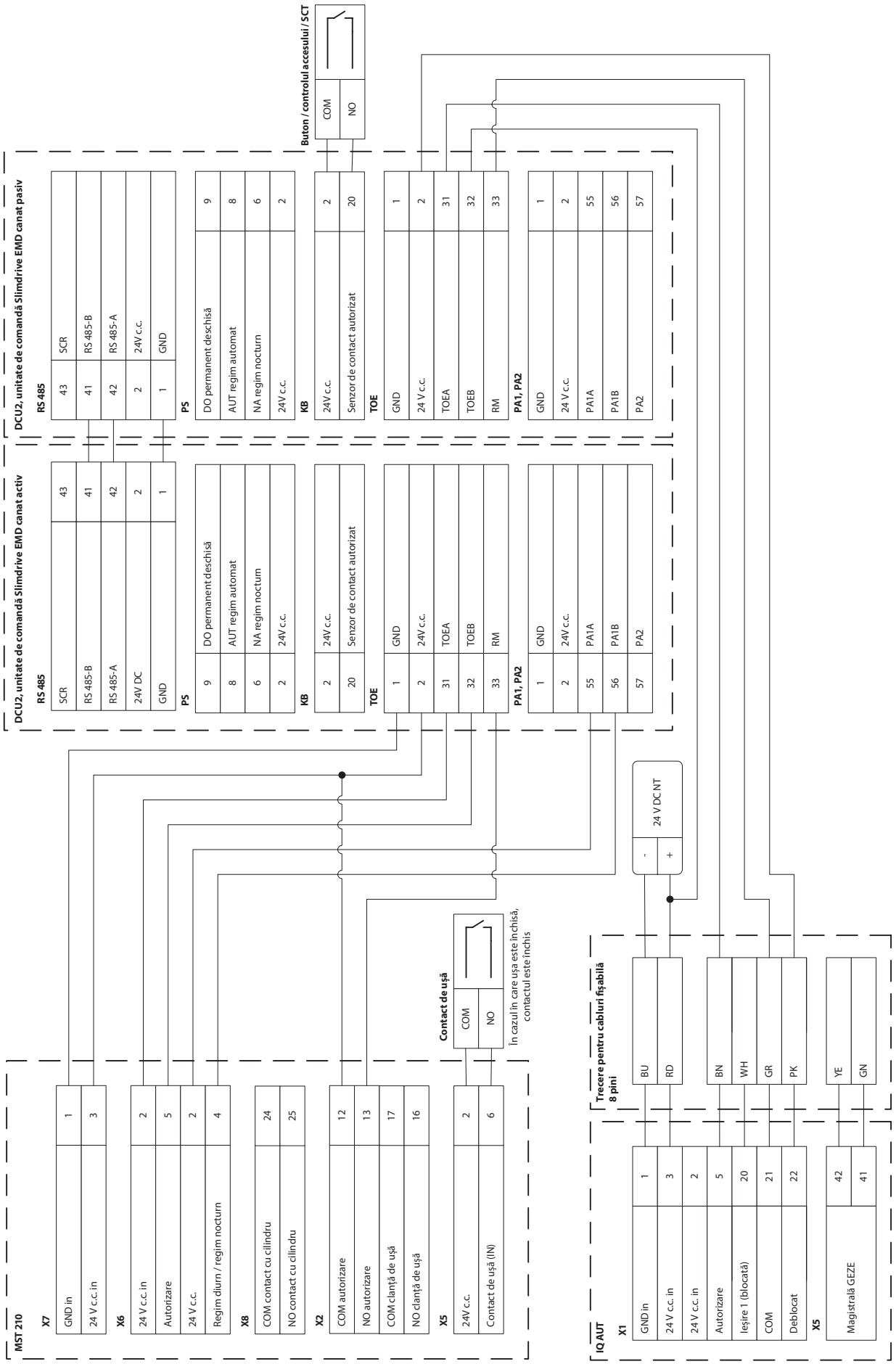
DCU2, unitate de comandă Slimdrive EMD canat activ
DCU2, unitate de comandă Slimdrive EMD canat pasiv
RS 485
SCR
RS 485-B
RS 485-A
24V DC
GND
PS
DO permanent deschisă
AUT regim automat
NA regim nocturn
24V c.c.
KB
Senzor de contact autorizat
TOE
GND
24 V c.c.
TOEA
TOEB
RM
PA1, PA2
PA1A
PA1B
PA2
Buton / controlul accesului / SCT
COM
NO
MST 210
X7
GND in
24 V c.c. in
X6
Autorizare
Regim diurn / regim nocturn
X8
COM contact cu cilindru
NO contact cu cilindru
X2
COM autorizare
NO autorizare
COM clanță de ușă
NO clanță de ușă
X5
Contact de ușă (IN)
Contact de ușă
În cazul în care ușa este închisă, contactul este închis
24 V DC NT
Trecere pentru cabluri fișabilă 8 pini
BU
RD
BN
WH
GR
PK
YE
GN
IQ AUT
X1
Ieșire 1 (blocată)
Deblocat
Magistrală GEZE

6.19 IQ lock AUT cu TSA160 NT (-F, -I) și activare

- ▶ Respectați instrucțiunile de montaj mecanic IQ lock.
- ▶ Respectați schema electrică TSA160 NT, TSA160 NT-F, TSA160 NT Invers.

Desfaceți comutatorul de programe intern al automatizării.
La automatizările cu 2 canaturi, conectați unitatea de comandă la canatul activ.
Setați parametrii la unitatea de comandă DCU5 după cum urmează:

- ▶ cu DPS:
  - ▫ Setați parametrul **rr** (**21**) (notificare de stare a zăvorului) pe **02** (deschizător) și **to** (**20**) (tip contraplacă de ușă) pe **03** (încuietoare cu motor).
- ▶ cu ST220:
  - ▫ Setați semnalele de intrare → notificare de stare a zăvorului pe deschizător.
  - ▫ Setați parametrul ușii → tip contraplacă de ușă pe încuietoare cu motor.

Alimentarea cu tensiune a MST 210 dintr-un adaptor electric separat NT 19.2-24 sau din unitatea de comandă a DCU5.

GND al DCU5 (borna TOE nr. 1) trebuie conectat cu GND în MST 210 (borna X7 nr. 1), chiar și la utilizarea unui adaptor electric separat.

Alimentarea pentru tensiune a mecanismului de acționare cu tijă IQ AUT din adaptor electric separat 24 V c.c. 1,5 A.

Cu comutatoarele de programe analogice (DPS / TPS / MPS) nu poate fi utilizată funcția de regim diurn la broască.

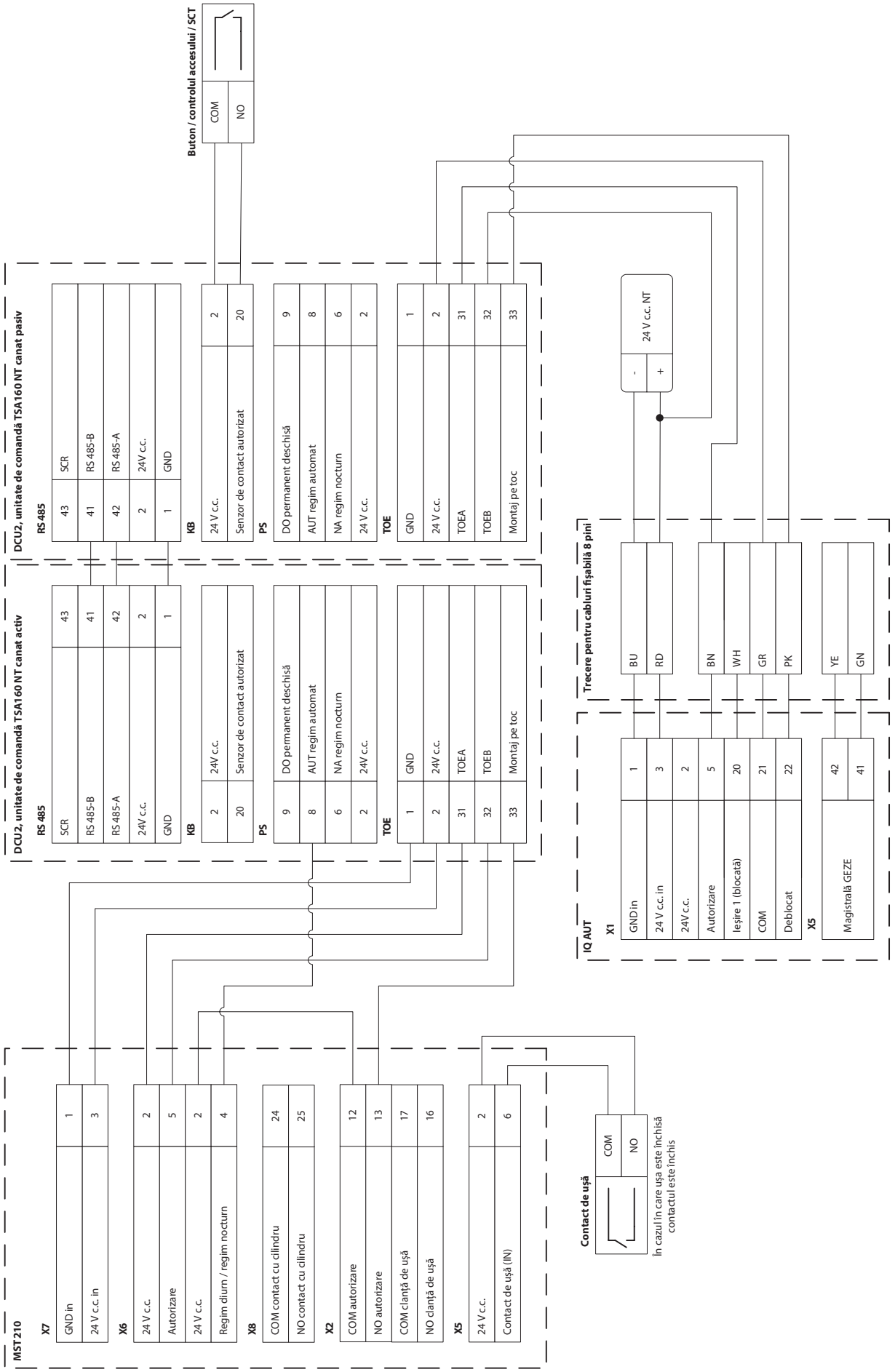
Buton / controlul accesului / SCT
COM
NO
DCU2, unitate de comandă TSA160 NT canat pasiv
RS 485
43 SCR
41 RS 485-B
42 RS 485-A
2 24V c.c.
1 GND
KB
2 24 V c.c.
20 Senzor de contact autorizat
PS
9 DO permanent deschisă
8 AUT regim automat
6 NA regim nocturn
2 24 V c.c.
TOE
1 GND
2 24V c.c.
31 TOEA
32 TOEB
33 Montaj pe toc
DCU2, unitate de comandă TSA160 NT canat activ
RS 485
SCR 43
RS 485-B 41
RS 485-A 42
24V c.c. 2
GND 1
KB
2 24V c.c.
20 Senzor de contact autorizat
PS
9 DO permanent deschisă
8 AUT regim automat
6 NA regim nocturn
2 24V c.c.
TOE
1 GND
2 24V c.c.
31 TOEA
32 TOEB
33 Montaj pe toc
- + 24 V c.c. NT
Trecere pentru cabluri fișabilă 8 pini
IQ AUT
X1
GND in 1 BU
24 V c.c. in 3 RD
24V c.c. 2
Autorizare 5 BN
Ieșire 1 (blocată) 20 WH
COM 21 GR
Deblocat 22 PK
X5
Magistrală GEZE 42 YE
41 GN
MST 210
X7
GND in 1
24 V c.c. in 3
X6
24 V c.c. 2
Autorizare 5
24 V c.c. 2
Regim diurn / regim nocturn 4
X8
COM contact cu cilindru 24
NO contact cu cilindru 25
X2
COM autorizare 12
NO autorizare 13
COM clanță de ușă 17
NO clanță de ușă 16
X5
24 V c.c. 2
Contact de ușă (IN) 6
Contact de ușă
COM
NO
În cazul în care ușa este închisă contactul este închis

6.20 IQ lock AUT cu Powerturn IS

- ▶ Respectați instrucțiunile de montaj mecanic IQ lock AUT.
- ▶ Respectați schema electrică Powerturn.

Parametri DCU8xx

- Setați ieșirea parametrizabilă 1 pe comutare regim diurn-regim nocturn:
  - DPS: Setați *A1* pe *18* (mesaj regim de funcționare „Regim diurn/nocturn").
  - ST220: Setați „Funcția PA1" pe „Comutare regim diurn/nocturn".
- Setați tipul de contact notificare de stare a zăvorului pe contact de deschidere:
  - DPS: setați *rr* pe *02* (deschizător).
  - ST220: Setați „Semnale", „Semnale de intrare", „Tip de contact zăvor", „Tip de contact zăvor" pe „deschizător".
- Setați tipul de contraplacă de ușă pe încuietoare cu motor:
  - DPS: Setați *to* pe *03*.
  - ST220: Setați „Parametrul ușii", „Tip contraplacă de ușă" pe „încuietoare cu motor".

Alimentare pentru tensiune

- Alimentarea cu tensiune MST 210 dintr-un adaptor electric separat sau din unitatea de comandă DCU8xx.
- Luați alimentarea cu tensiune a mecanismului de acționare cu tijă (IQ AUT) dintr-un adaptor electric separat.

Abreviere în imagine pe Pagina 55	Componentă
BGS	Partea opusă balamalelor
BS	Partea balamalelor
DPS	Comutator de programe cu afișaj
IQ AUT	Mecanism de acționare cu tijă
IQ lock EL (DL)	Încuietoare cu motor cu blocare proprie cu funcție antipanică (2 canaturi)
KÜ	Trecere pentru cabluri
MST 210	Sistem de comandă cu broască motorizată
NT	Adaptor electric
SCT xxx	Buton cu cheie SCT
TK	Contact de ușă

Recomandare pentru cablu

Nr.	Cablu		
1	NYM-J 3x 1,5		
2	J-Y (ST)Y 2×2×0,6		
3	J-Y (ST)Y 3×2×0,6		
4	J-Y (ST)Y 4×2×0,6		
9	Diametru interior tub gol 10 mm		
10	Set de livrare GEZE:		
	▫ IQ lock XX	10 m	LiYY 12×0,14 mm²
	▫ IQ AUT	10 m	LiYY 8×0,34 mm²
	▫ TK (ID:106133)	6 m	LiYY 4×0,14 mm²
	▫ K600	5 m	FRNC-LSIHSI FE90
⊙	existent pe șantier sau executat de terți (neinclus în volumul livrării)		

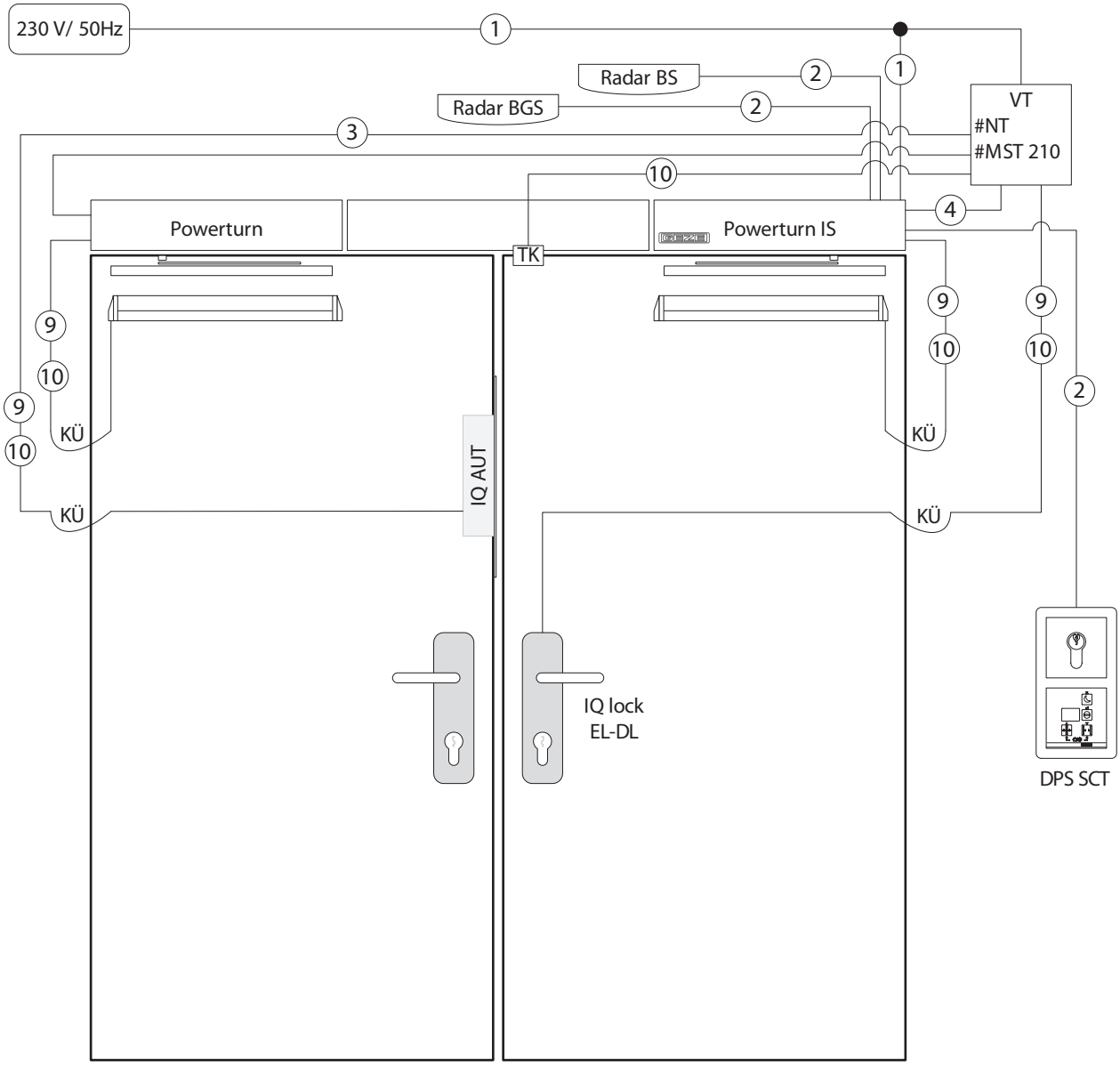
230 V/ 50Hz
1
Radar BS
2
Radar BGS
2
1
VT
#NT
#MST 210
3
10
4
Powerturn
Powerturn IS
TK
9
10
9
KÜ
9
10
KÜ
IQ AUT
9
10
KÜ
9
10
2
KÜ
IQ lock
EL-DL
DPS SCT

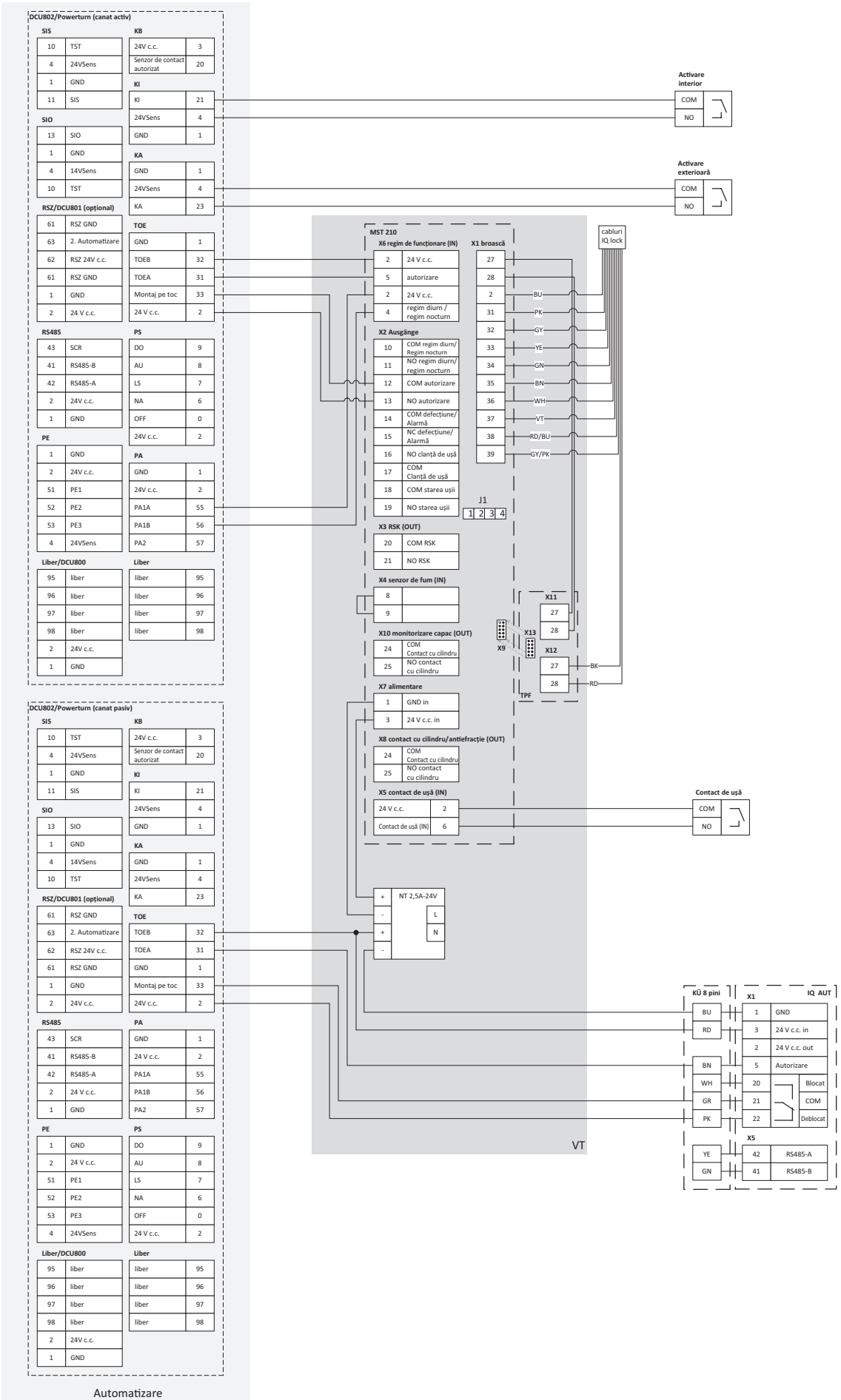
DCU802/Powerturn (canat activ)
SIS
10 TST
4 24VSens
1 GND
11 SIS
SIO
13 SIO
1 GND
4 14VSens
10 TST
RSZ/DCU801 (opțional)
61 RSZ GND
63 2. Automatizare
62 RSZ 24V c.c.
61 RSZ GND
1 GND
2 24 V c.c.
RS485
43 SCR
41 RS485-B
42 RS485-A
2 24V c.c.
1 GND
PE
1 GND
2 24V c.c.
51 PE1
52 PE2
53 PE3
4 24VSens
Liber/DCU800
95 liber
96 liber
97 liber
98 liber
2 24V c.c.
1 GND
KB
24V c.c. 3
Senzor de contact autorizat 20
KI
KI 21
24VSens 4
GND 1
KA
GND 1
24VSens 4
KA 23
TOE
GND 1
TOEB 32
TOEA 31
Montaj pe toc 33
24 V c.c. 2
PS
DO 9
AU 8
LS 7
NA 6
OFF 0
24V c.c. 2
PA
GND 1
24V c.c. 2
PA1A 55
PA1B 56
PA2 57
Liber
liber 95
liber 96
liber 97
liber 98
DCU802/Powerturn (canat pasiv)
Automatizare
Activare interior
COM
NO
Activare exterioară
COM
NO
MST 210
X6 regim de funcționare (IN)
2 24 V c.c.
5 autorizare
2 24 V c.c.
4 regim diurn / regim nocturn
X1 broască
27
28
2 BU
31 PK
32 GY
33 YE
34 GN
35 BN
36 WH
37 VT
38 RD/BU
39 GY/PK
cabluri IQ lock
X2 Ausgänge
10 COM regim diurn/ Regim nocturn
11 NO regim diurn/ regim nocturn
12 COM autorizare
13 NO autorizare
14 COM defecțiune/ Alarmă
15 NC defecțiune/ Alarmă
16 NO clanță de ușă
17 COM Clanță de ușă
18 COM starea ușii
19 NO starea ușii
J1
1 2 3 4
X3 RSK (OUT)
20 COM RSK
21 NO RSK
X4 senzor de fum (IN)
8
9
X11
27
28
X9
X13
X12
27 BK
28 RD
TPF
X10 monitorizare capac (OUT)
24 COM Contact cu cilindru
25 NO contact cu cilindru
X7 alimentare
1 GND in
3 24 V c.c. in
X8 contact cu cilindru/antiefracție (OUT)
24 COM Contact cu cilindru
25 NO contact cu cilindru
X5 contact de ușă (IN)
24 V c.c. 2
Contact de ușă (IN) 6
Contact de ușă
COM
NO
+ - + - NT 2,5A-24V
L
N
KÜ 8 pini
BU
RD
BN
WH
GR
PK
YE
GN
X1
IQ AUT
1 GND
3 24 V c.c. in
2 24 V c.c. out
5 Autorizare
20 Blocat
21 COM
22 Deblocat
X5
42 RS485-A
41 RS485-B
VT

7 Ce să fac dacă?

▶ Puteți remedia pe cont propriu majoritatea defecțiunilor și a erorilor care pot să apară în funcționarea zilnică. Următoarea privire de ansamblu vă oferă un ajutor în acest sens. Dacă cu aceasta nu puteți găsi sau nu puteți remedia cauza unei defecțiuni, vă rugăm să sesizați GEZE.

▶ În niciun caz nu deschideți pe cont propriu carcasa broaștei!
- Lucrările de instalare și de întreținere, precum și reparațiile au voie să fie executate numai de către producător și de către specialiștii lui autorizați.
- Ca urmare a lucrărilor de instalare și de întreținere sau a reparațiilor necorespunzătoare pot să rezulte pericole semnificative pentru utilizator sau la produs, pentru care producătorul nu își asumă responsabilitatea și nu acordă garanție.

Mecanism de acționare cu tijă IQ AUT

Alarmă/eroare	Cauza	Consecință	Remediere
OVR_TEMP	Temperatura la motor prea ridicată.	Eventual scurtcircuit la motor.	▶ Returnați la departamentul de service GEZE.
Wh_L_ON	Senzorul Hall de la poziția de blocare a roții dințate nu poate fi activat. Eroarea se declanșează numai în momentul revenirii.	▫ Senzorul Hall WH-Lock este defect. ▫ Roata dințată este blocată.	▶ Confirmați eroarea și testați din nou. Dacă eroarea apare din nou: ▶ Returnați la departamentul de service GEZE.
Wh_UL1_ON Wh_UL2_ON	Primul senzor Hall de la poziția de blocare a roții dințate nu poate fi activat. Eroarea se declanșează numai la deszăvorârea electrică.	▫ Bara de acționare de la muchia ușii este blocată. ▫ Roata dințată este blocată. ▫ Elementul de împingere de la contrabroască este blocat.	▶ Deblocați manual canatul pasiv. Verificați dacă pentru deszăvorâre trebuie să se aplice o forță prea mare. ▶ Asigurați-vă că bara de acționare nu este blocată.
Bar_L_ON	Senzorul Hall de la poziția blocată a barei de acționare este activ în stare deblocată. Această eroare se declanșează numai în stare deblocată.	▫ Încercare de manipulare. Cineva a încercat să genereze un mesaj de blocare. ▫ Senzorul Hall Bar-Lock este defect.	▶ Verificați dacă ușa a fost manipulată. ▶ Lăsați tensiunea deconectată pentru min. 10 secunde și conectați din nou.
Bar_UL_ON	Senzorul Hall de la poziția deblocată a barei de acționare nu poate fi activat în momentul deszăvorârii. Eroarea se declanșează numai în cazul deszăvorârii electrice.	▫ Bolțul elementului de antrenare este defect. ▫ Bara de acționare este blocată. ▫ Magnetul barei de acționare este defect.	▶ Asigurați-vă că bara de acționare nu este blocată. ▶ Verificați manual sarcina la bara de acționare. ▶ Confirmați eroarea și testați din nou.
Wh_L_OFF	Senzorul Hall de la poziția blocată a roții dințate rămâne activ în momentul deszăvorârii. Eroarea se declanșează numai în cazul deszăvorârii electrice.	Roată dințată blocată.	▶ Confirmați eroarea și testați din nou. Dacă eroarea apare din nou: ▶ Returnați la departamentul de service GEZE.
Wh_UL1_OFF	Senzorul Hall de la poziția blocată a roții dințate rămâne activ în momentul revenirii. Eroarea se declanșează numai în momentul revenirii.	Roată dințată blocată.	▶ Confirmați eroarea și testați din nou. Dacă eroarea apare din nou: ▶ Returnați la departamentul de service GEZE.
Wh_UL2_OFF	Senzorul Hall de la poziția blocată a roții dințate rămâne activ în momentul revenirii. Eroarea se declanșează numai în momentul revenirii.	Roată dințată blocată.	▶ Confirmați eroarea și testați din nou. Dacă eroarea apare din nou: ▶ Returnați la departamentul de service GEZE.

Alarmă/eroare	Cauza	Consecință	Remediere
Bar_L_OFF	Senzorul Hall de la poziția blocată a barei de acționare rămâne activ în momentul deblocării. Această eroare se declanșează numai în stare deblocată.	▫ Bara de acționare este blocată. ▫ Senzorul Bar-Lock este defect.	▶ Asigurați-vă că bara de acționare nu este blocată. ▶ Verificați manual sarcina la bara de acționare. ▶ Confirmați eroarea și testați din nou.
OC_2UL	„OverCurrent to unlock“ În momentul deszăvorârii este depășită limita max. de curent, deși bara de acționare a ajuns deja la poziția deblocată.	Roată dințată blocată.	▶ Confirmați eroarea și testați din nou. Dacă eroarea apare din nou: ▶ Înapoi la departamentul de service GEZE.
OC_2UL_BAR	„OverCurrent to unlock“ În momentul deszăvorârii este depășită limita max. de curent.	▫ Bara de acționare sau roata dințată este blocată. ▫ Sarcina este prea mare	▶ Asigurați-vă că bara de acționare nu este blocată. ▶ Verificați manual sarcina la bara de acționare. ▶ Confirmați eroarea și testați din nou.
OC_2L	„OverCurrent to lock“ În momentul deblocării este depășită limita de curent.	Roată dințată blocată.	▶ Confirmați eroarea și testați din nou. Dacă eroarea apare din nou: ▶ Înapoi la departamentul de service GEZE.

Încuietoare cu motor IQ lock EL/IQ lock EL DL

Alarmă/eroare	Cauza	Consecință	Remediere
Deszăvorârea manuală a încuietorii prin dispozitivul antipanică este posibilă, însă acționarea cu motor nu	Broască defectă mecanic sau zăvorul se blochează în stare extinsă	Zăvorul nu mai poate fi retractat cu motorul, și/sau un mesaj de defecțiune la unitatea de comandă este în așteptare	▶ Resetați activarea și porniți activarea nouă a broaștei, în caz de reușită dispare mesajul de defecțiune.
	Cablu de conexiune defect	Broasca nu este alimentată cu 24 V c.c.	▶ Verificați trecerea și eventual înlocuiți cablul de conexiune al broaștei.
	Unitatea de comandă nu este alimentată cu 24 V c.c.	Zăvorul se va închide anticipat în caz de manipulare a limbii auxiliare și nu va mai fi retractat motorizat	▶ Verificați polaritatea intrării de 24 V c.c. de la unitatea de comandă și eventual înlocuiți.
Ușa nu poate fi deschisă prin împingere, respectiv prin tragere	Încuietoarea în cruce nu poate fi poziționată sau cilindrul de închidere este blocat	Zăvor blocat în stare retractată	▶ Poziționați corect tabla de închidere. ▶ Verificați acționarea comutării prin cheie.
	Clanța de ușă se blochează în poziție acționată sau arcul de reținere sus al clanței este rupt	După acționare, clanța nu revine în poziția inițială. După 4 min urmează mesajul prin releul de defecțiune.	▶ Desfaceți îmbinarea cu șurub, lubrifiați ghidajul clanței, corectați fixarea. Mesajul de defecțiune va fi resetat, după ce clanța a fost făcută utilizabilă. – sau – ▶ Înlocuiți broasca.
	Limba auxiliară nu este acționată	Zăvorul nu este extins când ușa este închisă	▶ Verificați distanța șpaltului canatului de ușă și umpleți pe dedesubt tabla de închidere.
	Broască în regim cu deblocare permanentă	Broasca nu se blochează când ușa este închisă	▶ Verificați activarea cu deblocare permanentă.
	Cablul de conexiune a fost întrerupt în timpul de autorizare	Broasca nu se blochează când ușa este închisă	▶ Verificați trecerea cablului de conexiune.
Limba auxiliară se închide la ușa închisă cu „Oprit”	Tabla de închidere a fost prelucrată ulterior și s-a decupat prea mult	–	▶ Deschideți ușa și înlocuiți tabla de închidere.

Alarmă/eroare	Cauza	Consecință	Remediere
Niciun mesaj de la contactul Reed	Distanța de comutare a contactului Reed este depășită sau cablul de conexiune al contactului Reed este defect – sau – Intrarea contactului de ușă extern la unitate de comandă defectă	Siguranța electrică împotriva deschiderii rămâne în funcțiune. Ușă blocată în cazul procesului ușă închisă sau rămâne blocată când ușa este închisă. Starea ușii „Ușă închisă" nu va fi semnalizată.	▶ Verificați contactul Reed, distanța de comutare respectată? ▶ Verificați trecerea, verificați intrarea contactului de ușă extern de pe unitatea de comandă.
Broasca nu se mai blochează	Cablu de conexiune defect	Zăvorul nu se mai extinde	▶ Înlocuiți cablul de conexiune.
Canatul de ușă nu se poate închide	Încuietoarele în cruce se lovesc puternic de tabla de închidere	Canatul de ușă nu se poate închide, limbile se freacă de tabla de închidere	▶ Lubrifiați încuietorile în cruce ușor cu un lubrifiant autorizat de GEZE.
	Limba auxiliară nu poate fi acționată		▶ Refaceți cu atenție utilizabilitatea limbii auxiliare.

Încuietoare cu mâner IQ lock EM/IQ Lock EM DL

Alarmă/eroare	Cauza	Consecință	Remediere
Deszăvorârea manuală prin clanța de ușă externă nu este posibilă	Magnetul nu este energizat	Clanța exterioară nu este cuplată și funcționează în gol	▶ Verificați polaritatea intrării de 24 V c.c. și eventual înlocuiți. - și/sau - ▶ Verificați trecerea cablului de conexiune. În cazul în care cablul de conexiune și polaritatea sunt în ordine: ▶ Înlocuiți broasca de ușă.
Ușa nu poate fi deschisă prin împingere, respectiv prin tragere	Încuietoarea în cruce nu poate fi poziționată – sau – cilindrul de închidere este blocat	Zăvor blocat în stare retractată	▶ Poziționați corect tabla de închidere. – sau – ▶ Verificați acționarea comutării prin cheie.
	Clanța de ușă se blochează în poziție acționată – sau – arcul de reținere sus al clanței este rupt	După acționare, clanța nu revine în poziția inițială și blocarea (încuierea) nu este semnalizată	▶ Desfaceți îmbinarea cu șurub, lubrifiați ghidajul clanței, corectați fixarea. – sau – ▶ Înlocuiți broasca.
	Limba auxiliară nu este acționată	Broasca nu se blochează când ușa este închisă	▶ Verificați distanța șpaltului canatului de ușă.
Zăvorul se închide imediat din nou după deschiderea ușii	Clanța de ușă nu a fost apăsată complet în jos. – sau – Limba auxiliară se blochează	Elementul de împingere nu este menținut în poziția cu deblocare permanentă, ușa nu se poate închide și nu se poate bloca regulamentar	▶ Acționați clanța de ușă complet până la opritorul de capăt. ▶ Verificați poziția lipsită de tensiune a broaștei. Eventual prelucrați ulterior poziția broaștei. Dacă nu urmează niciun alt comportament al broaștei: ▶ Înlocuiți broasca.
Limba auxiliară se închide, când ușa este închisă, cu oprit	Tabla de închidere a fost prelucrată ulterior și s-a decupat prea mult	–	▶ Deschideți ușa și înlocuiți tabla de închidere.
Canatul de ușă nu se poate închide	Încuietoarele în cruce se lovesc puternic de tabla de închidere	Canatul de ușă nu se poate închide, limbile se freacă de tabla de închidere	▶ Lubrifiați încuietorile în cruce ușor cu un lubrifiant autorizat de GEZE.
	Limba auxiliară nu poate fi acționată	–	▶ Refaceți cu atenție utilizabilitatea limbii auxiliare.
Contactele nu semnalizează	Garnitura de feronerie montată în unghi – sau – Cutia închizătorii se află sub tensiune mecanică în locașul broaștei	Contactele din broască nu sunt acționate prin elementul de împingere integrat	▶ Demontați garnitura de feronerie. ▶ Verificați poziția lipsită de tensiune a broaștei. ▶ Eventual prelucrați ulterior poziția broaștei, realizați ușurința în mișcare a broaștei sau înlocuiți broasca.
	Cablul de conexiune este defect	Retransmiterea contactelor nu este posibilă	▶ Verificați cablul de conexiune sau înlocuiți broasca.

Încuietoare cu contact mecanică IQ lock C/IQ lock C DL și broască mecanică IQ lock M/IQ lock M DL

Alarmă/eroare	Cauza	Consecință	Remediere
Ușa nu poate fi deschisă prin împingere, respectiv prin tragere	Încuietoarea în cruce nu poate fi poziționată	Zăvor blocat în stare retractată	▶ Poziționați corect tabla de închidere.
	Cilindrul de închidere este blocat	Zăvor blocat în stare retractată	▶ Verificați acționarea comutării prin cheie.
	Clanța de ușă se blochează în poziție acționată – sau – Arcul de reținere sus al clanței este rupt	După acționare, clanța nu revine în poziția inițială	▶ Desfaceți îmbinarea cu șurub. ▶ Lubrifiați ghidajul clanței. ▶ Corectați fixarea – sau – ▶ Înlocuiți broasca.
	Limba auxiliară nu este acționată	Broasca nu se blochează când ușa este închisă	▶ Verificați distanța șpaltului canatului de ușă.
Zăvorul se închide imediat din nou după deschiderea ușii	Clanța de ușă nu a fost apăsată complet în jos – sau – Limba auxiliară se blochează în poziție acționată	Elementul de împingere nu este menținut în poziția cu deblocare permanentă, ușa nu se poate închide și nu se poate bloca regulamentar	▶ Apăsați clanța complet până la opritorul de capăt ▶ Verificați poziția lipsită de tensiune a broaștei. ▶ Eventual prelucrați ulterior poziția broaștei. Dacă nu urmează niciun alt comportament al broaștei: ▶ Înlocuiți broasca.
Limba auxiliară se închide, când ușa este închisă, cu oprit	Tabla de închidere a fost prelucrată ulterior și s-a decupat prea mult	–	▶ Deschideți ușa și înlocuiți tabla de închidere.
Canatul de ușă nu poate fi închis	Încuietoarele în cruce se lovesc puternic de tabla de închidere – sau – Limba auxiliară nu poate fi acționată	Canatul de ușă nu se poate închide, limbile se freacă de tabla de închidere	▶ Lubrifiați încuietorile în cruce ușor cu un lubrifiant autorizat de GEZE. ▶ Refaceți cu atenție utilizabilitatea limbii auxiliare.

8 Revizia

Întreținerea încuietorilor trebuie efectuată o dată pe an prin firma GEZE sau printr-un partener autorizat de GEZE.

Instrucțiuni de întreținere
Aceste instrucțiuni de întreținere sunt parte componentă a instrucțiunilor de montaj și de operare și trebuie puse la dispoziția operatorului clădirii.

Mai mult decât atât, noi recomandăm o verificare lunară a încuietorilor prin operatorul clădirii după cum urmează:
- Prin inspecția și acționarea încuietorii pentru ieșiri de urgență asigurați-vă că toate piesele de închidere sunt într-o stare satisfăcătoare, funcțională.
- Cu un dinamometru măsurați și consemnați forțele de acționare pentru autorizarea blocării ușii antipanică/ blocării ușii de evacuare.
- Asigurați-vă că forțele de acționare, comparate cu forțele de acționare consemnate la prima instalare, nu s-au modificat semnificativ.
- Asigurați-vă că elementele de blocare, respectiv contrapiesele de blocare nu sunt blocate sau înfundate.
- Asigurați-vă că încuietoarea antipanică este lubrifiată corespunzător instrucțiunilor producătorului și că elementul de acționare este strâns corect.
- Asigurați-vă că la ușă nu se adaugă dispozitive de blocare suplimentare după prima instalare.
- Verificați dacă toate componentele încuietorii antipanică corespund în continuare listei de componente autorizate livrate inițial cu sistemul.
- Asigurați-vă că aceste documente au fost puse la dispoziția operatorului încuietorii antipanică/încuietorii ușii de evacuare.

Germany
GEZE GmbH
Niederlassung Süd-West
Tel. +49 (0) 7152 203 594
E-Mail: leonberg.de@geze.com

GEZE GmbH
Niederlassung Süd-Ost
Tel. +49 (0) 7152 203 6440
E-Mail: muenchen.de@geze.com

GEZE GmbH
Niederlassung Ost
Tel. +49 (0) 7152 203 6840
E-Mail: berlin.de@geze.com

GEZE GmbH
Niederlassung Mitte/Luxemburg
Tel. +49 (0) 7152 203 6888
E-Mail: frankfurt.de@geze.com

GEZE GmbH
Niederlassung West
Tel. +49 (0) 7152 203 6770
E-Mail: duesseldorf.de@geze.com

GEZE GmbH
Niederlassung Nord
Tel. +49 (0) 7152 203 6600
E-Mail: hamburg.de@geze.com

GEZE Service GmbH
Tel. +49 (0) 1802 923392
E-Mail: service-info.de@geze.com

Austria
GEZE Austria
E-Mail: austria.at@geze.com
www.geze.at

Baltic States –
Lithuania / Latvia / Estonia
E-Mail: baltic-states@geze.com

Benelux
GEZE Benelux B.V.
E-Mail: benelux.nl@geze.com
www.geze.be
www.geze.nl

Bulgaria
GEZE Bulgaria - Trade
E-Mail: office-bulgaria@geze.com
www.geze.bg

China
GEZE Industries (Tianjin) Co., Ltd.
E-Mail: chinasales@geze.com.cn
www.geze.com.cn

GEZE Industries (Tianjin) Co., Ltd.
Branch Office Shanghai
E-Mail: chinasales@geze.com.cn
www.geze.com.cn

GEZE Industries (Tianjin) Co., Ltd.
Branch Office Guangzhou
E-Mail: chinasales@geze.com.cn
www.geze.com.cn

GEZE Industries (Tianjin) Co., Ltd.
Branch Office Beijing
E-Mail: chinasales@geze.com.cn
www.geze.com.cn

France
GEZE France S.A.R.L.
E-Mail: france.fr@geze.com
www.geze.fr

Hungary
GEZE Hungary Kft.
E-Mail: office-hungary@geze.com
www.geze.hu

Iberia
GEZE Iberia S.R.L.
E-Mail: info.es@geze.com
www.geze.es

India
GEZE India Private Ltd.
E-Mail: office-india@geze.com
www.geze.in

Italy
GEZE Italia S.r.l. Unipersonale
E-Mail: italia.it@geze.com
www.geze.it

GEZE Engineering Roma S.r.l
E-Mail: italia.it@geze.com
www.geze.it

Korea
GEZE Korea Ltd.
E-Mail: info.kr@geze.com
www.geze.com

Poland
GEZE Polska Sp.z o.o.
E-Mail: geze.pl@geze.com
www.geze.pl

Romania
GEZE Romania S.R.L.
E-Mail: office-romania@geze.com
www.geze.ro

Russia
OOO GEZE RUS
E-Mail: office-russia@geze.com
www.geze.ru

Scandinavia – Sweden
GEZE Scandinavia AB
E-Mail: sverige.se@geze.com
www.geze.se

Scandinavia – Norway
GEZE Scandinavia AB avd. Norge
E-Mail: norge.se@geze.com
www.geze.no

Scandinavia – Denmark
GEZE Danmark
E-Mail: danmark.se@geze.com
www.geze.dk

Singapore
GEZE (Asia Pacific) Pte, Ltd.
E-Mail: gezesea@geze.com.sg
www.geze.com

South Africa
GEZE South Africa (Pty) Ltd.
E-Mail: info@gezesa.co.za
www.geze.co.za

Switzerland
GEZE Schweiz AG
E-Mail: schweiz.ch@geze.com
www.geze.ch

Türkiye
GEZE Kapı ve Pencere Sistemleri
E-Mail: office-turkey@geze.com
www.geze.com

Ukraine
LLC GEZE Ukraine
E-Mail: office-ukraine@geze.com
www.geze.ua

United Arab Emirates/GCC
GEZE Middle East
E-Mail: gezeme@geze.com
www.geze.ae

United Kingdom
GEZE UK Ltd.
E-Mail: info.uk@geze.com
www.geze.com

GEZE GmbH
Reinhold-Vöster-Straße 21–29
71229 Leonberg
Germany

Tel.: 0049 7152 203 0
Fax.: 0049 7152 203 310
www.geze.com

Der Maßstab DIN ISO 9001 unseres Handelns

GEZE