

GC Lock Control SHEV

RO Schemă de conectare

209847-00

Traducerea manualului de utilizare original pentru versiunea aparatului 1.0/A0

GEZE

GC Lock Control SHEV

Descriere scurtă

GC Lock Control SHEV este un modul de interfață pentru soluțiile de viitor:
- uși cu un canat și cu două canaturi în legătură cu
  - centrale de comandă în caz de urgență,
  - acționări cu pârghie pliantă și
  - încuietori cu motor.

În caz de RWA, deblochează și deschide ușa.

Instrucțiuni privind siguranța
- Respectați instrucțiunile de siguranță.
- Pretențiile de garanție prevăd montajul, instalarea și revizia corespunzătoare conform datelor producătorului.
- În cazul lucrărilor de reparație și de întreținere utilizați numai piese originale GEZE.
- Montarea, punerea în funcțiune și întreținerea numai de către specialist.
- Racordarea adaptorului electric la tensiunea de rețea numai de către un electrician calificat. Realizați racordul la rețea și verificarea conductorilor de protecție conform DIN VDE 0100-600.
- Respectați nivelul actual al directivelor, standardelor și prescripțiilor specifice țării.
- Protejați GC Lock Control SHEV împotriva murdăriei rezultate în urma lucrărilor de construcție și împotriva apei.
- GC Lock Control SHEV este o componentă relevantă din punct de vedere al siguranței și se presupune că dețineți cunoștințe de specialitate obținute prin instruiri despre produs pentru înțelegerea acestuia.

Indicații privind asigurarea ferestrelor acționate prin forță

Conform Directivei privind Echipamentele tehnice 2006/42/CE, pentru ferestrele acționate prin forță trebuie să se elaboreze o analiză de risc. Analiza de siguranță GEZE pentru ferestrele acționate prin forță poate fi utilizată drept ghid pentru evaluarea riscului. Aceasta este disponibilă pe www.geze.de în secțiunea de descărcare a IQ box Safety.

Domeniu de utilizare

GC Lock Control SHEV permite cablarea rapidă și sigură a componentelor care sunt utilizate la o ușă de admisie aer proaspăt RWA cu unul sau cu două canaturi.
GC Lock Control SHEV alimentează cu tensiune componentele în caz de RWA prin intermediul centralei de comandă cu curent de avarie RWA reglate și o controlează în mod corespunzător. Datorită posibilității de racordare a unui transformator c.c./c.c. la GC Lock Control SHEV pot fi acționate atât încuietori cu motor de 24 V, cât și încuietori cu motor de 12 V, precum și o combinație între ambele. În regim de operare normal, alimentarea pentru tensiune a încuietorilor cu motor se poate efectua prin racordarea unui adaptor electric la GC Lock Control SHEV.

Racordarea și punerea în funcțiune
- Instalați GC Lock Control SHEV pe o șină profilată de 35 mm într-un panou electric sau într-o carcasă aplicată pe tencuială adecvată.
- Racordați centrala de comandă în caz de urgență, adaptorul electric, încuietorile cu motor adecvate, acționările cu pârghie pliantă K600, precum și toate celelalte intrări și ieșiri la GC Lock Control SHEV în modul descris.
- Pentru încuietorile cu motor de 12 V CC trebuie să se racordeze un transformator c.c./c.c. de 24 V/12 V CC.
- După instalarea tensiunii de alimentare, ledul Power se aprinde pe fond verde.
- Verificați comportamentul în regimul normal și în caz de alarmă RWA.
- Instruiți clientul și predați documentele.

Formulă de calcul pentru secțiunea transversală a cablului

Secțiune transversală a cablului = lungime cablu x curent total al tuturor automatizărilor/73
Exemplu pentru lungimile maxime de cablu în funcție de secțiunea cablului și curentul total al automatizărilor:

Secțiunea transversală a cablului	1 A	2 A	4 A	4,5 A
1,5 mm²	100 m	50 m	25 m	23 m
2,5 mm²	180 m	90 m	45 m	40 m

Secțiunea transversală max. a bornei: 2,5 mm²

Întreținere

GEZE prescrie o întreținere regulată (cel puțin 1x an) a întregului sistem de aport al aerului proaspăt, care este parte integrantă a unui sistem RWA. Întreținerea trebuie realizată de un specialist.

Eliminarea ca deșeu

În cazul eliminării necorespunzătoare pot rezulta daune pentru mediul înconjurător. De aceea se vor respecta următoarele instrucțiuni:
- Respectați întotdeauna prevederile de eliminare și de protecție a mediului înconjurător valabile specifice țării.
- Nu eliminați împreună cu deșeurile menajere.

Date tehnice

Aspecte generale	ID	207168
	Notă	Per ușă de admisie pentru aer proaspăt (cu un canat sau cu două canaturi) cu încuietoare cu motor, utilizați un GC Lock Control SHEV.
	Regimuri de funcționare	▫ Regim de operare normal (utilizare zilnică): Alimentare pentru tensiune din adaptorul electric ▫ Alarmă RWA: Alimentare pentru tensiune din centrala de comandă în caz de urgență
	Tip de montaj	Montaj pe șina profilată de 35 mm
	Dimensiuni	90 mm x 60 mm x 35 mm
	Tip protecție	IP 20
	Clasa de protecție	III
	Temperatura mediului ambiant	-5°C…+70°C

date electrice	Tensiune de alimentare adaptor electric	12...24 V CC
	Tensiune de alimentare RWA	18...30 V
	Tensiune de ieșire broască	24 V CC -1% +15%
	Tensiune de ieșire automatizare	18...30 V
	Consum propriu de curent	150 mA la 12 V 20 mA la 24 V
	Solicitare de curent totală max. pentru Automatizări: Broaște:	 4,5 A 1,25 A la 12 V / 4,5 A la 24 V
	Secțiune transversală a conexiunii pentru borne	max. 2,5 mm²
	Lungime cablu	Vezi formula de calcul pentru secțiunea transversală a cablului.
	2 intrări pentru contacte de activare fără potențial	Pentru deblocarea ușii (canaturi fixe și canaturi active). De exemplu, un semnal de activare de la automatizarea pentru uși batante sau controlul accesului.
	1 ieșire fără potențial	Releu pentru mesajul de alarmă în caz de RWA. Solicitare contact max. 30 V CC/1 A

Automatizări și broaște	Automatizări compatibile	K600
	Încuietori cu motor compatibile	24 V, până la 4,5 A 12 V, până la 1,25 A în combinație cu transformatorul c.c./c.c. (ID: 207996)

Accesorii

Denumire	ID
Adaptor electric NT 1,5 A-24 V HS	151425
Adaptor electric NT 2,5 A-24 V HS	151424
Adaptor electric NT 6,25 A-24 V HS	192113
Adaptor electric transformator c.c./c.c. HS 24-12 V CC, 1,25 A	207996
Carcasă aplicată pe tencuială GEZE	152010

Elemente de comandă și reglarea parametrilor

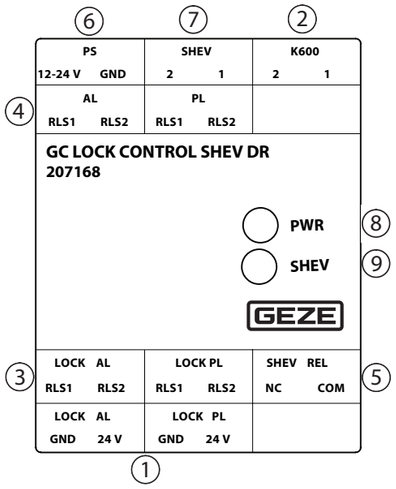

Poz.	Componentă	Stare	Explicație
1	Conexiune alimentare încuietori cu motor la canaturile active (AL) și canaturile pasive (PL)		vezi schemele de conexiuni
2	Conexiune acționare cu pârghie pliantă K 600		vezi schemele de conexiuni
3	Conexiune activare încuietori cu motor la canaturile active (AL) și canaturile pasive (PL)		vezi schemele de conexiuni
4	Conexiune semnal extern de activare pentru canaturile active (AL) și canaturile pasive (PL)		vezi schemele de conexiuni
5	Releu de alarmă		vezi schemele de conexiuni
6	Tensiune de alimentare pentru încuietori cu motor 12/24 V CC		vezi schemele de conexiuni
7	Centrală de comandă în caz de urgență (reglată)		vezi schemele de conexiuni
8	LED Power	aprins (verde)	pregătit de funcționare, tensiune de alimentare PORNITĂ
9	LED SHEV	aprins (roșu)	Intrare semnal din centrala de comandă cu curent de avarie RWA

Plan de conectare broaște și automatizări

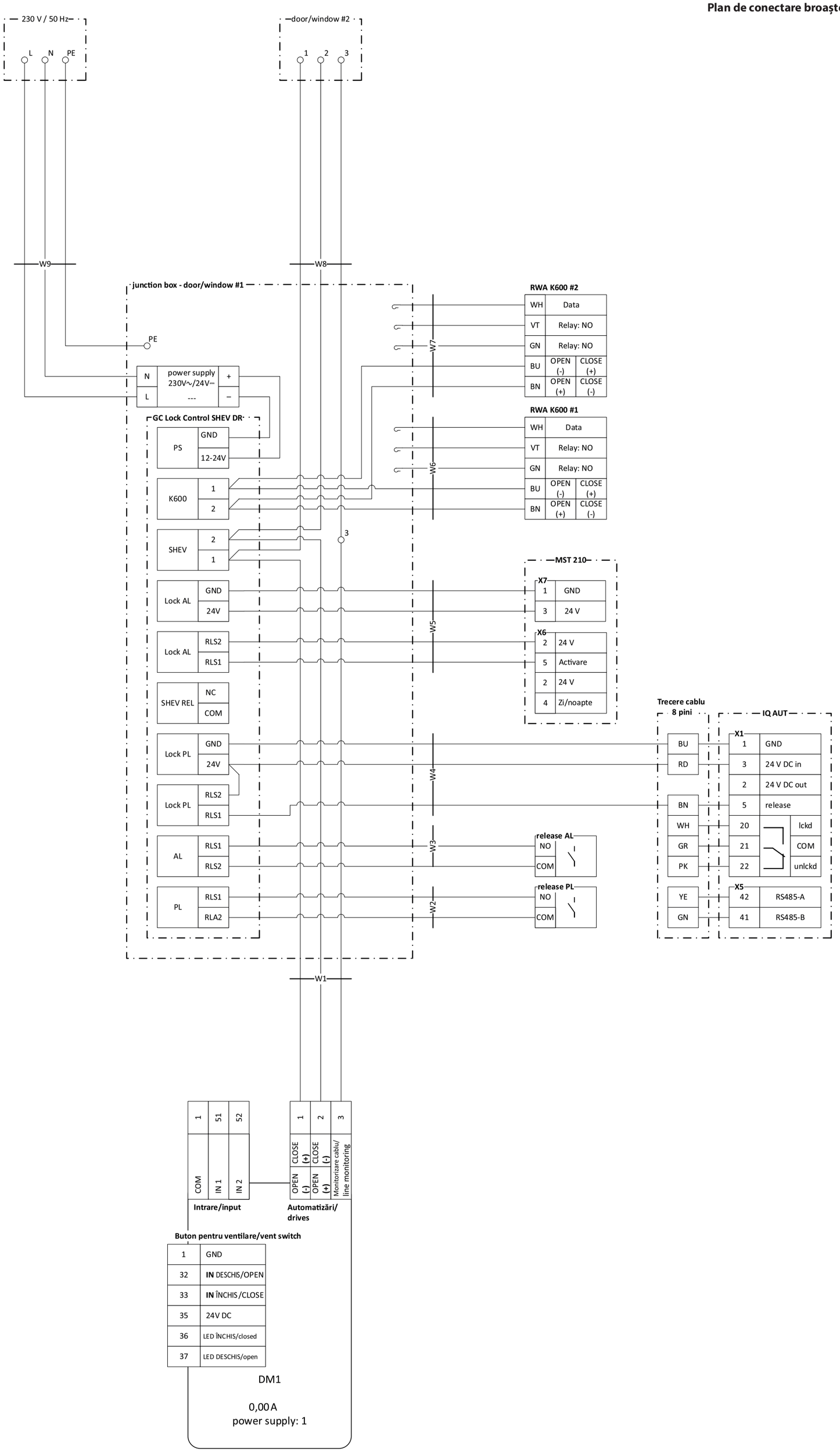

GEZE GmbH
Reinhold-Vöster-Straße 2129
71229 Leonberg
Germany

Tel.: 0049 7152 203 0
Fax: 0049 7152 203 310
www.geze.com